2019 / 20 / 21

siegmund®

SYSTÈME DE BRIDAGE ET DE SOUDURE







Notre but, produire les meilleures tables de soudure!

Madame, monsieur,

que vous réalisiez des pièces lourdes pour le ferroviaire ou la construction de ponts ou encore de petites pièces de serrurerie, nos systèmes de tables de soudure et de bridage seront un outil manuel solide pour vos besoins spécifiques. Aussi solide et fiable que la Bavière, où se situe notre siège.

A Oberottmarshausen, à proximité de Munich et à coté de Augsburg, des inventions comme le moteur diesel, le premier sous-marin ou encore le robot industriel six axes ont vu le jour. Dans ce village, nous réalisons pour vous des produits précis pour que vous permettre un résultat de grande qualité. Une quantité de savoir-faire et d'expérience a été nécessaire pour la mise au point de nos tables de bridage et de soudure. Pas uniquement notre expérience mais aussi la vôtre. Vos remarques et propositions sont mises en œuvre dans le développement de nos produits.

Par exemple, pour notre nouveauté la plus récente:
Professional Extreme.

Par combinaison de deux procédés de traitement thermique, nous avons obtenu une table de soudure plus dure que de l'acier pour outillage. Pour l'aspect esthétique de Extreme, nous avons été récompensé en Europe et aux USA.

Sur cette base, nous poursuivons avec passion le développement en continu de solutions intelligentes, flexibles et orientées vers le futur. Développer la qualité du design. Plus à ce sujet à lire pages 12. Avec ce catalogue, nous vous invitons à connaitre la diversité de l'offre Bernd Siegmund GmbH. Renseignez-vous sur plus de 700 pages à propos de nos produits déjà éprouvés, nos innovations, nos prestations de service et solutions spéciales. Nous vous facilitons la soudure, le bridage, le contrôle et l'ébavurage.

Bonne lecture!

PS: Merci de cliquer sur notre site internet -
Avec nos promotions très spéciales!



Bernd Siegmund



Daniel Siegmund

TABLES



PIEDS DE TABLE



BUTÉES



EQUERRES DE BRIDAGE



BOULONS



PINCES DE BRIDAGE & ACCESSOIRES



VÉS & ENTRETOISES



DISPOSITIF RAPIDE DE BRIDAGE & ADAPTATEUR



ACCESSOIRES



SYSTÈME DE RAILS ET PLATEFORME
SIEGMUND WORKSTATION | SYSTEME 28 + 22 + 16
POSITIONNEUR





Workstation



Brides, Pinces de bridage pneumatiques, Eléments de liaison, Produits d'entretien

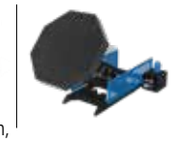

28 + 22 + 16





A compter de août 2018

Siegmund Group / Bernd Siegmund GmbH

L'histoire de l'actuel groupe Siegmund commence en 1982:

A 26 ans, l'ingénieur diplomé Bernd Siegmund développe son propre bureau d'étude à Augsbourg (Allemagne). A l'époque il développait des ateliers, des systèmes de transport, des machines et des composants pour l'industrie automobile.

De nos jours, nous sommes une entreprise familiale avec diverses entreprises indépendantes dans différents pays. Nous avons plus de 300 employés et relations commerciales dans plus de 50 pays à travers le monde.

Nous sommes présents dans les secteurs d'activités suivants:

développement et fabrication de tables de soudure et de bridage.
développement et production de machines et de composants de machine.
Dans ces secteurs d'activités nous proposons les produits et équipements adéquats et nous nous considérons aussi consultants en conseils techniques.

Depuis l'automne 2018, le siège de Bernd Siegmund GmbH est situé à Oberottmarshausen, au sud de l'Allemagne dans la belle Bavière. C'est le point central pour nos tables de soudure et de bridage.
C'est là que nos ingénieurs développent les outils pour votre et notre succès.

Notre site de Deggingen, Degginger Maschinenbau GmbH, est le lieu de production de nos tables de soudure et de bridage mais abrite également une partie développement et commerciale de notre gamme de produits et de services.

Les sites du groupe:
Oberottmarshausen (D), Grossaitingen (D), Deggingen (D), Gossau (CH), Skawina (PL), Lublin (PL), Ningbo (CN).
Surface de l'entreprise env. 150.000 m², surface des bâtiments de production et de stockage env. 60.000 m².



Großaitingen (D)



Deggingen (D)



Skawina (PL)



Lublin (PL)



Profitez de nos valeurs bavaroises!

Notre siège à Oberottmarshausen, qui se trouve au milieu de la Bavière dans l'Allemagne du sud, appartient sans équivoque aux meilleures zones économiques d'Europe.

Les caractéristiques bavaroises, mélange de haute technologie et tradition, ont un rôle important pour nous. Les valeurs comme la tradition, la confiance, et aussi le courage et l'ouverture d'esprit envers la nouveauté, se reflètent dans la coopération de tous les jours, dans nos relations avec nos partenaires commerciaux et clients ainsi que dans nos produits.

Puisque nous sommes proches de la capitale provinciale Munich, nous bénéficions de son infrastructure internationale. Il est nécessaire de mentionner la variété culturelle et de paysages de la région: de magnifiques châteaux, lacs et bien sûr la mondialement célèbre et populaire Oktoberfest.







Les tables de soudure et de bridage de Siegmund - un système de construction ingénieux et modulaire

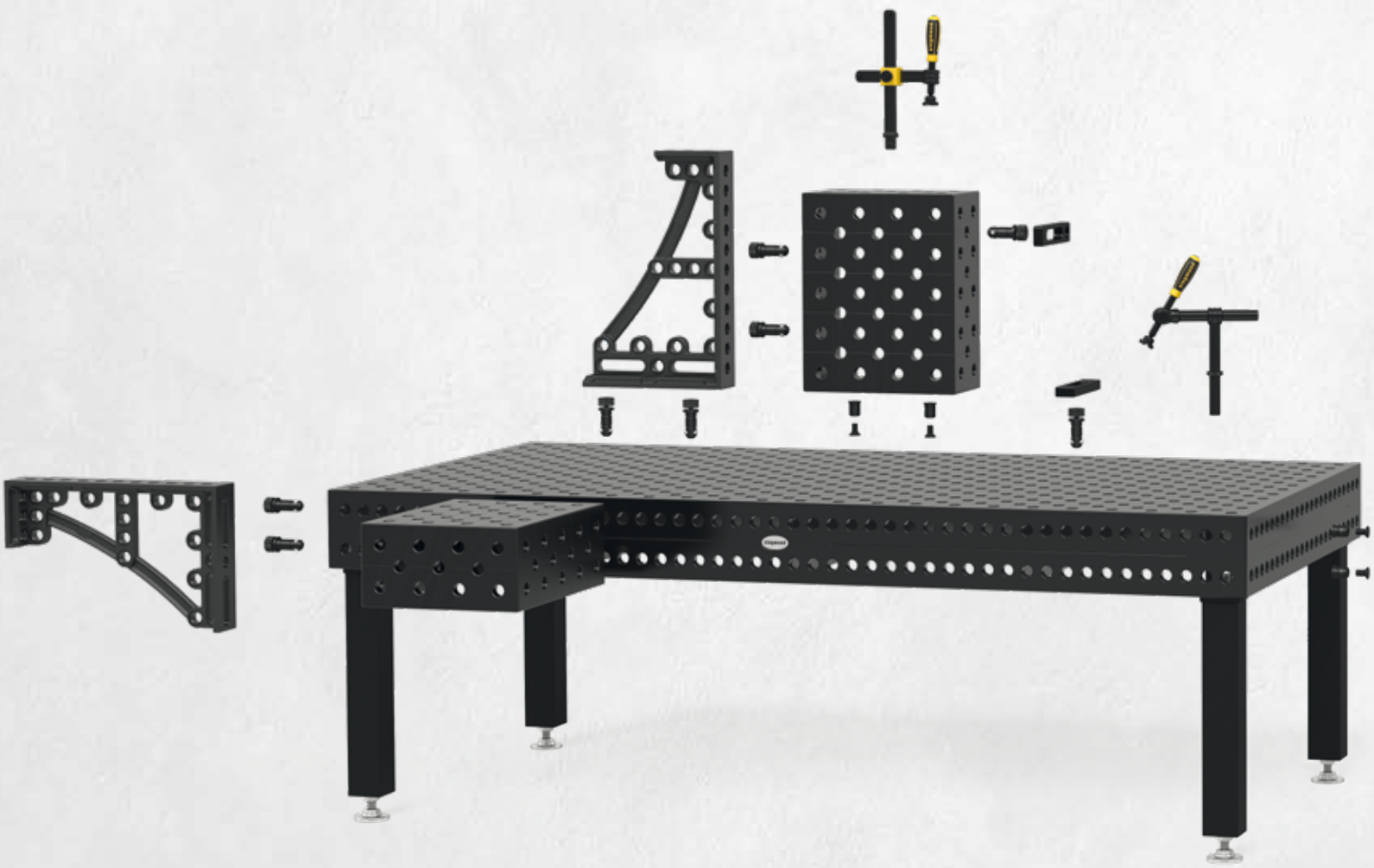

Vous pouvez réaliser les applications les plus complexes et difficile avec notre système de table de soudure et de bridage en un minimum de temps. En effet elles sont basées sur un système de construction en kit qui consiste en une combinaison d'alésages systématiques et d'éléments de bridage compatibles.

Choisissez parmi environ 10.000 variations de tables

Nos tables de soudure et de bridage sont disponibles en trois versions de base: 16 millimètres (System 16), 22 millimètres (System 22) et 28 millimètres (System 28). Sur la base de ses trois versions, nous proposons un grand choix de dimensions, de pieds de table et de matériaux.

Ainsi vous pouvez librement choisir parmi notre programme de base, en fonction de votre souhait et votre besoin, assembler librement environ 10.000 variations de tables - sans prendre en compte les tailles spéciales.

Depuis 2009 nous améliorons nos tables de soudure et de bridage par un procédé thermo-chimique, la nitruration plasma. Ainsi la surface de la table de soudure est mieux protégée des projections de soudure, de la rouille et des rayures.

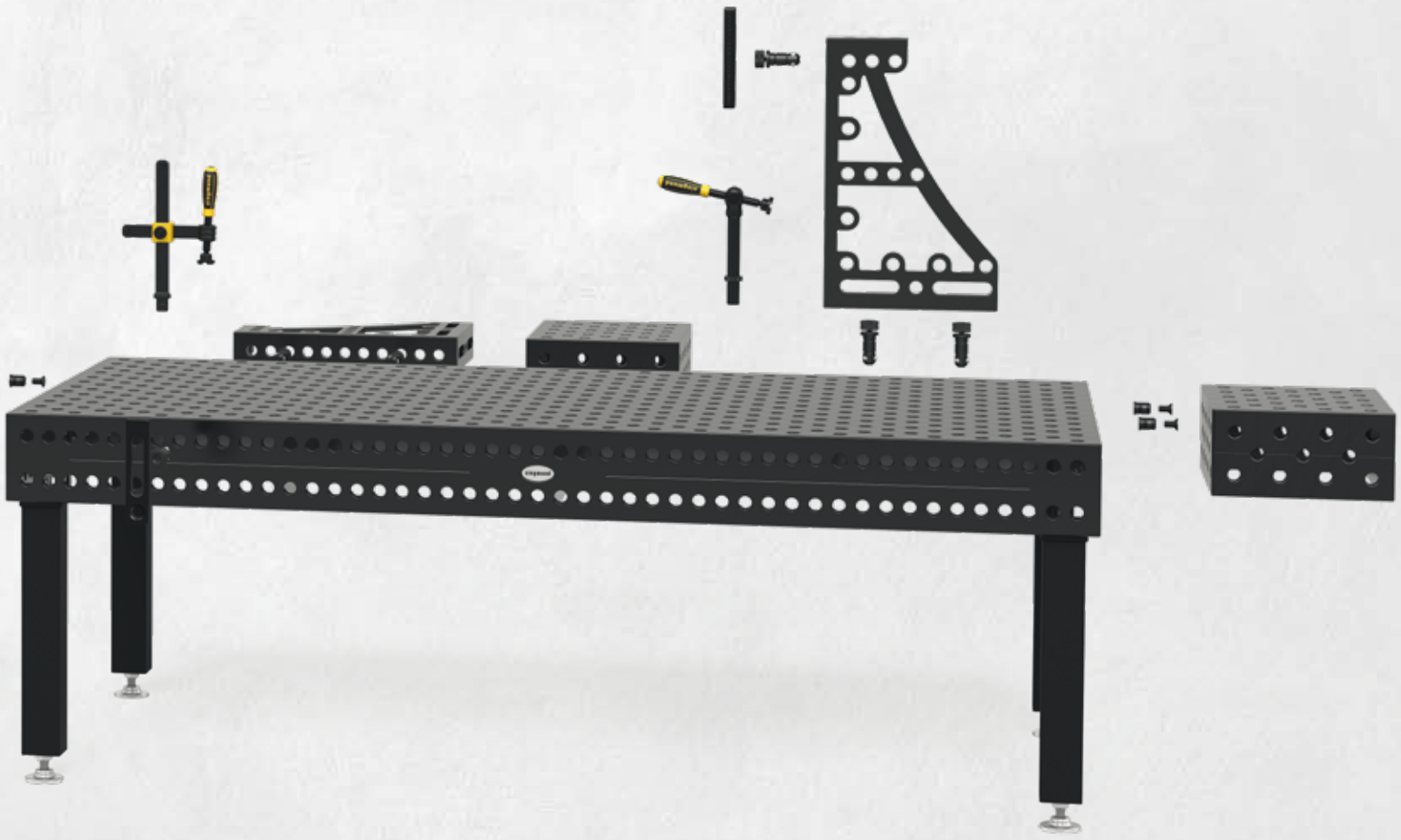

La table qui se finance toute seule! Economisez du temps et de l'argent avec une table Siegmund

Décidez vous pour une table Siegmund et économisez de l'argent. Grâce à la haute qualité de nos tables de soudure, vous recevez un outil, grâce auquel vous obtiendrez un travail très précis et avec un taux d'erreur faible. Avec un système modulaire vous pouvez assembler de nombreuses applications en un minimum de temps. Ainsi vous réduisez le temps de mise en place et vous économisez de l'espace de stockage et de l'argent.

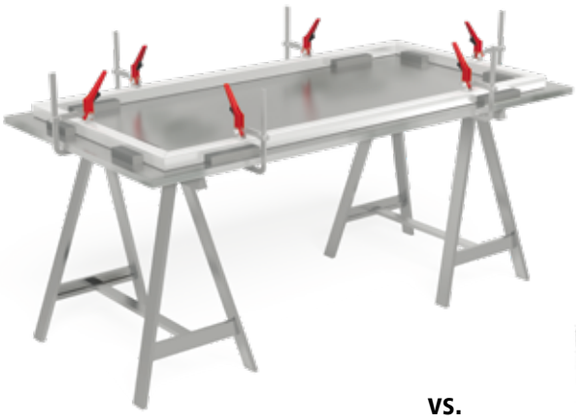

VS.



VOS AVANTAGES AVEC UNE TABLE DE SOUDURE ET DE BRIDAGE SIEGMUND:

- Mise en place très rapide / Gain de temps
- Répétabilité 100%
- Charges importantes
- Réactions rapides à toutes modifications
- Bridage facile en toutes positions
- Base identique à tous vos projets
- Pas de déformation de soudure
- Très peu de travaux de reprise
- Risque d'erreur très faible



Calculez vous-même!

Une table qui se rentabilise vite! Grâce au potentiel d'économie (jusqu'à 40% du temps de travail avec une précision accrue et un taux d'erreur plus petit) vous réalisez des bénéfices après peu de temps.

EXEMPLE DE CALCUL:

Coût théorique annuel pour un ouvrier en incluant les coûts supplémentaires:

50.000,- €

Pour la production de prototypes avec haute valeur ajoutée le potentiel d'économie est de 40%:

20.000,- €

Egal

Avec un durée de vie d'un système de table de 10 ans égal une économie de:

200.000,- €



Pour vous – un plus pour la performance

Nous ne vendons pas "seulement" des tables de soudure mais aussi tout un tas de services et équipements complémentaires.

VOUS RECEVEZ

- une offre compréhensive d'éléments de bridage, comme les butées, les équerres, les boulons, les pinces de bridage et bien d'autres, afin que vous puissiez créer tout type de gabarit.
- une consultation individuelle et compétente et des solutions pour des constructions sophistiquées et compliquées.
- des solutions pour vos projets de bridage individuel comme des fichiers CAO (SAT, DXF ou STEP)
- des constructions sur mesure. Pour viser la perfection, nous vous aidons à accomplir même les tâches les plus difficiles, comme par exemple la construction de plateformes de travail sur-dimensionnées et assimilés.
- Formations manuelles et libres dans nos entreprises. Là vous pouvez voir des examples d'utilisation en direct.
- "véritables" exemples d'utilisation sur internet, fidèle au proverbe: Apprends des autres!
- Exemples d'utilisation en données 3D à télécharger depuis notre site internet.
- Offres spéciales sur www.siegmund.com
- nos flyers gratuits avec promo et informations sur nos produits. Le flyer est envoyé en 30 langues, 5 fois dans l'année et en 180,000 exemplaires.
- communication, peut-être dans votre langue maternelle. Dans notre entreprise nous parlons 10 langues différentes. Le catalogue actuel et notre présence Internet se trouvent en 30 langues.
- nos codes QR avec accès direct à nos vidéos de produits et d'entreprise.
- la possibilité de tester nos produits sur plus de 40 expositions à travers le monde et de nous rencontrer personnellement.



Nous sommes responsables

En tant qu'entreprise familiale, la responsabilité et la santé de nos employés nous tiennent particulièrement à cœur. Au travers de mesures, comme la création d'infrastructures adaptées, des offres de formations adaptées et en particulier d'emplois pour les jeunes, nous investissons dans les conditions de base de notre succès.

Depuis longtemps, nous nous engageons dans la protection environnementale ; nous nous efforçons d'utiliser l'énergie plus efficacement dans nos usines, afin de réduire nos émissions.

Nous utilisons l'un des procédés les plus respectueux de l'environnement, uniquement basée sur l'utilisation d'hydrogène, d'oxygène et d'azote, qui sont les composants principaux de l'eau et de l'air.

De plus nous chauffons nos halls et bâtiments grâce à la chaleur recyclée de la nitruration. Dans notre siège social de Oberottmarshausen, nous utilisons l'une des sources d'énergie les plus propres: le solaire. Notre système photovoltaïque produisant plus d'électricité que nécessaire ; nous en tirons un avantage économique. Le climat et l'environnement ne sont pas les seuls à profiter de notre engagement.









A compter de août 2018

Notre exigence:
donner du temps et être disponible pour nos clients

EN PLUS DES SITES ACTUELS LOGISTIQUE ET DE PRODUCTION SIEGMUND, VIENT S'AJOUTER LE NOUVEAU SIÈGE SOCIAL DE OBEROTTMARSHAUSEN.

Depuis de nombreuses années Bernd Siegmund GmbH produit et distribue avec succès les tables de soudure et de bridage dans le monde entier. Comme leader mondial, nous disposons d'une surface de plus de 60.000 m² dans le groupe pour la production et le stockage de tables de soudure et accessoires - notre nouveau site de Oberottmarshausen et celui de Skawina inclus.

Le nouveau siège social à Oberottmarshausen à 5 km de Großaitingen, permet à Siegmund de disposer d'une surface de stockage de 18.000 m². Le lieu de Oberottmarshausen a été choisi pour sa situation très intéressante par rapport aux axes routiers. Les centres logistiques de Amazon, BMW, Aldi et Lidl sont situés dans la même zone. Avec des capacités de stockage nettement plus importantes, Siegmund pourra réduire les délais de livraison de manière significative.







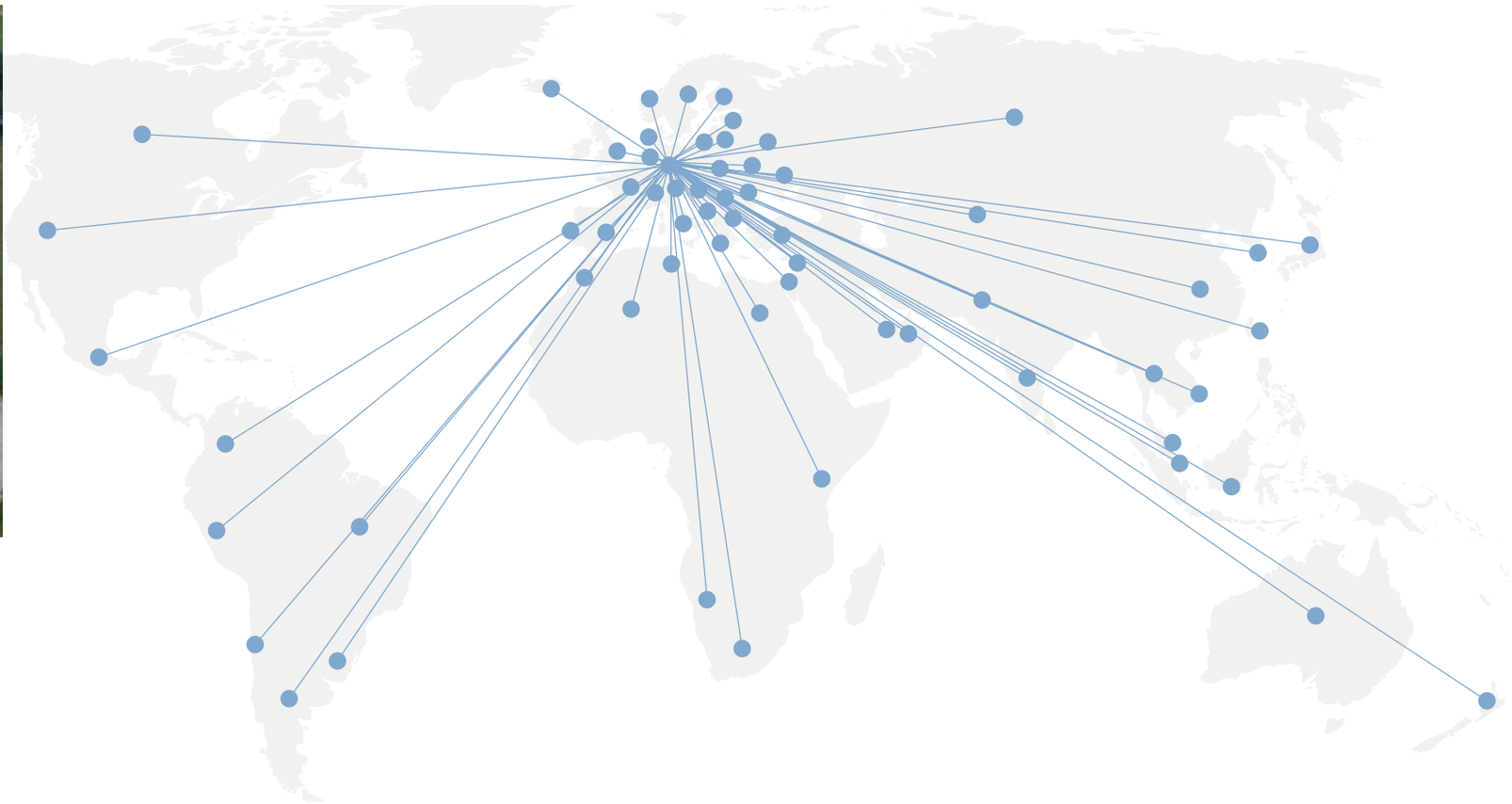

Nous livrons partout dans le monde

UNE RAISON DE NOTRE SUCCES EST LA COOPÉRATION PROCHE AVEC NOS VENDEURS. ILS SONT NOS PARTENAIRES LES PLUS IMPORTANTS.

Tous les jours, dans plus de 50 pays, artisans et entreprises industrielles comptent sur la fiabilité des tables de soudure Siegmund.

* Egypte
Algérie
* Australie
* Belgique
* Bosnie-Herzegovine
Brésil
* Bulgarie
Chili
* Chine
* Danemark
* Estonie
* Finlande
* France
* Grèce
* Inde
Indonésie
Israel
* Italie
* Japon
* Canada
Kazakhstan
* Croatie
* Letonie
Liechtenstein
* Lituanie
Luxembourg
* Malaisie
Maroc
Mexique
* Nouvelle Zélande
* Pays Bas
Norvège
* Autriche
Pakistan
* Pologne
* Portugal
* Roumanie
* Russie
* Suède
Suisse
* Serbie
* Singapour
* Slovaquie
* Slovénie
* Espagne
Afrique du Sud
* Corée du Sud
* Taiwan
* Thailande
* République Tchèque
Tunisie
* Turquie
* Ukraine
* Hongrie
Uruguay
* USA
* Emirats Arabes Unis
* Royaume-Uni
* Bielorussie

* Siegmund Expositions 2017 / 2018







Sujets, tendances, développements et bonnes conversations

LES EXPOSITIONS SONT TRÈS IMPORTANTES POUR NOUS

Les expositions reflètent les thèmes, les tendances et les développements des secteurs. Les expositions nous offrent un endroit et une opportunité d'échanger des expériences, des idées et des connaissances. Les expositions nous donnent aussi la plateforme appropriée pour introduire nos produits. Les expositions sont un endroit de rencontre pour de bonnes conversations et pour faire de bonnes affaires.

Venez nous rendre visite sur notre stand lors d'un salon et découvrez la qualité de nos produits par vous-mêmes.

Nous vous accueillerons avec plaisir pour un entretien individualisé.



Regardez notre vidéo de Schweissen und Schneiden 2017 et vivez l'expérience avec notre lion bavarois!

www.siegmund.com/Vschweissenundschneiden



Vous pouvez nous rencontrer sur 40 expositions autour du monde! Vous pouvez aussi trouver le calendrier des expos sur:

www.siegmund.com/Vexhibition-info



32 languages - toujours à jour en un click

En tant que leader commercial pour les tables de soudure de précision nous avons des relations commerciales internationales avec plus de 50 pays. Ainsi, une présence en ligne international nous est absolument nécessaire.

C'est notre aspiration de pouvoir communiquer avec vous dans votre langue maternelle. Nous nous présentons déjà dans le catalogue actuel ainsi que sur la toile mondiale dans 32 langues.

Visitez notre site internet et découvrez la gamme complète des produits Siegmund, de nombreuses vidéos d'applications clients et des offres spéciales.

Commandez vos produits en 1 clic, tous les jours, 24h/24.

www.siegmund.com

VOUS POUVEZ TRAVAILLER AVEC WWW.SIEGMUND.COM

Sur www.siegmund.com vous trouverez un instrument, qui ne vous donne pas seulement des informations sur notre entreprise et nos produits mais avec lequel vous pouvez travailler. Pour vous aider avec votre achat ou pour mieux vous orienter, en quelques clics vous apprenez, comment brider avec précision et préparer votre pièce, avec l'aide de nos accesoires suplémentaires tels que les prismes, les boulons de serrage rapide ou les équerres, sur les tables Siegmund.

Ou vous pouvez vous inspirer des "Autres": Un éventail d'entreprises de différents secteurs vous montre comment sont utilisées nos tables de bridage.

De nombreuses vidéos sur les possibilités et espaces à utiliser, ainsi que des clips sur nos apparitions sur les expositions ou l'extraordinaire test acide de nos tables extrêmement dures "Professional Extreme", vous montrent un apercu digital du monde de Siegmund.

Cliquez partout et profitez des offres spéciales et promos, que vous trouvez seulement sur www.siegmund.com



L'innovation pour votre succès et le nôtre

Nous sommes le leader mondial sur le segment table de soudure et voulons le rester. Pour cela, nous suivons notre stratégie avec rigueur, produire aussi dans le futur les meilleures tables de soudure.

Pour y arriver, nous avons besoin de toutes nos forces d'innovation ciblées vers notre objectif. Afin d'aller dans la bonne direction, nous nous efforçons de fournir un travail sérieux, de rester au contact du marché grâce à un dialogue constructif avec vous et de développer nos produits en continu pour réussir et rester compétitif.

SIEGMUND WORKSTATION

Avec le nouveau Siegmund Workstation, vous disposez de l'outil optimal dans le système modulaire Siegmund. Le Siegmund Workstation s'adapte à vos besoins et vos attentes et permet de se développer. Pour scier, percer ou souder – l'outil indispensable de chaque atelier!





SUB TABLE BOX

Notre conseil pour chaque table de soudure Siegmund: Avec votre ST Box vos outils sont toujours à portée de main. Créez de l'espace de rangement pour une table de soudure plus fonctionnelle.

SIEGMUND PREMIUM LIGHT

Pour le bridage de vos pièces, nous proposons à présent de nouveaux produits plus légers, qui impactent moins la charge maximale et facilite la manipulation.

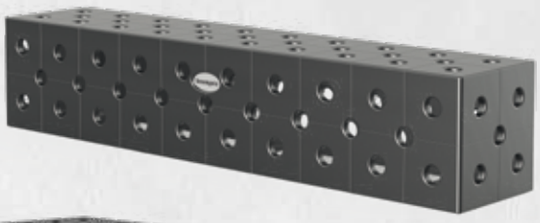





PRESSE SUR TABLE

La presse sur table est utilisée pour le redressage de produits acier déformés.

BOULON À BILLES RAPIDE AVEC POIGNÉE

Le boulon à billes avec poignée permet de brider rapidement, facilement et surtout sans outil supplémentaire les accessoires.





SUPPORT RÉGLABLE EN HAUTEUR

Le support réglable en hauteur avec graduation permet une surface de dépose robuste et s'adapte à tous nos systèmes d'alésages.

Grâce au concept intelligent de l'établi Siegmund, vos outils sont toujours accessibles. Vous gagnez de la place et votre espace de travail est rangé.

INDUSTRIE PREIS 2018
BEST OF

Notre Workstation Siegmund a été primé comme **BEST OF** pour le **PRIX INDUSTRIE 2018** dans la catégorie **Techniques de production.**



Dimensions Workstation (L x l x H): 1200 x 800 x 850 mm
Poids Workstation sans roulettes, ni tiroirs: env. 139 kg



PLAQUE À TROUS (1200 x 800 mm)

MATÉRIAUX

- Acier pour outillage
- Acier pour outillage + Nitruration plasma
- Acier pour outillage Premium Light
- Acier pour outillage Premium Light + Nitruration plasma
- Acier de qualité S355J2+N
- Acier de qualité S355J2+N + Nitruration plasma
- Inox
- Inox Light



PROTECTION CONTRE LA POUSSIÈRE

Sous la plaque supérieure de la table se trouvent deux tôles de protection. Elles protègent vos outils contre la poussière et les projections de soudure. Pour le nettoyage, il suffit de tirer les tôles vers l'extérieur comme des tiroirs.



PIEDS

Grâce à la combinaison du pied avec une roulette, le Siegmund Workstation devient mobile. Le pied est réglable en hauteur et vous assure ainsi une surface de travail précise. (Roulette en option)



CHARGE ADMISSIBLE

L'établi Workstation Siegmund supporte une charge totale d'env. 1.000 kg répartie sur la surface. Pour une utilisation avec les roulettes, la charge est réduite à env. 400 kg.

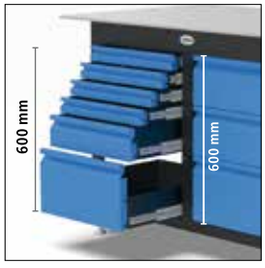

GAIN DE PLACE

Le Workstation Siegmund comporte des rangements prévus pour la plupart des accessoires. D'autres outils y trouvent leur place de manière à tout avoir à portée de main. En option, Siegmund propose des tiroirs de hauteurs différentes. Ils permettent le rangement d'outils de toutes sortes. Les tiroirs peuvent être commandés par la suite.

A droite et à gauche, 600 mm disponibles pour les tiroirs.

Créez de l'espace de rangement sous votre table de soudure avec la Sub Table Box de Siegmund.



Dimensions ST Box (L x l x H): 630 x 510 x 420 mm
Poids ST Box sans tiroir: env. 36 kg

Vos outils toujours à portée de main



SYSTEM 28 BASIC



SYSTEM 28



SYSTEM 22



SYSTEM 16 BASIC



SYSTEM 16



UN ESPACE DE TRAVAIL RANGÉ

Avec votre ST Box vos outils sont toujours à portée de main. Créez de l'espace de rangement pour une table de soudure plus fonctionnelle.

360 mm disponibles pour les tiroirs



CAPACITÉ DE CHARGE

La ST Box peut recevoir une charge maximale de env. 100 kg.
Chaque tiroir peut contenir env. 50 kg maxi.



BIEN PROTÉGÉ

Le châssis totalement fermé protège le contenu des tiroirs de la poussière et des projections de soudure.



FIXATION

La ST Box Siegmund se fixe sur toutes les tables de soudure Siegmund peu importe la dimension ou les renforts sous la table.



MONTAGE

La livraison comprend une notice pour le montage par vos soins.
Une fois montée, la ST Box se fixe simplement à la table de soudure.

Le nouveau matériau Siegmund Premium Light moins épais mais beaucoup plus dure permet de gagner 40% de poids par rapport au matériau utilisé en standard.

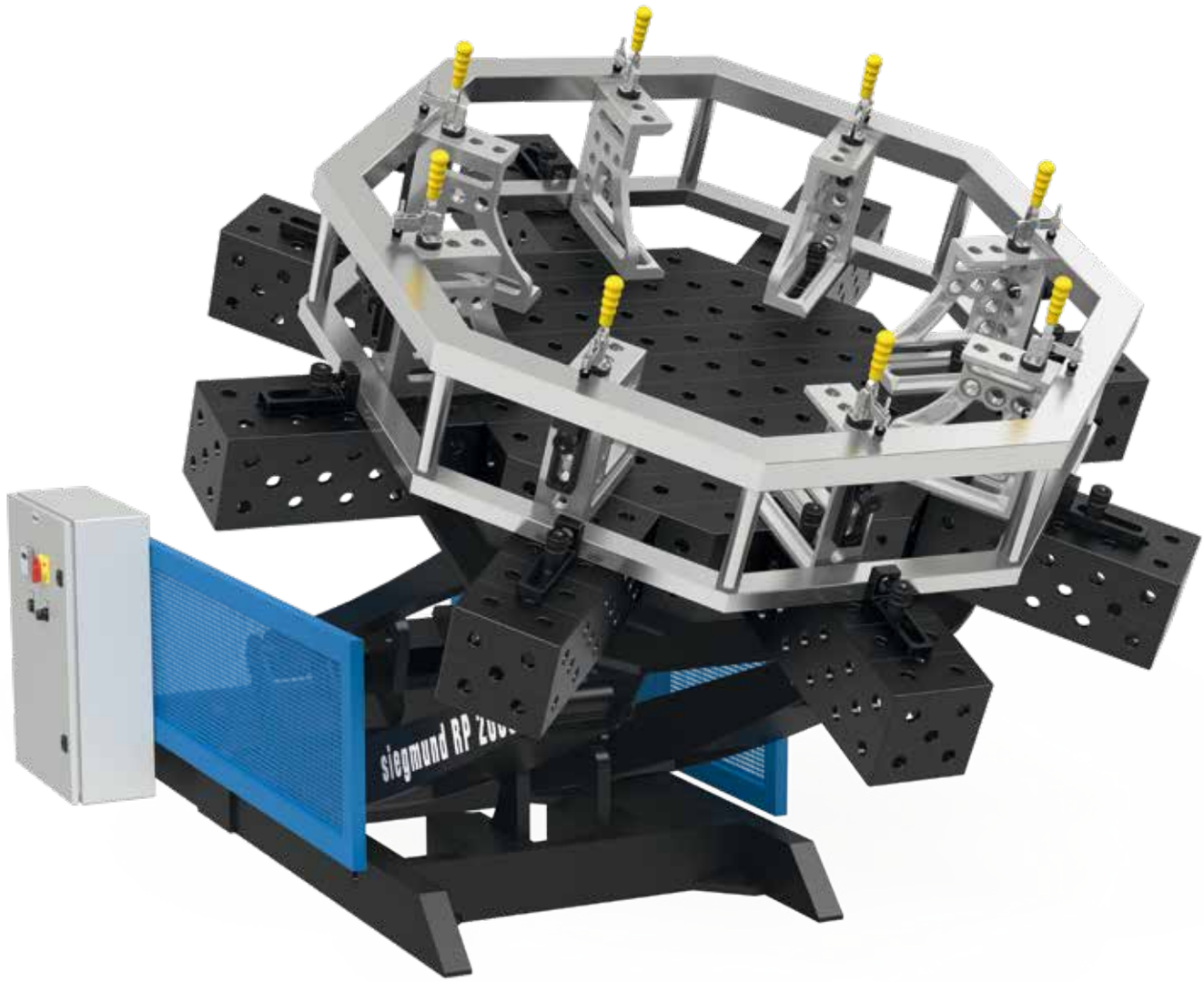

LA NOUVELLE SÉRIE PREMIUM LIGHT

Pour le bridage de vos pièces, nous proposons à présent de nouveaux produits plus légers, qui impactent moins la charge maximale et facilite la manipulation.

L'épaisseur plus faible des tables Light ne se traduit pas par une perte de qualité car nous utilisons notre alliage spécial Professional Extreme X8.7 pour la variante Light. Vous profitez donc de tous les avantages de Professional Extreme 8.7.

En particulier pour les applications avec robots ou positioneurs, le poids réduit permet un travail efficace.



CARACTÉRISTIQUES

Acier pour outillage traité à cœur X8.7,
nitruré plasma et revêtu BAR
Dureté à cœur env. 280 – 340 Vickers
Dureté en surface env. 450 – 850 Vickers

Alésages Ø 28 mm
Quadrillage 100x100 mm
Épaisseur 15 mm

RÉSISTANCE AUX CHOCS

Haute résistance aux chocs grâce à notre acier pour outillage traité à cœur.

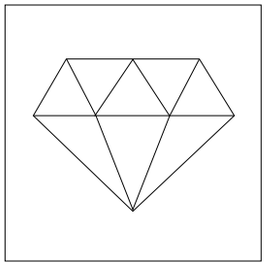

RÉSISTANCE À LA RAYURE & PROTECTION CONTRE LA CORROSION

Notre nitruration plasma combinée à notre revêtement BAR protègent nos tables contre les rayures, la corrosion et les projections de soudure.

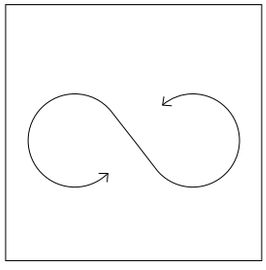

DURABILITÉ

Durée de vie prolongée grâce à notre alliage spécial Professional Extreme X8.7.

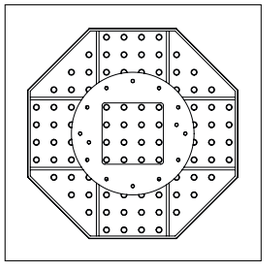

PLAQUE POUR ADAPTATEUR TABLES OCTOGONALES

Sur demande, nous pouvons réaliser (contre surcoût) votre plaque d'adaptation avec votre fixation spécifique. Selon les demandes client, le poids peut varier. Plaques de fixation des pieds ou plaques d'adaptation non comprises en standard pour les tables octogonales.

Le boulon à billes avec poignée permet de brider rapidement, facilement et surtout sans outil supplémentaire les accessoires.





COURSE DE BRIDAGE VARIABLE

La course de bridage peut se régler à l'aide de l'écrou de réglage de 33 à 60 mm.



INDIVIDUALISÉ

Très bien adapté à une utilisation sur des pièces spécifiques client.

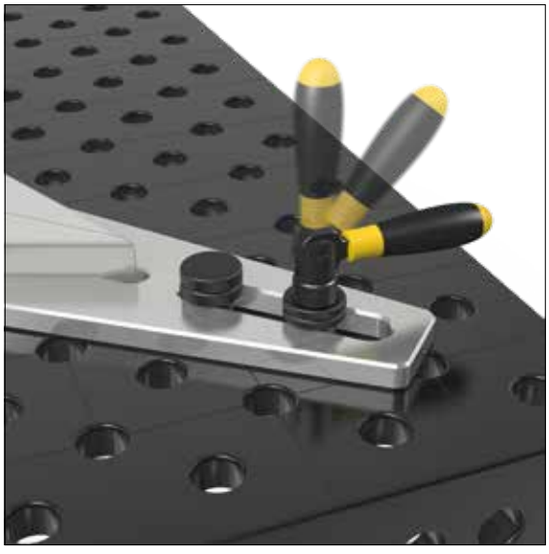

Redressez vos produits acier déformés ou redonnez la planéité perdue ou encore libérez les tensions du matériau avec la nouvelle presse sur table Siegmund.

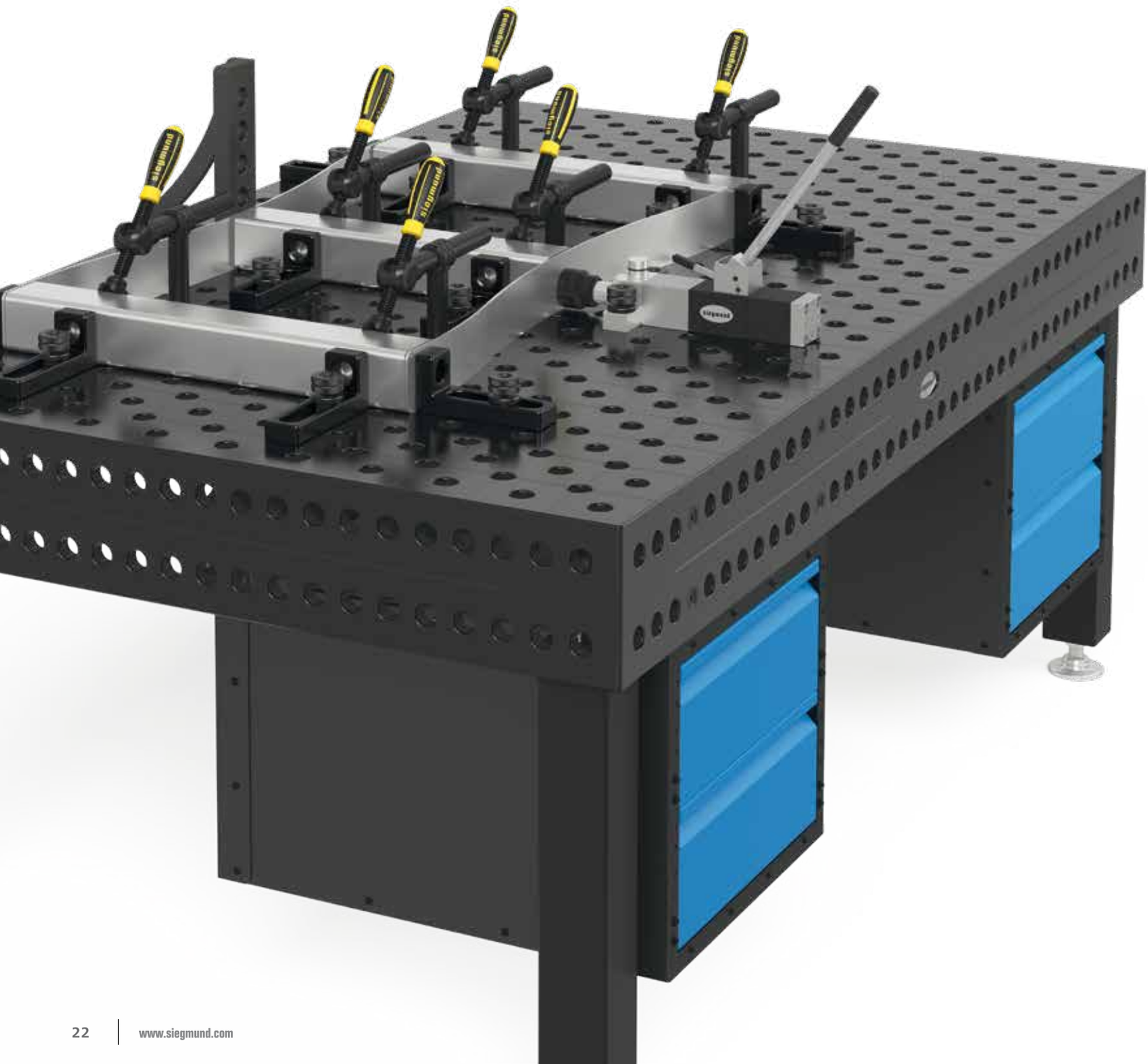

FORCE DE PRESSION IMPORTANTE

Force de pression 2,5 tonnes pour une pression d'utilisation de 330 N env.

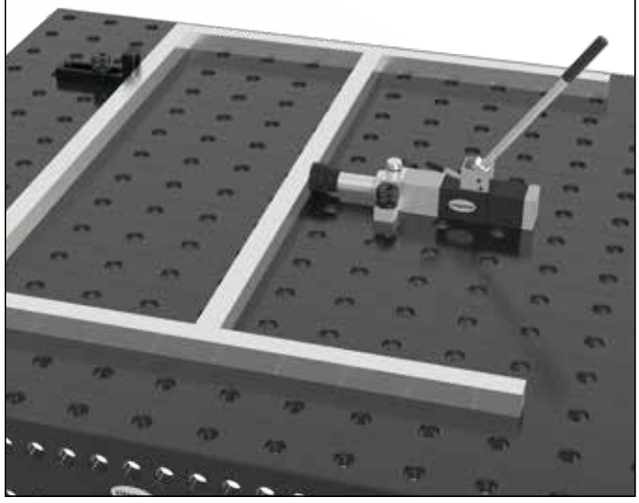

TRAVAILLER EN POSITION VERTICALE

A l'aide d'un boulon conçu spécialement et d'une butée par le dessus, vous pouvez fixer la presse sur table à une équerre.

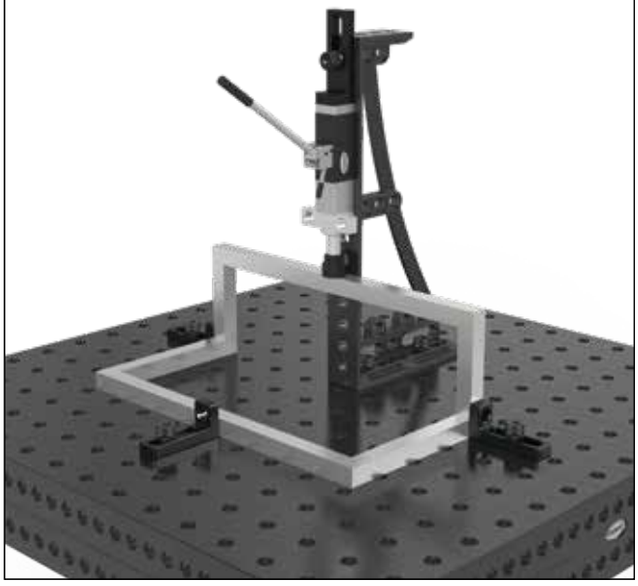

CINTRAGE DE TUBE

Avec une forme de cintrage, les tubes jusqu'au Ø 45 mm peuvent être cintrés ou redressés. Avec un processus de cintrage adapté et plusieurs passages, on obtient un résultat propre sans marques.



TRAVAILLER DANS LES ANGLES

Avec une pointe aluminium, on peut presser dans les angles sans endommager la soudure intérieure.

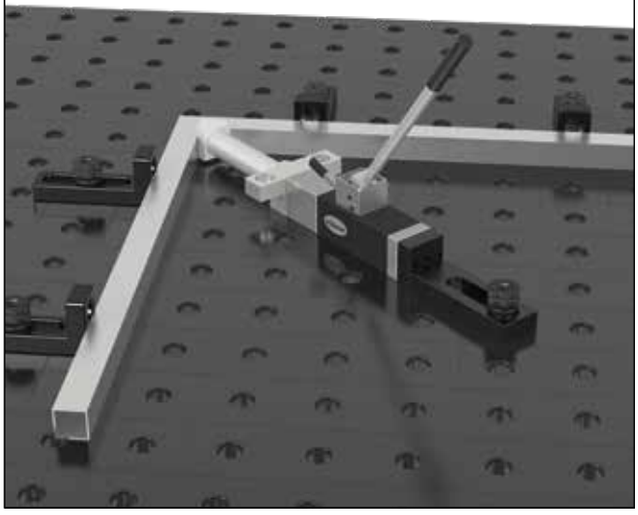

Pour améliorer votre travail au quotidien, nous développons en continu nos accessoires.

NITRURATION

de nombreux accessoires de bridage sont maintenant nitrurés aussi

RAYONNAGE

sur les Butées et Equerres

OPTIMISÉES

des adaptations pour plus de solidité

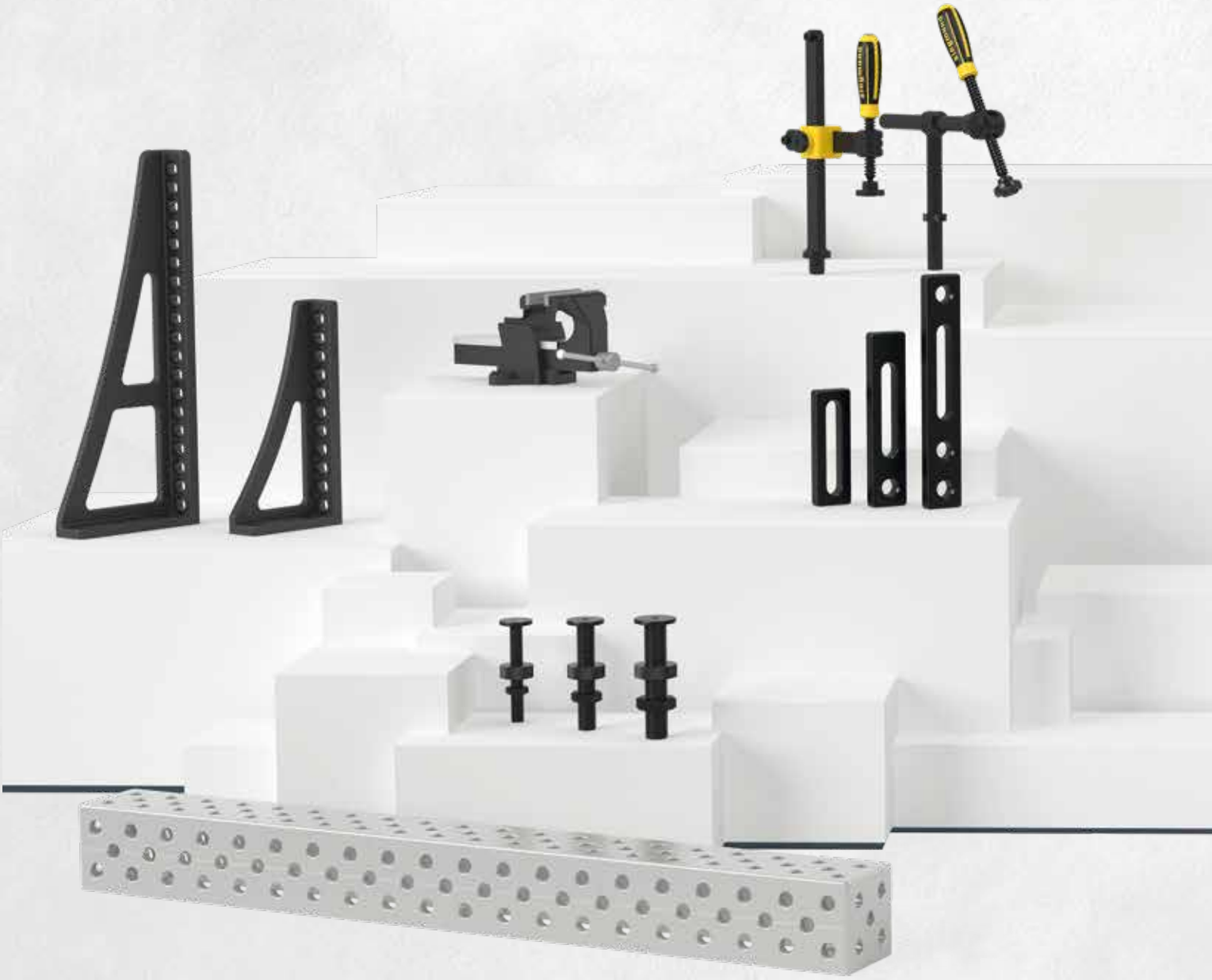

La photo montre une illustration de produits améliorés.

SYSTEME 22

de nombreux outils de bridage nouveaux

ELÉMENTS DE LIAISON

bridage compatible avec tous nos systèmes

ALU-TITANE

Poutre en U en Alu-titane pour de nouvelles possibilités de bridage



La meilleure fonctionnalité associée à un design exemplaire - voilà ce que sont les produits Siegmund.

Toutes les récompenses recues lors des dernières compétitions internationales de design sont autant une confirmation qu'une motivation, afin de continuer sur ce chemin innovant et créatif avec enthousiasme. Nous vous invitons à nous rejoindre!





2012
reddot design award

Des produits excellents:

Boulon à billes rapide
Table rainurée
Butée et équerre de bridage 800 Alu-Titane
Butée et équerre de bridage 1200 Alu-Titane



2013
International Design Excellence Awards

Des produits excellents:

Professional Extreme
Butée et équerre de bridage 800 Alu-Titane



2013
iF product design award

Des produits excellents:

Boulon à billes réglage en hauteur
Butée et équerre de bridage 600 GK nitrurée plasma
Butée et équerre de bridage 800 GK nitrurée plasma



2013
reddot design award

Des produits excellents:

Professional Extreme



2014
German Design Award Special Mention

Des produits excellents:

Boulon à billes rapide



2018
Industriepreis „BEST OF"

Des produits excellents:

Siegmund Workstation

Les bons accessoires pour réussir vos projets

Nous proposons pour chaque activité un assortiment de produits compatibles et parfaitement adaptés. Grâce à notre système modulaire innovant avec une grande diversité d'éléments de bridage, vous pourrez rapidement réaliser des montages complexes selon vos besoins spécifiques.

SIEGMUND EN ACTION

Que ce soit un petit atelier d'artisan ou une usine industrielle célèbre, fabrication de prototype ou de série, avec ou sans robotisation:

Nos systèmes de table de soudure et de bridage sont utilisés dans un multitudes d'industries!



















100%

PERFORMANCE AU QUOTIDIEN







Tous les textes, photos et éléments du catalogue sont soumis au copyright de Bernd Siegmund GmbH. Aucune partie des pages suivantes ne peut être retravaillée d'une manière analogique ou digitale pour copie, diffusion ou publication en dehors du catalogue.



JORDI SCHLOSSEREI, AARBURG (CH)

Depuis 1995, la serrurerie-métallerie Jordi crée, développe et fabrique différentes pièces en rapport avec la maison d'habitation. La société combine le métal avec d'autres matériaux pour la réalisation de ses produits. Pour toutes ces activités très variées, les tables de soudure Siegmund sont une excellente base de travail.

Dans nos exemples pratiques, vous pouvez voir la réalisation d'un garde-corps pour le balcon d'une maison pour plusieurs familles. Pour un travail rapide et efficace, les éléments du garde-corps sont bridés avec des butées et des pinces de bridage sur la table de soudure et sont ensuite soudés.









T. T. ROZSDAMENTES, BUDAPEST (HU)

La société hongroise T. T. Rozsdamentes réalise des cuisines pour collectivités, des installations pour les hôpitaux et des pièces pour l'automobile (par exemple des logos pour les points de vente d'une marque connue)

Avant les tables de soudure Professional Extreme Siegmund, la fabrication des logos prenaient bien plus de temps car la chaleur de la soudure déformait les logos métalliques et des opérations de redressage coûteuses étaient nécessaires. La table de soudure Siegmund empêche la déformation lors de la soudure et garantit un produit fini de grande qualité.







NORTON MOTORCYCLES, DERBY (UK)

Norton Motorcycles de Grande-Bretagne avec son expérience de plus de 100 ans est reconnu pour son design unique dans le monde de la course professionnelle comme chez les amateurs. Norton assure tous les domaines de fabrication d'une moto, qui va de la recherche et développement à la réalisation en passant par les tests et jusqu'à l'expédition dans l'usine de Hastings House.

Pour assurer la qualité et la robustesse des cadres de moto, Norton travaille sur des tables de soudure Professional Extreme Siegmund. Les photos montrent comment des parties du cadre sont bridées et soudées avec précision grâce à l'utilisation de pinces de bridage et de grandes équerres.





SCHLOSSEREI MOOSBRUGGER GMBH, AU (AT)

La serrurerie familiale Mossbrugger GmbH réalise depuis 1995 des constructions en acier et plus particulièrement pour les grues ainsi que divers travaux de serrurerie. Pour tous ces projets très diversifiés, la société Moosbrugger fait confiance à la flexibilité et la qualité des tables de soudure Siegmund.

L'exemple pratique montre la fabrication d'un bac à fleurs. Pour ce projet, l'accent est mis sur la longévité des matériaux utilisés et la précision de la réalisation. La table de soudure Siegmund constitue la base adaptée aux exigences client. A l'aide de grandes équerres, les pièces sont bridées rapidement et de manière flexible sur la table Extrême et peuvent être soudées avec une grande précision.









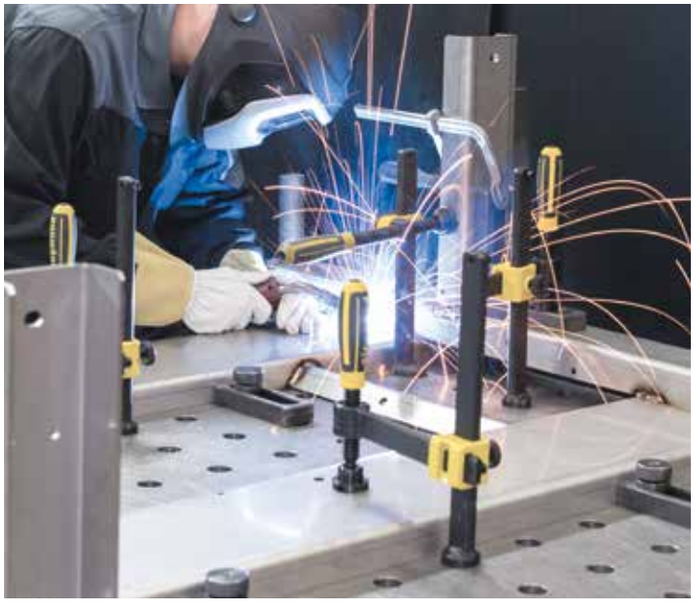

W. NUSSER GMBH, SCHWABMUENCHEN (DE)

Voici la fixation d'un cadre de sous-structure pour un logement métallique (industrie alimentaire).

La texture de surface des tables nitrurées Siegmund est facilement visible même après de nombreuses années d'utilisation. Le processus spécial de durcissement de la surface empêche l'adhérence des projections de soudure.







SIEMENS AG, MUENCHEN (DE)

Une locomotive passe par plusieurs postes de travail pendant le procédé de fabrication dans l'usine munichoise.

Dans ce poste la coquille du bâti est bridée, et des composants additionnels sont fixés et soudés. L'installation du plancher est aussi fait ici, à cause du mécanisme de rotation spécialement développé.

Le bâti de 18 mètres de long a un poids total d'approx. 10 tonnes.







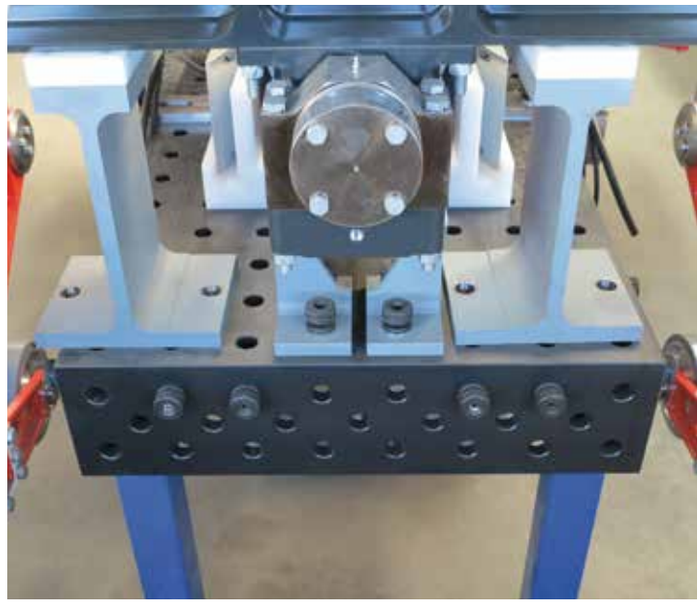

MAURER SOEHNE GMBH & CO. KG, MUENCHEN (DE)

Un atelier complet de 80x20 m a été entièrement équipé avec des rails supports de positionnement Siegmund. A cause des charges très importantes, les alésages ont été renforcés avec des bagues traitées. Le montage a été réalisée par Siegmund à l'aide de technologie laser 3D dernier cri.

En utilisant un système plateforme spécifique constitué d'éléments standards, quelques montages de fabrication sont reliés au système à rails. Les éléments de la plate-forme ainsi que les tables Siegmund peuvent être positionnés et bridés n'importe où, créant ainsi une flexibilité maximale.

Les illustrations montrent comment sont assemblés et ajustés les charriots d'un grand huit sur les tables Siegmund, en utilisant les gabarits fournis par le client. Grâce à la précision de fabrication élevée, la sécurité maximale est garantie pour les attractions de parcs de loisirs.

NOBISKRUG GMBH, RENDSBURG (DE)

Jusqu'à six tables Siegmund sont montées dans le hall des chantiers navals pour des longueurs de tuyauteries allant jusqu'à 5600 m pour un seul yacht de luxe.

L'installation précise des systèmes de tuyauterie demande une tolérance de production minimum.











JUERGEN HACKINGER, WALDKIRCHEN (DE)

L'illustration montre la production d'un rail de balcon en inox pour une maison individuelle d'une longueur de 11 m.

L'équipement de base de l'atelier nouvellement équipé consiste en des accesoires et tables Siegmund.

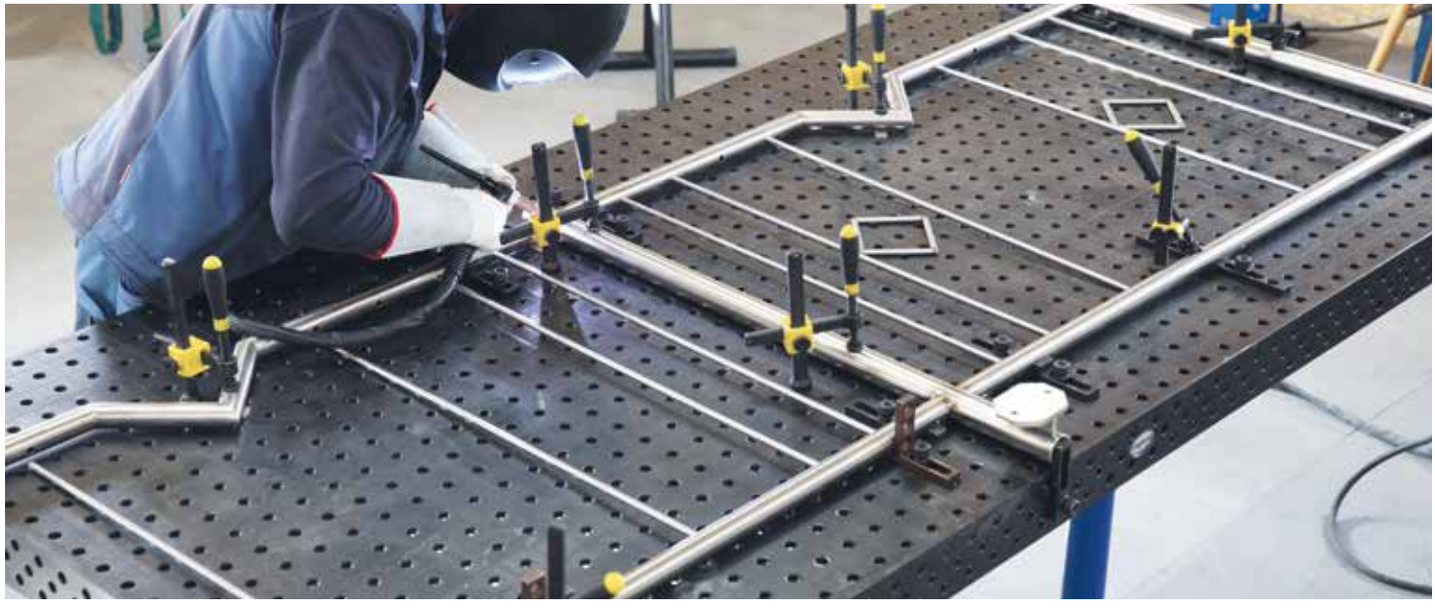





MATTHAEUS SCHMID, BALTRINGEN (DE)

Les tolérances de production minimales ainsi que la capacité de charge maximale des rails support de positionnement Siegmund, combinés à des tables sur châssis de liaison, permettent la construction au millimètre près d'une promenade aérienne de 53 m de long, pesant 70 tonnes.







HERZ ENERGIETECHNIK GMBH, PINKAFELD (AT)

Vous pouvez voir la fabrication d'une chaudière à condensation pour bûches et briquettes de bois. La chaudière est construite sur une table Siegmund avec pieds raccourcis, puisque la plupart du travail de soudure pendant le procédé de fabrication se passe dans la partie supérieure de la pièce de travail.

Pour permettre un travail efficace et rapide, des équerres fontes adaptées à la taille de la chaudière sont bridées sur la table. À l'aide de boulons magnétiques le revêtement extérieur de la chaudière est bridé en quelques secondes, et peut être fixé après quelques opérations.

Les dimensions de la chaudière sont 1400 x 600 x 1400 mm, pesant 515 kg.







MAN, POLAND (PL)

À Starachowice, prototypes et "maquettes" de bus sont construites puis envoyées à Munich pour des tests de résistance. Après avoir passé la phase de test, ils peuvent aller en production.

Pour répondre à une demande en perpétuel changement, deux systèmes différents ont été installés. Le premier consiste en un rail support de positionnement hors-sol, servant de base pour un programme d'installation de tables et poutres en U. Le second système est une combinaison d'un rail cylindrique Siegmund et d'un rail support de positionnement Siegmund, avec quatres tables Siegmund mobiles.

Les illustrations montrent la production d'une "maquette" dans le dispositif pré-installé. Elle est équipée avec une nouvelle génération de portes de bus. Elles sont fabriquées sur le second système.





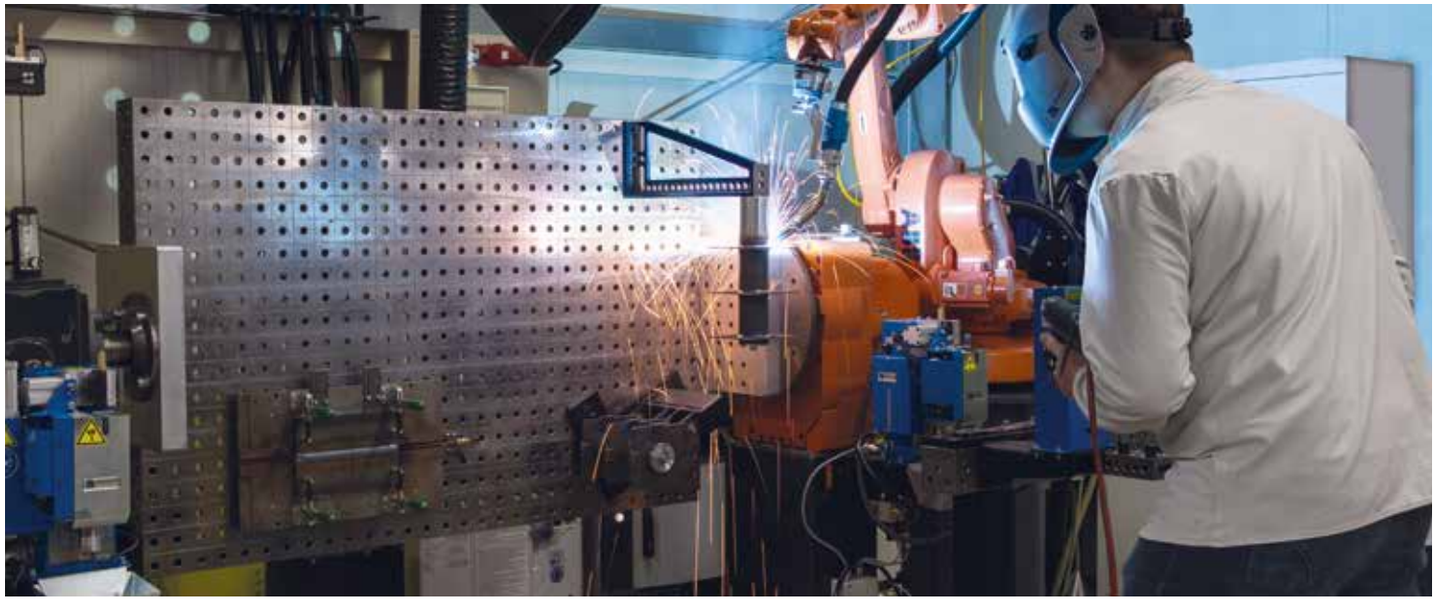

TBI INDUSTRIES GMBH, FERNWALD-STEINBACH (DE)

TBi Industries GmbH est un fabricant d'équipements de soudure de qualité, spécialisé dans le développement et la production de torches et plus précisément les torches et appareils de décapage pour la soudure robotisée. Dans leur propre centre d'essais technologiques et de développement, les tables de bridage Siegmund sont utilisées pour les soudures test.

Sur les photos, vous pouvez voir un protocole de test avec un robot de soudure. La table est fixée à l'aide d'une plaque d'adaptation à un manipulateur et constitue ainsi une surface de référence précise même en position inclinée pour des travaux de soudure de qualité.

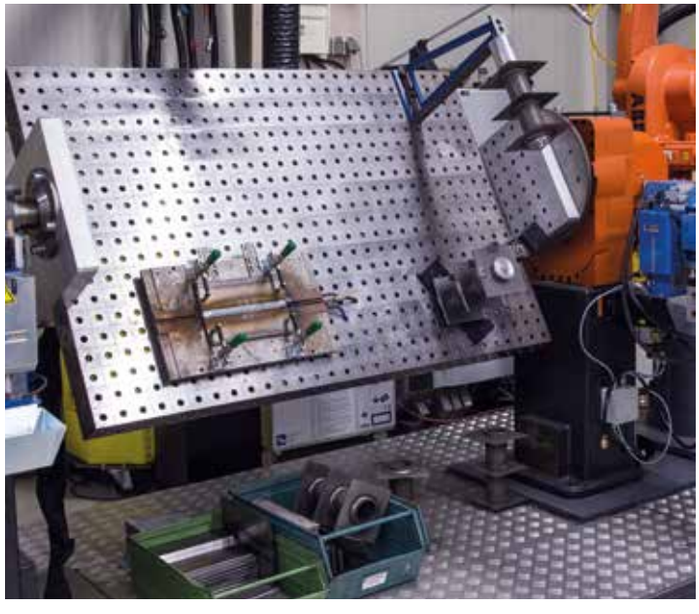

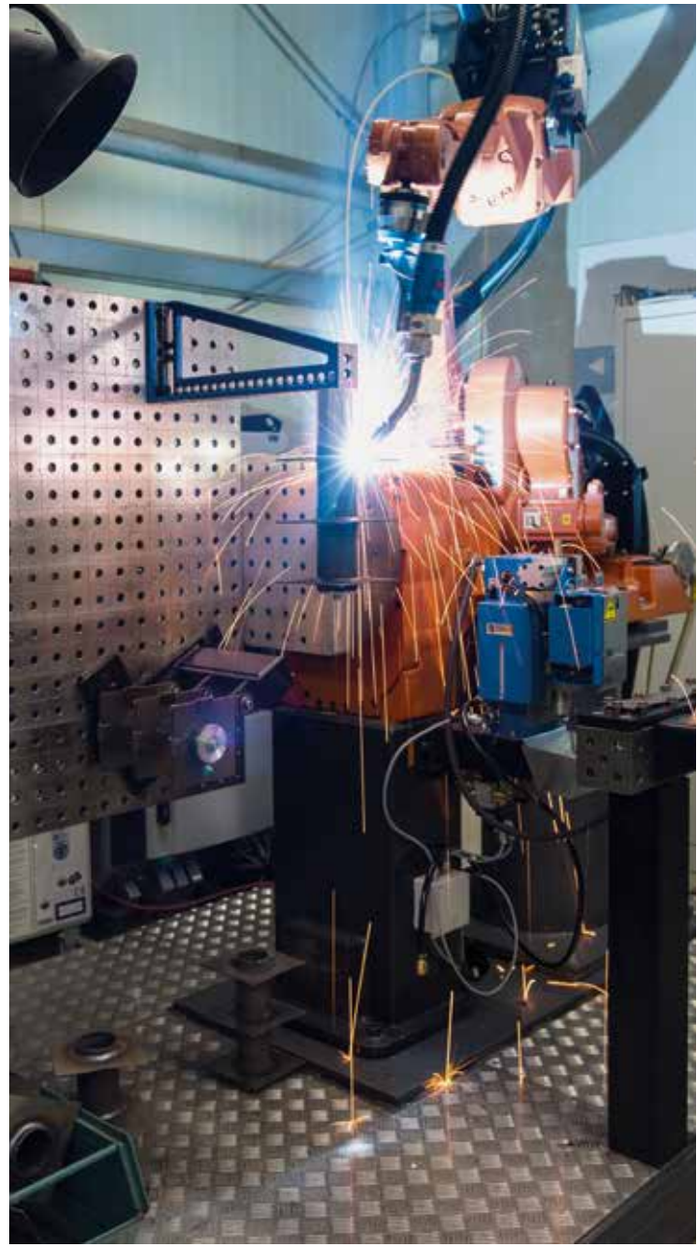



RICHTER LIGHTING TECHNOLOGIES, HEUBACH (DE)

Depuis 1994, la société Richter Lighting Technologies GmbH est un acteur expérimenté dans le développement et la fabrication de concepts d'éclairages et d'architectures. Richter s'efforce de fournir à ces clients des produits professionnels, simples d'utilisation, efficaces et économiques.

L'exemple pratique montre le montage d'un lampadaire spécial et d'un panneau acoustique. Sur la table de soudure Siegmund, des brosses conductrices en graphite (spécifiques client) sont bridées. Elles empêchent la charge électrostatique durant la réalisation. De plus les brosses permettent de bouger sans problème les pièces sans endommager le plexiglas et les profilés. Le quadrillage parallèle Siegmund des alésages garantit une disposition régulière des brosses.









MARKTHALER GMBH & CO. KG, KAUFBEUREN (DE)

Les illustrations montrent la fabrication d'un conteneur spécial, servant de cuve de récupération des fluides de percage. Ceci est utilisé dans l'ingénierie civile pour percer dans des poteaux de fondation. Les fluides de percage sont collectés et nettoyés. Pour stabiliser l'alésage, le fluide de percage est repompé dedans plus tard.

En utilisant les tables Siegmund, aucun modèle ou dispositif ne doit être produit, réduisant ainsi le temps de production de petites séries de 20 - 25 %.

Le conteneur pèse 6,4 tonnes et mesure 10m de large, 2,5 m de haut et 2,5 m de profondeur.







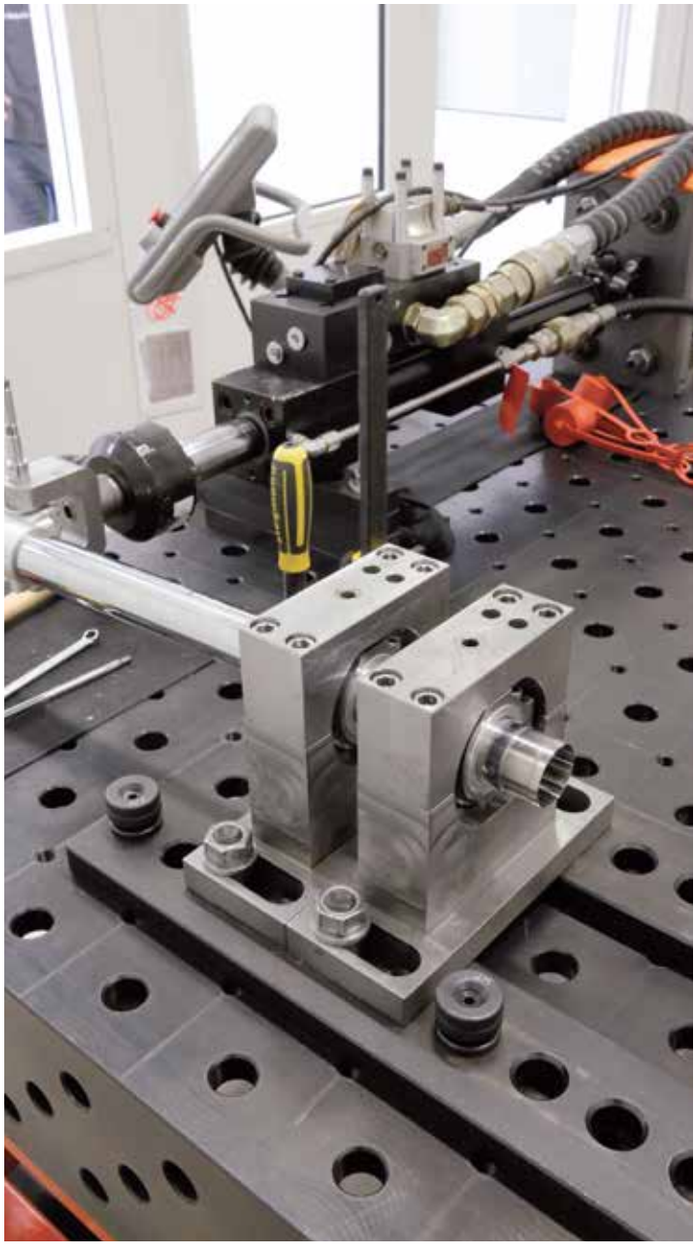

WP PERFORMANCE SYSTEMS GMBH, MUNDERFING (AT)

Leur centre de test interne conduit des tests statiques et dynamiques des composants. Selon le matériau et la situation d'éprouvement la durée du test varie entre 3 et 80 heures par objet de test.

Les illustrations montrent le contrôle qualité des cylindres de direction télescopiques.



"STACKER" COMPANY, MOSCOW (RU)











SEMET MASCHINENBAU GMBH & CO. KG, BRACKENHEIM (DE)

L'illustration montre une échelle télescopique pour camion entrain d'être testée pour le fléchissement et le respect des tolérances.

A l'aide du système rail et de poutres en U les butées de la grue sont réajustées. Les butées servent plus tard de fixations pour l'échelle télescopique.

Le procédé de fabrication se déroule entièrement sur des produits Siegmund.

Une échelle télescopique mesure 8 m de long, pèse env. 2 tonnes et accepte une charge d'env. 1.5 tonnes.







ETA HEIZTECHNIK GMBH, HOFKIRCHEN (AT)

Un chauffage à remous pour un entrepôt de copeaux de bois est construit sur une table Siegmund.

Le temps de production par pièce est approx. de 1,5 heures. La pièce finie a un diamètre de 6 mètres.









VOITH TURBO, KIEL (DE)

Les illustrations montrent la production de locomotives diesel.

Les tables nitrurées plasma necessitent peu d'entretien, permettant ainsi une mise à niveau rapide. Les dispositifs de bridage Siegmund permettent aussi la production rapide pour la petite série.



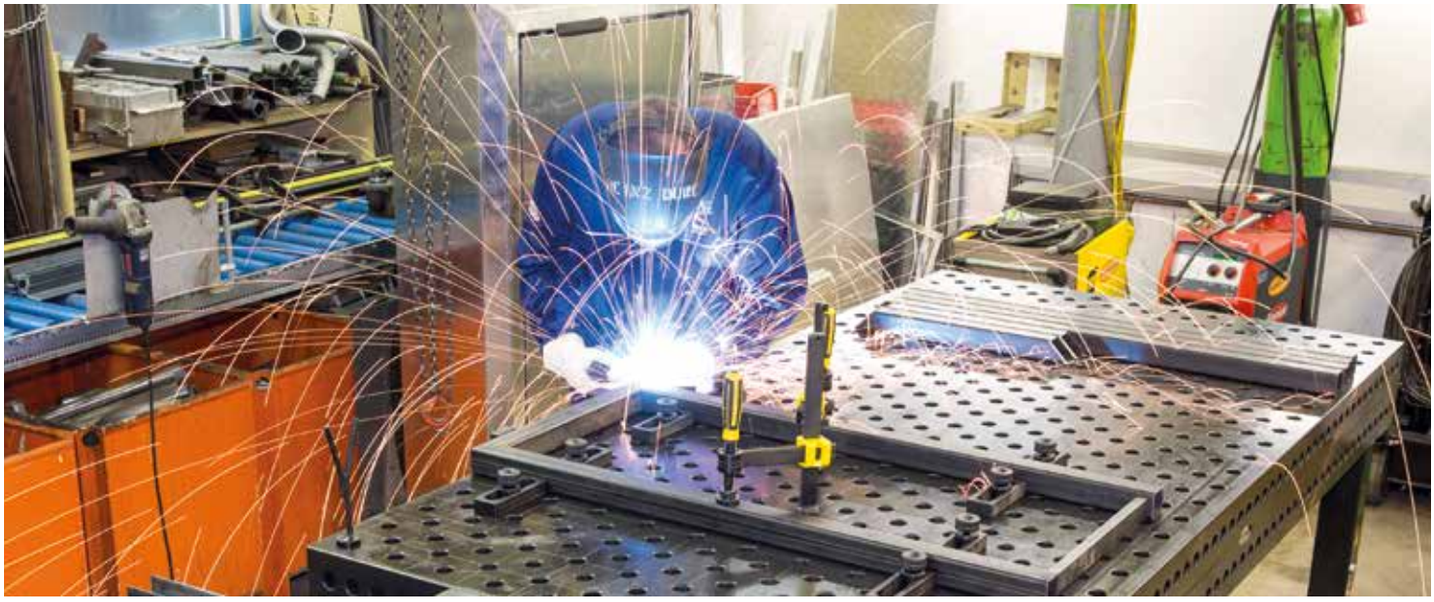

HEINZ DUWE, RESPONSABLE SERRURERIE, GOETZIS (AT)

Depuis 2008, la société unipersonnelle de Heinz Duwe réalise de petites pièces et de petites séries en aciers et métaux variés. Pour son atelier, le serrurier et soudeur Heinz Duwe fait confiance à la qualité Siegmund depuis de nombreuses années. Grâce au système de bridage très flexible des tables de soudure Siegmund, changer d'outillage ou rallonger la table est très facile et rapide.

Vous pouvez voir la réalisation d'étagères et d'un coffre supplémentaire spécial pour pick-up.







AGRIKON KAM KFT, KISKUNMAJSA (HU)

Depuis 1993, la société Agrikon Kam Kft fabrique des cabines pour machines de chantier, tracteurs et véhicules autonomes. Pour la soudure des pièces composants la cabine, Agrikon Kam Kft fait confiance à la qualité et la fiabilité des tables de soudure et de bridage Siegmund.

La série de photos montrent la réalisation de gabarits pour la production de cabines de grues. A l'aide des pinces de bridage à réglage fin et des équerres, le gabarit est bridé avec précision pour une soudure sans déformation. Si une modification du gabarit était nécessaire, la mise en place des accessoires sur le gabarit de bridage serait réalisée très rapidement grâce à la flexibilité du système Siegmund.









STERN EDELSTAHL, GEIERSTHAL (DE)

L'entreprise Stern Edelstahl GmbH basée en Allemagne peut s'appuyer sur l'expérience de plusieurs générations. Elle propose ses compétences dans les domaines de la tuyauterie, des installations spéciales mais aussi dans la tôlerie. Pour donner entière satisfaction à ses clients, Stern Edelstahl réalise ses produits sur des tables de soudure et sur la nouvelle Workstation.

Nous avons pu assister à la réalisation de pièces de tôlerie et de pièces de tuyauterie sur une table de soudure Extrem. Grâce aux temps très courts de changements d'outillages et à la précision des tables de soudure et de bridage Siegmund, la société Stern Edelstahl peut produire des produits de grande qualité tout en restant très compétitif pour ses clients.







MÉTALLERIE BOEHM GMBH, EICHSTAETT (DE)

Ici vous pouvez voir comment est fabriqué un escalier de secours d'une cafétéria d'une école primaire sur plusieurs tables Siegmund interconnectées.

La construction de forme cylindrique pèse approx. 4 tonnes, et est soudée à partir de tôles de 15 mm. L'escalier mesure 10 m de long, 1,35 m de large et 1,60 m de haut.









GROB-WERKE GMBH & CO. KG, MINDELHEIM (DE)

Grâce aux tables Siegmund, les besoins individuels des clients pour la fabrication de machines complexes sont assouvis.

Le système sophistiqué Siegmund facilite le réajustement rapide et flexible des accessoires de bridage, fournissant une solution économe en temps pour la petite série et le design personnalisé.



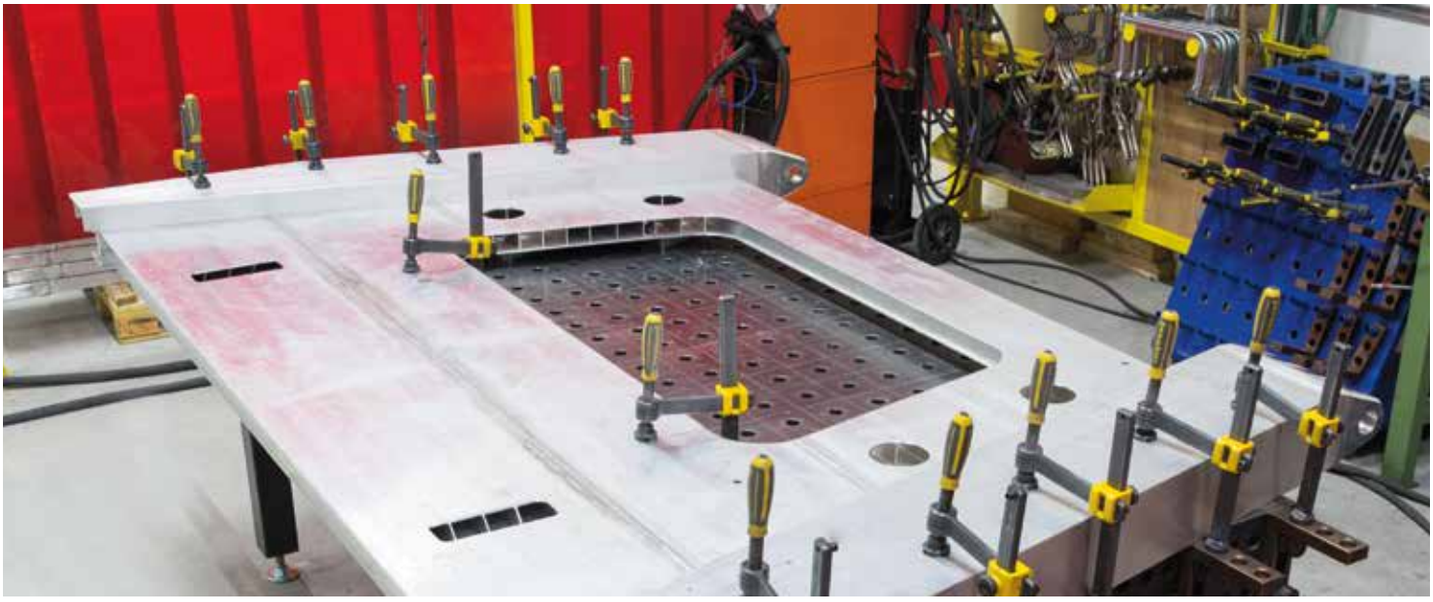





STADLER BUSSNANG AG, BUSSNANG (CH)

Une canopée ainsi que des modules de crash-test pour wagons sont fabriqués. Ils sont faits en aluminium, comme d'autres éléments individuels, et sont fabriqués sur des tables Siegmund. Plus tard les composants sont assemblés et soudés afin de créer un wagon.





GREUB, LOTZWIL (CH)

Les illustrations montrent la production de façades en verre personnalisées pour cheminée. La surface précise des tables Siegmund combinée à la flexibilité de ses accessoires augmente la productivité de la production de pièce de 20-30%.







BHDT GMBH, HOENIGSBERG (AT)

Les tables Siegmund facilitent la préfabrication de lignes isométriques. Grâce à la haute précision des tables, les mesures finales et intermédiaires peuvent être effectuées à tout moment. Cela ne résulte pas seulement en une économie potentielle de travail direct p. e. l'assemblage, mais cela résulte aussi en une diminution des retouches.





KUHN-GELDROP BV, GELDROP (NL)

La société Kuhn-Geldrop BV est depuis Février 2009 une filiale du groupe international KUHN, qui commercialise des machines et véhicules pour l'agriculture. Le site est chargé du développement et de la fabrication de presses et d'enrubanneuses pour balle de foin.

Notre exemple d'utilisation montre la réalisation d'une partie d'une presse à foin. Pour obtenir une grande surface de travail, deux tables de soudure ont été assemblées. Ce qui permet le bridage et la soudure précise de grandes pièces.







KALFÉM, HUNGARY (HU)

Depuis 1993, la société Kalfém en Hongrie, produit des solutions individualisées d'armoires et d'étagères modulaires. Les clients sont aussi bien de grandes enseignes de stations-service que de petites entreprises ou même des particuliers.

Sur les photos, vous pouvez voir la fabrication du cadre d'une armoire à outillages. Toutes les étapes sont réalisées sur des tables de soudure Siegmund. Grâce à la rapidité de montage et à la grande précision, Kalfém est très concurrentielle et propose des produits de haute qualité.









CONSTRUCTION DE VÉHICULE KRAMPE, COESFELD (DE)

Leader sur le marché des bennes agricoles en Allemagne, la société Krampe fabrique des remorques depuis plus de trente ans à Coesfeld, Westphalia. Krampe est spécialisée dans le développement et la fabrication de solutions de transport sur mesure pour l'agriculture et la sylviculture, l'industrie du bâtiment, les entreprises de gestion des déchets ainsi que les ateliers municipaux.

Sur les photos, vous pouvez voir la fabrication d'un hayon en aluminium pour un semi-remorque équipé d'une bande transporteuse. Les pièces sont pointées et soudées sur une table de soudure Extreme 8.7.







MA METAL CONSTRUCTION, DIEBURG (DE)

Des escaliers aux garages et toitures de terrasses en passant par des constructions spéciales – la large gamme de produits de MA Metal Construction à Dieburg, Allemagne, nécessite des équipements de travail solides, fiables et précis.

Nous avons eu la chance d'observer comment un système de convoyage de viande était fabriqué sur une table de soudure Extreme 8.7. La soudure à elle seule nécessite environ 35 heures.







SCITEEX, WARSAW (PL)

Plus grand et sans limite - Plus de surface de travail, plus de flexibilité.

Si vous avez de grandes pièces, qui nécessitent un assemblage plat et sans défaut, le système plate-forme constitué de plaques ou tables assemblées est la bonne solution, déjà adoptée par de nombreux clients.

La quantité de commandes récentes pour ces systèmes prouve que ces solutions sont réellement efficaces. Le gros gros avantage au final est la capacité de produire rapidement et précisément de grandes pièces.





CONSTRUCTION MÉTALLIQUE KUENZLE, WEINFELDEN (CH)

En tant qu'entreprise experte dans la construction métallique, Kuenzle Metallbau AG produit des pièces pour des architectes, des entrepreneurs du bâtiment ou des particuliers. Une planification parfaite et un espace de travail équipé de façon optimale permet une grande flexibilité et précision. Grâce à notre savoir-faire, des produits de haute qualité sont réalisés sur nos tables de soudure Siegmund.

Les photos montrent la production d'un garde-corps équipé de profilés pour une paroi en verre. Pour pouvoir travailler aussi efficacement et rapidement que possible, les butées et équerres sont fixées comme un cadre de montage sur la table Extreme d'une dimension correspondant à la taille du garde-corps. Ainsi, les pièces composant le garde-corps sont bridées et soudées en un tour de main.



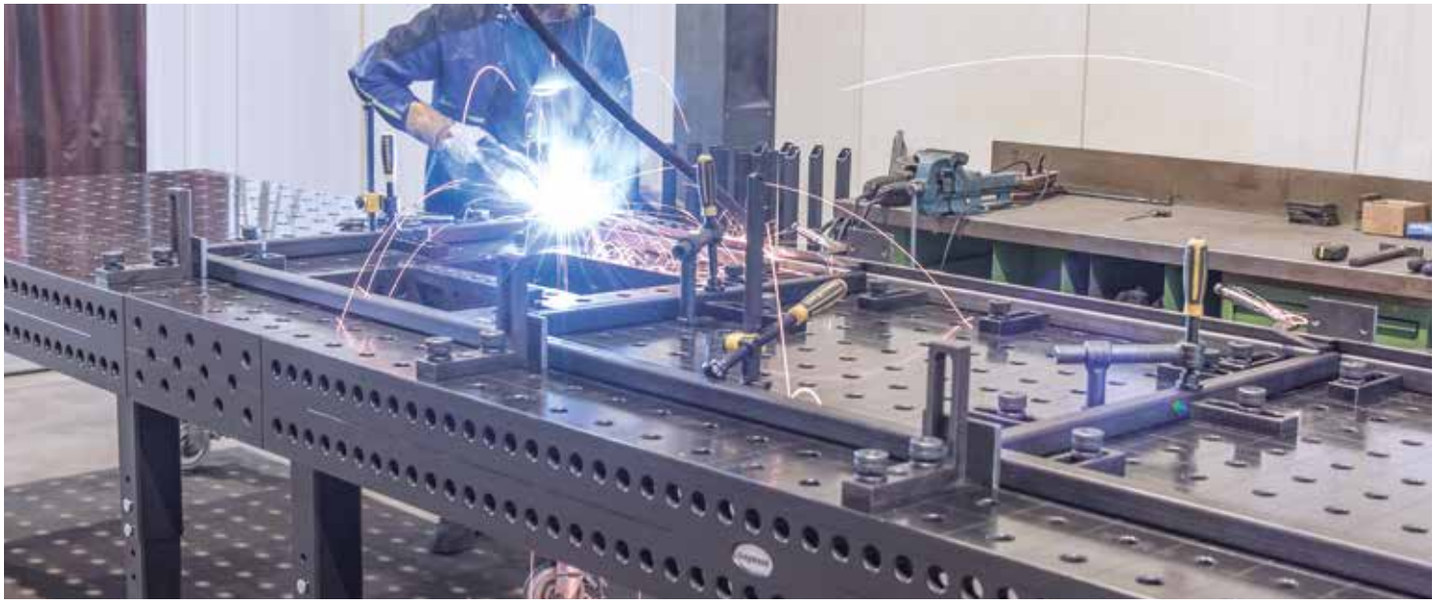

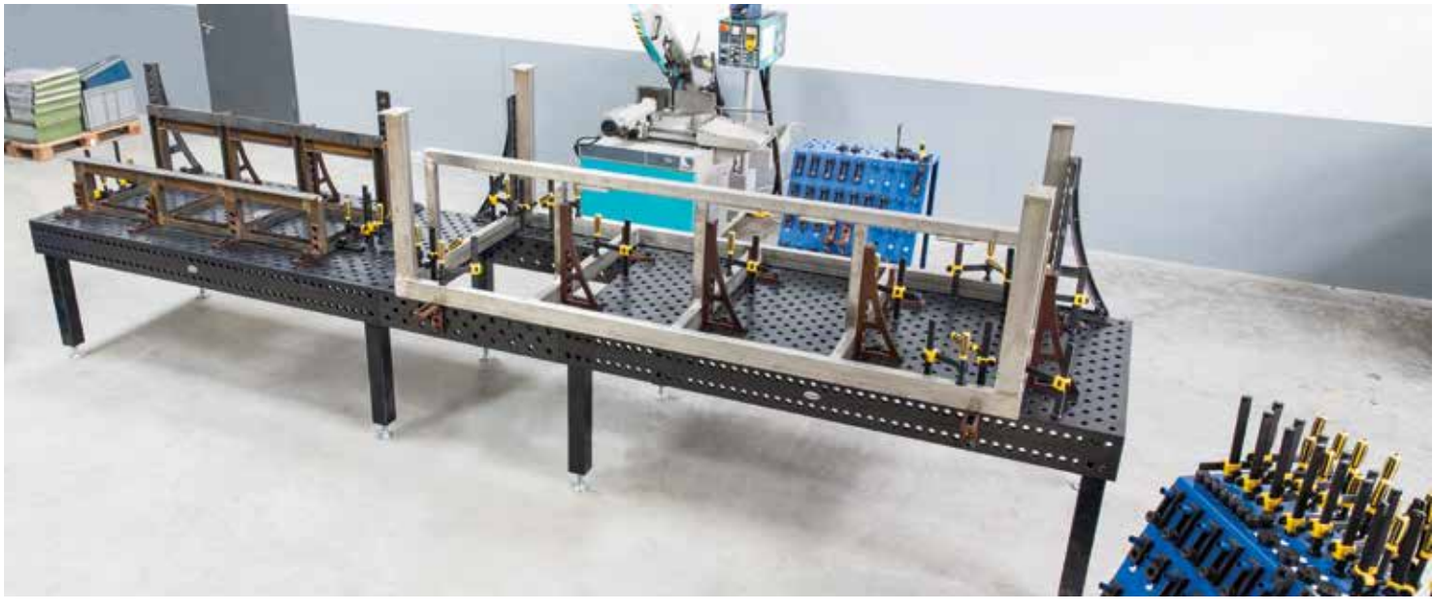

GETZNER TEXTIL AG, BLUDENZ (AT)

Getzner Textil, fondée en 1818 est aujourd'hui le leader des bazins damassés africains pour vêtements de haute qualité et compte parmi les fournisseurs les plus importants de tissus pour chemises et blouses. Les vêtements de travail et les tissus techniques complètent la gamme innovante de la société. Grâce à l'implication du personnel de Getzner Textil AG, l'entreprise a réussi à maintenir ou à augmenter son leadership aussi bien stratégique que dans le quotidien opérationnel. Ce qui constitue une performance à l'heure actuelle. Pour adapter rapidement la production aux nouveaux marchés et élargir la gamme, Getzner a misé sur les tables de soudure et de bridage Siegmund. Vous pouvez voir la fabrication d'une protection pour un câble très haute tension ainsi que la réalisation d'une table spéciale pour une installation de dosage. Après un process de soudure de 9 à 10 heures, la table spéciale est retournée pour y fixer un container de 3x 1000 Litres pour la production textile.







BAX METAAL, BERGEIJK (NL)

Depuis plus de 25 ans, la société hollandaise Bax Metaal est reconnue pour son savoir-faire, sa qualité et sa fiabilité dans le domaine de la tôle et du tube inox, alu et acier. Avant le début de la fabrication, les projets sont développés avec les clients au bureau d'études de Bax Metaal. Les représentations 3D de Siegmund sont une base idéale pour une planification rapide et précise des montages de soudure, qui permettent ensuite de vérifier avec le client la faisabilité et la mise en œuvre des différents projets. Après la modélisation précise du produit et la validation du client, la production peut démarrer. Bax Metaal donne beaucoup d'importance à l'efficience et la précision de la fabrication. C'est pourquoi les tables de soudure Siegmund sont mises en oeuvre à toutes les étapes. Grâce à la flexibilité de la surface de travail, différents projets sont réalisés avec une grande précision. Les temps de changement d'outillage très courts permettent à Bax Metaal d'être très compétitifs et de trouver une solution adaptée à chaque projet.



















STERN EDELSTAHL, GEIERSTHAL (DE)

L'entreprise Stern Edelstahl GmbH basée en Allemagne peut s'appuyer sur l'expérience de plusieurs générations. Elle propose ses compétences dans les domaines de la tuyauterie, des installations spéciales mais aussi dans la tôlerie. Pour donner entière satisfaction à ses clients, Stern Edelstahl réalise ses produits sur des tables de soudure et sur la nouvelle Workstation.

Nous avons pu assister à la réalisation de pièces de tôlerie et de pièces de tuyauterie sur une table de soudure Extrem. Grâce aux temps très courts de changements d'outillages et à la précision des tables de soudure et de bridage Siegmund, la société Stern Edelstahl peut produire des produits de grande qualité tout en restant très compétitif pour ses clients.









NORWEST, PRAHOVA (RO)

L'entreprise roumaine Norwest produit des constructions sur mesure en tôle et tube de matières diverses. Pour réaliser leur production très variée avec précision et efficacité, Norwest fait appel aux systèmes de soudure et de bridage Siegmund.

Les photos vous donnent un aperçu de l'atelier de production de Norwest. Les réalisations vont de la tuyauterie, à la construction de bâtiments industriels jusqu'à la réalisation d'escaliers métalliques.







J&E MAIER AG, GOSSAU (CH)

Les professionnels de la société J&E MAIER AG réalisent depuis 1926 des machines et des lignes de production de haute qualité pour la transformation des céréales et des matériaux en vrac de toutes sortes. La société recherche des solutions efficientes et adaptables à chaque client.

Les photos illustrent la fabrication d'un cadre sur une table de soudure Siegmund. Pour réduire sensiblement les temps de production, un cadre de montage est réalisé à l'aide de butées et d'équerres bridées sur une table de soudure Professional Extreme. Avec un minimum de mouvements, les pièces sont bridées d'une manière flexible pour être soudées.



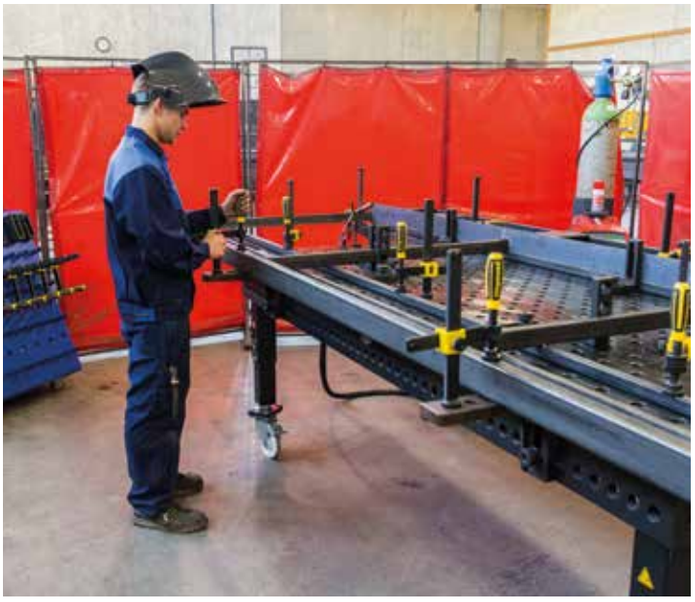



SIMEONI METALLBAU, ANDELSBUCH (AT)

La société familiale Simeoni Metallbau fabrique depuis 1998 des solutions de qualité pour la construction métallique et pour des habitations spéciales pour des constructeurs, des porteurs de projets et des architectes. Les tables de soudure et de bridage Siegmund sont une base de travail précise et fiable pour la palette de produits très large de Simeoni.

Sur les photos, on voit la fabrication d'un cadre pour une balustrade de balcon. Toutes les pièces sont bridées sur une table Extreme avec des pinces de bridage et des équerres, pointées et finalement soudées. Le système Siegmund très polyvalent permet un changement de pièces rapide et une solution simple et rentable pour une production spéciale personnalisée mais aussi pour la fabrication en série.

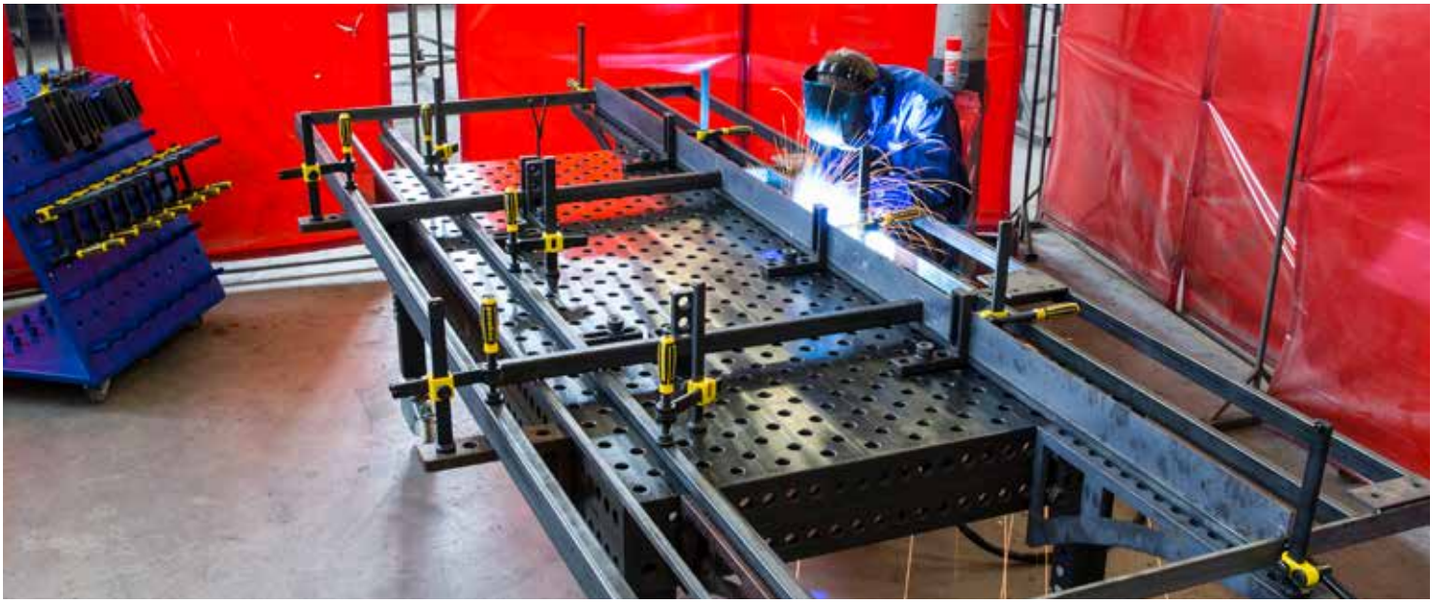

Pour chaque utilisation, votre base de travail adaptée – Les systèmes Siegmund en un coup d'œil



SYSTEM 28

Si vous réalisez des pièces très diversifiées ou très grandes, le système 28 est idéal. Les pieds standards en 28 peuvent supporter une charge d'env. 2.000 kg par pied. Les accessoires du système 28 sont très robustes et permettent de brider d'une manière sûre de grandes et lourdes constructions.



SYSTEM 22

Nos clients sont de plus en plus nombreux à opter pour le système 22, plus robuste que le système 16, et plus léger que le système 28.



SYSTEM 16

Pour les constructions simples avec un poids réduit jusqu'à env. 1.000 kg par pied standard, nous préconisons le système 16. Grâce à l'entraxe de 50 mm entre les alésages, vous pouvez facilement brider vos pièces de petite taille.



COMPATIBLE

Le système modulaire Siegmund permet de relier tous les systèmes grâce à des éléments de liaison.

SYSTEM 28

POUR LES APPLICATIONS LOURDES

MATÉRIAUX

Épaisseur env. 24,5 – 27 mm



PROFESSIONAL 750

Acier de qualité S355J2+N, nitruré plasma et revêtu BAR

PROFESSIONAL EXTREME 8.7 / 8.8

Acier pour outillage traité à cœur X8.7 / X8.8, nitruré plasma et revêtu BAR

ALÉSAGES Ø 28 MM

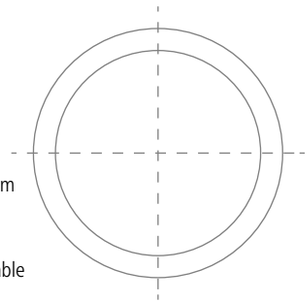

1. Alésages sur le dessus de la table avec quadrillage diagonal 100x100 mm
2. Alésages avec rayons 3 mm
3. Coins et bords de table avec rayon 3 / 6 mm
4. Hauteur des bandeaux 200 mm
   Entraxe alésages bandeau 50 mm
5. Graduation comprise sur le dessus de la table
6. Châssis renforcé par des traverses

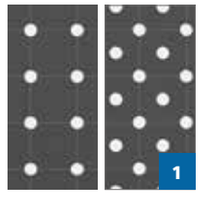











SYSTEM 22

**PLUS STABLE QUE LE SYSTÈME 16,
PLUS ÉCONOMIQUE QUE LE SYSTÈME 28**

MATIÈRE



Épaisseur env. 17 – 19 mm

PROFESSIONAL 750

Acier de qualité S355J2+N,
nitruré plasma et revêtu BAR

ALÉSAGES Ø 22 MM

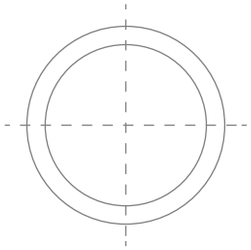

1. Alésages sur le dessus de la table avec quadrillage diagonal 100x100 mm
2. Alésages avec rayons 2,5 mm
3. Coins et bords de table avec rayon 3 / 6 mm
4. Hauteur des bandeaux 150 mm
   Entraxe alésages bandeau 50 mm
5. Graduation comprise sur le dessus de la table
6. Châssis renforcé par des traverses

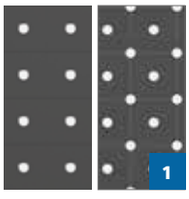











SYSTEM 16

POUR LES APPLICATIONS LÉGÈRES

MATÉRIAUX



Épaisseur env. 11,5 – 13 mm

PROFESSIONAL 750

Acier de qualité S355J2+N,
nitruré plasma et revêtu BAR

PROFESSIONAL EXTREME 8.7

Acier pour outillage traité à cœur X8.7,
nitruré plasma et revêtu BAR

ALÉSAGES Ø 16 MM

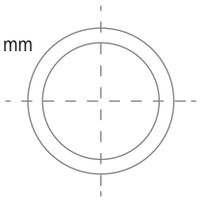

1. Alésages sur le dessus de la table quadrillage 50x50 mm
2. Alésages avec rayons 2 mm
3. Coins et bords de table avec rayon 3 / 6 mm
4. Hauteur des bandeaux 100 mm
   Entraxe alésages bandeau 25 mm
5. Graduation comprise sur le dessus de la table
6. Châssis renforcé par des traverses

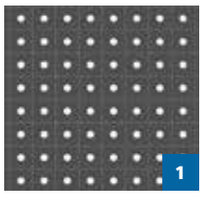









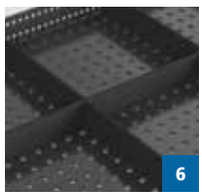

La flotte des tables Siegmund dans le Systeme 28



	TABLE RAINURÉE	PROFESSIONAL EXTREME 8.8	PROFESSIONAL EXTREME 8.7
MATIÈRE	Acier S355J2+N	Acier pour outillage traité à cœur en alliage spécial Siegmund X8.8	Acier pour outillage traité à cœur en alliage spécial Siegmund X8.7
NITRURATION PLASMA	■	■	■
DURETÉ À CŒUR	env. 165 – 220 Vickers	env. 360 – 420 Vickers	env. 280 – 340 Vickers
DURETÉ EN SURFACE	env. 450 – 750 Vickers	env. 500 – 900 Vickers	env. 450 – 850 Vickers
ÉPAISSEUR	env. 35 – 39 mm / 24,5 – 27 mm	env. 24,5 – 27 mm	env. 24,5 – 27 mm
BANDEAU	200 mm	200 mm	200 mm
QUADRILLAGE DIAGONAL	—	■	■
GRADUATION	—	■	■
VERSIONS	voir page 132	voir page 104	voir page 102

■ Standard □ Disponible avec surcoût — Non disponible

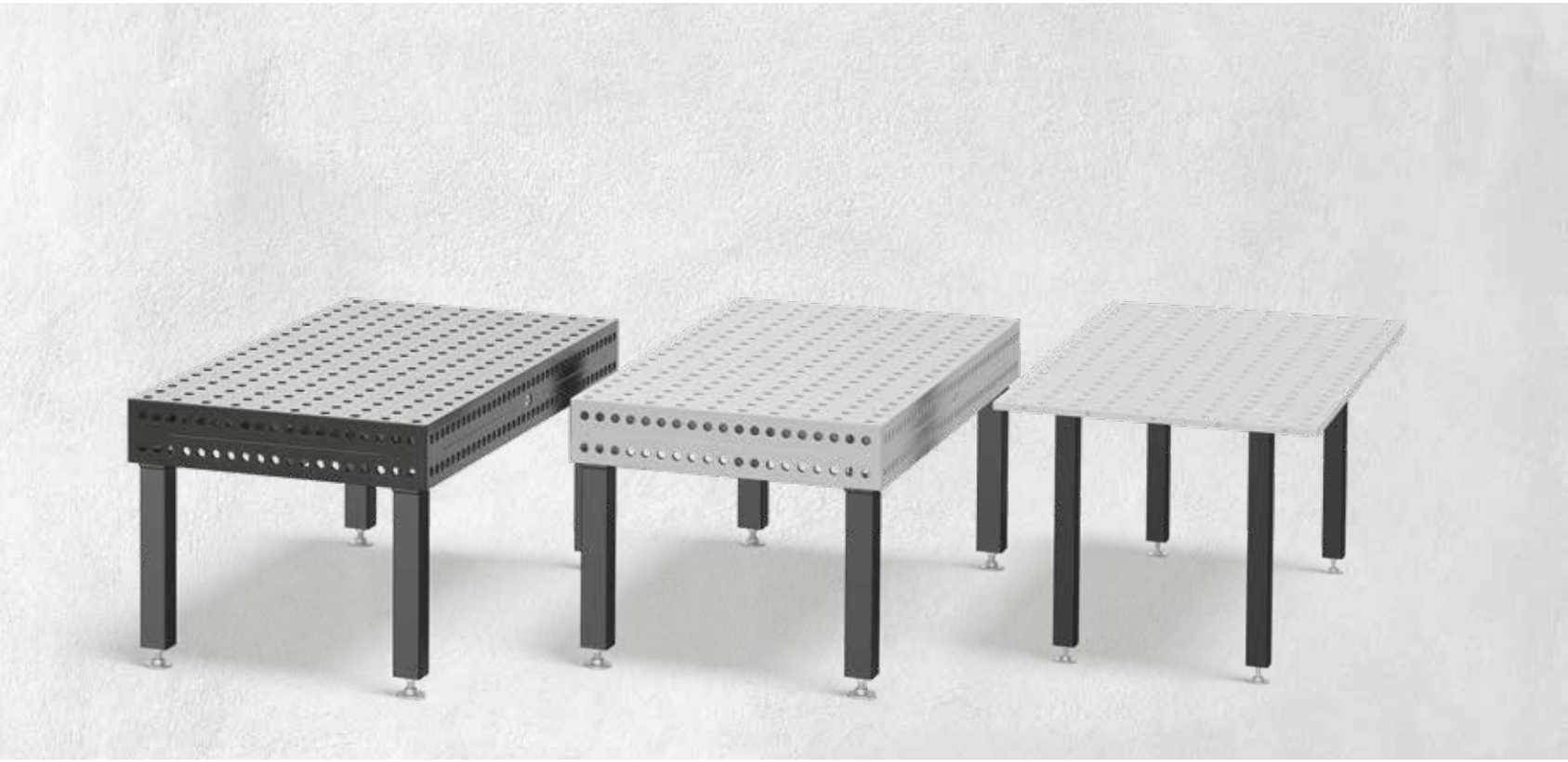

PROFESSIONAL 750	INOX	BASIC
Acier S355J2+N	Inox X5CrNi18-10 (1.4301)	Acier S355J2+N
■	—	—
env. 165 – 220 Vickers	env. 266 – 382 Vickers	env. 165 – 220 Vickers
env. 450 – 750 Vickers		
env. 24,5 – 27 mm	env. 24,5 – 27 mm	env. 24,5 – 27 mm
200 mm	200 mm	Pas de bandeau: Trous filletés sur les 4 côtés
□	□	□
■	□	■
voir page 98	voir page 94	voir page 90

La gamme de tables Siegmund en System 22



	PROFESSIONAL 750
MATIÈRE	Acier S355J2+N
NITRURATION PLASMA	■
DURETÉ À CŒUR	env. 165 – 220 Vickers
DURETÉ EN SURFACE	env. 450 – 750 Vickers
ÉPAISSEUR	env. 17 – 19 mm
BANDEAU	150 mm
QUADRILLAGE DIAGONAL	■
GRADUATION	■
VERSIONS	voir page 410

■ Standard □ Disponible avec surcoût — Non disponible

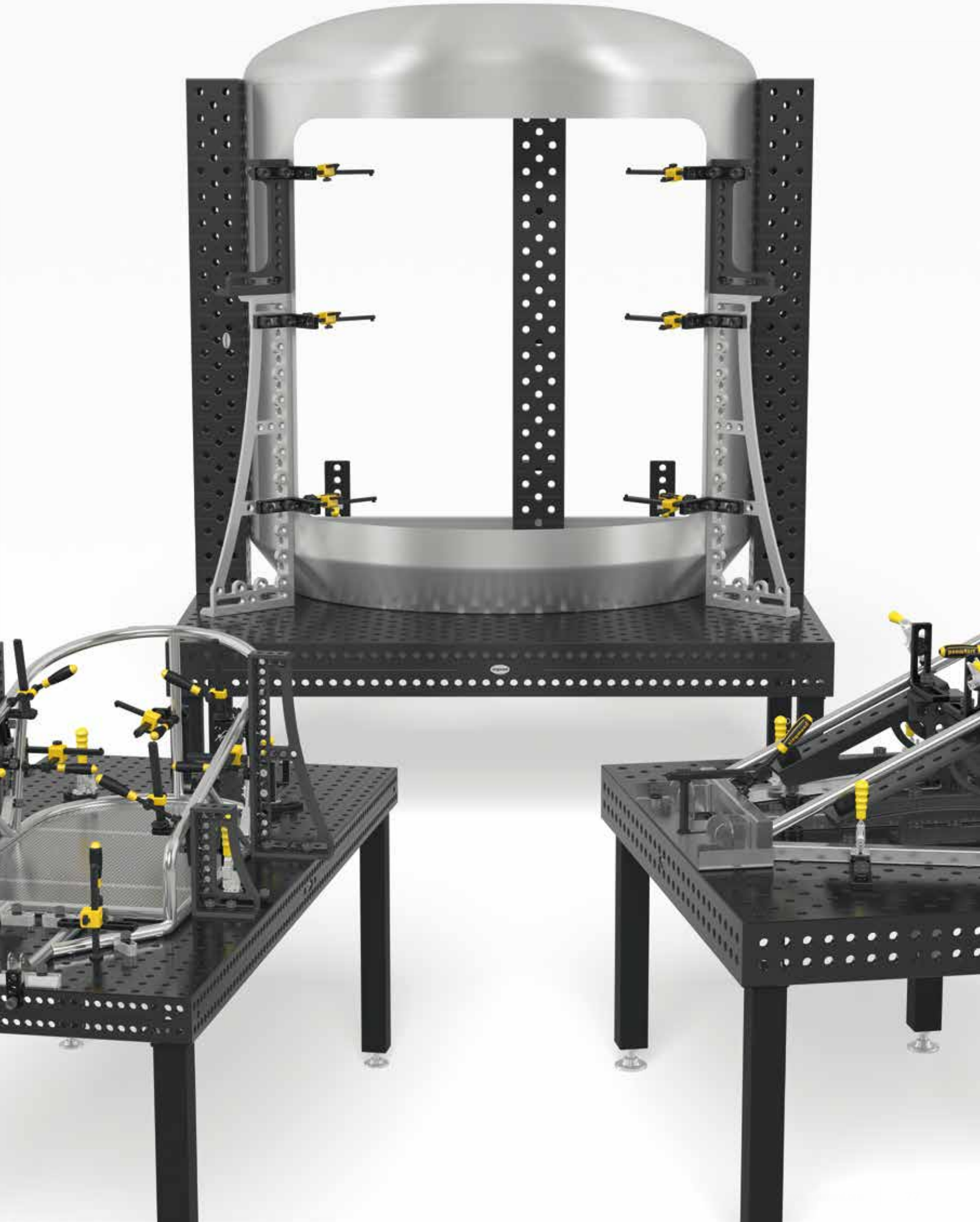

La flotte des tables Siegmund dans le Systeme 16



	PROFESSIONAL EXTREME 8.7	PROFESSIONAL 750
MATIÈRE	Acier pour outillage traité à cœur en alliage spécial Siegmund X8.7	Acier S355J2+N
NITRURATION PLASMA	■	■
DURETÉ À CŒUR	env. 280 – 340 Vickers	env. 165 – 220 Vickers
DURETÉ EN SURFACE	env. 450 – 850 Vickers	env. 450 – 750 Vickers
ÉPAISSEUR	env. 11,5 – 13 mm	env. 11,5 – 13 mm
BANDEAU	100 mm	100 mm
QUADRILLAGE DIAGONAL	□	□
GRADUATION	■	■
VERSIONS	voir page 578	voir page 574

■ Standard □ Disponible avec surcoût — Non disponible



	INOX	BASIC NITRURÉE PLASMA
	Inox X5CrNi18-10 (1.4301)	Acier S355J2+N
	–	■
	env. 266 – 382 Vickers	env. 165 – 220 Vickers
		env. 450 – 750 Vickers
	env. 11,5 – 13 mm	env. 11,5 – 13 mm
	100 mm	50 mm
	□	–
	□	■
	voir page 570	voir page 566

Matériaux comparés

La matière de base est la condition préalable à une dureté élevée et une durée de vie longue. Investissez dans une table Siegmund et faites des économies. La qualité au top de nos tables de soudure vous offre un outil qui augmente sensiblement la qualité et diminue votre marge d'erreurs.





	PROFESSIONAL 750[1] **sans nitruration plasma**	**PROFESSIONAL 750[2]** **avec nitruration plasma**
Dureté Vickers	**Dureté à cœur env. 165 – 220 Vickers**	**Dureté à cœur env. 165 – 220 Vickers** **Dureté en surface env. 450 – 750 Vickers**
Matière	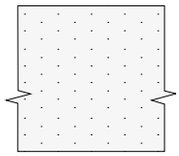 **Acier de base S355J2+N**	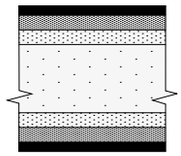 Revêtement BAR Nitrure de fer Zone de transition **Acier de base S355J2+N** Zone de transition Nitrure de fer Revêtement BAR
Dureté à cœur	★ ★	★ ★
Dureté en surface	★ ★	★ ★ ★ ★ ★ ★
Résistance aux chocs	★ ★	★ ★ ★
Résistance à la rayure	★ ★	★ ★ ★ ★
Protection contre les projections de soudure	★	★ ★ ★ ★ ★ ★
Résistance à la corrosion	★	★ ★ ★ ★ ★ ★
Charge admise	★ ★ ★	★ ★ ★ ★
Planéité à neuf	★ ★ ★ ★ ★ ★ ★	★ ★ ★ ★ ★ ★ ★
Planéité préservée pour des utilisations extrêmes	★	★ ★ ★
Durabilité	★ ★	★ ★ ★ ★ ★

Notre évaluation a pour but de comparer les différents matériaux pour vous faciliter le choix de la table de soudure qu'il vous faut.
[1]Valable pour toutes les tables de soudure System Basic 28.
[2]Valable pour toutes les tables de soudure System Basic 16.

COMPARATIF DE DURETÉ: DURETÉ SUPERFICIELLE

Notre nitruration plasma combinée à notre revêtement BAR protègent nos tables contre les rayures, la corrosion et les projections de soudure.

Duretés Vickers aproximatives

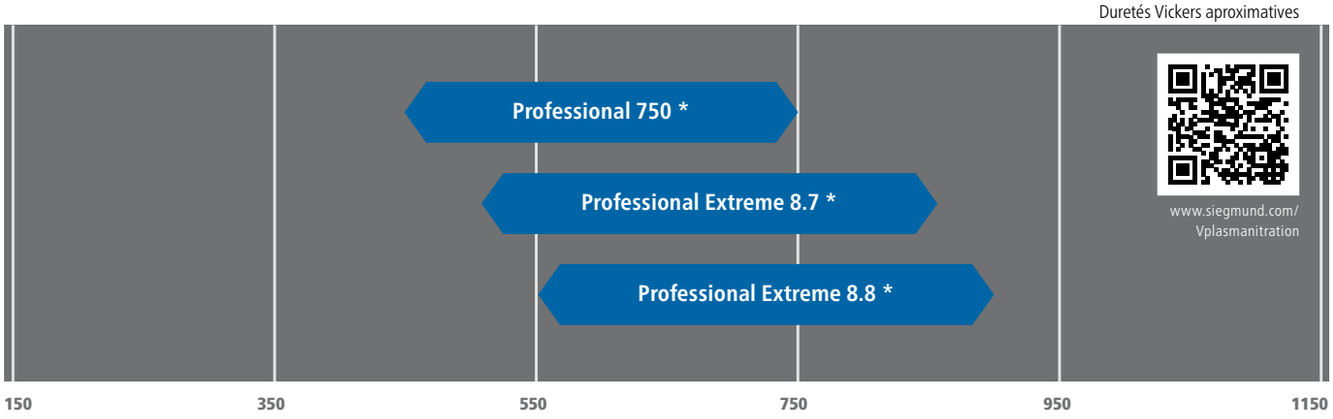

* avec nitruration plasma

Nos meilleures ventes – Professional Extreme 8.7 et 8.8: Dureté hors norme et durée de vie plus longue



PROFESSIONAL EXTREME 8.7

avec nitruration plasma

Dureté à cœur env. 280 – 340 Vickers
Dureté en surface env. 450 – 850 Vickers

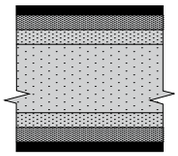

Revêtement BAR
Nitrure de fer
Zone de transition

Acier pour outillage traité à cœur en alliage spécial Siegmund X8.7

Zone de transition
Nitrure de fer
Revêtement BAR

★ ★ ★ ★ ★ ★
★ ★ ★ ★ ★ ★ ★ ★
★ ★ ★ ★ ★ ★ ★
★ ★ ★ ★ ★ ★
★ ★ ★ ★ ★ ★ ★
★ ★ ★ ★ ★ ★
★ ★ ★ ★ ★ ★
★ ★ ★ ★ ★ ★ ★
★ ★ ★ ★ ★
★ ★ ★ ★ ★ ★

★ Amélioration des caractéristiques dans les dernières années.



PROFESSIONAL EXTREME 8.8

avec nitruration plasma

Dureté à cœur env. 360 – 420 Vickers
Dureté en surface env. 500 – 900 Vickers

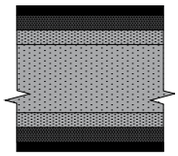

Revêtement BAR
Nitrure de fer
Zone de transition

Acier pour outillage traité à cœur en alliage spécial Siegmund X8.8

Zone de transition
Nitrure de fer
Revêtement BAR

★ ★ ★ ★ ★ ★ ★ ★
★ ★ ★ ★ ★ ★ ★ ★ ★ ★
★ ★ ★ ★ ★ ★ ★ ★ ★ ★
★ ★ ★ ★ ★ ★ ★ ★
★ ★ ★ ★ ★ ★ ★
★ ★ ★ ★ ★ ★ ★
★ ★ ★ ★ ★ ★ ★
★ ★ ★ ★ ★ ★ ★
★ ★ ★ ★ ★ ★ ★
★ ★ ★ ★ ★ ★ ★

Les bandeaux des tables Professional Extreme 8.7 et 8.8 sont en acier de base S355J2+N nitruré plasma et revêtu BAR.

Test de dureté – Professional Extreme:

www.siegmund.com/Vhardness

COMPARATIF DE DURETÉ: DURETÉ À CŒUR

La dureté à coeur élevée est le facteur déterminant pour une résistance aux chocs importante et une durée de vie longue.

Duretés Vickers aproximatives

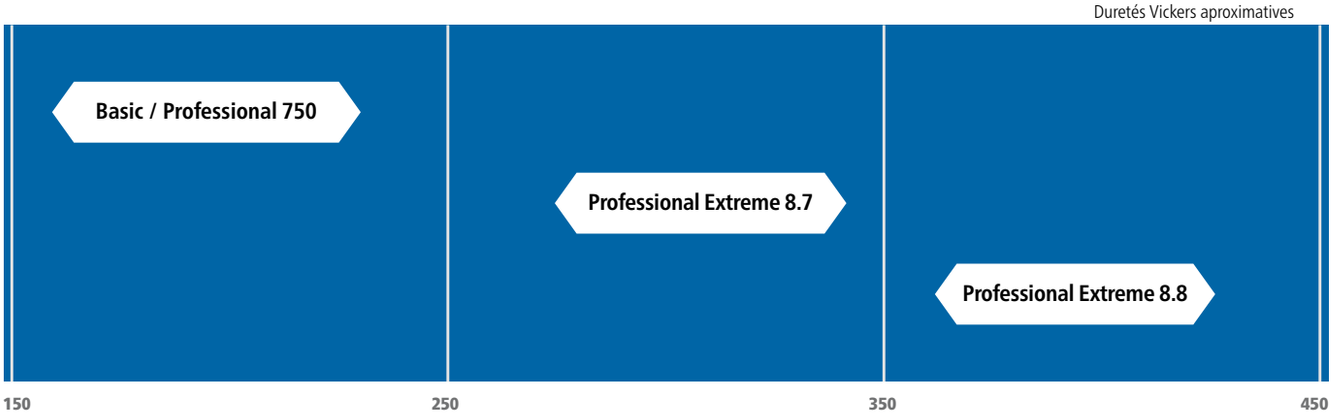

Quadrillage des alésages et graduation



28 + 22 + 16



Les quadrillages 100m (système 28, système 22) et 50 mm (système 16) sont les plus communs pour les tables de bridage et de soudure. Les trous oblongs du système d'accessoire est parfaitement adapté.

28 + 22



Le quadrillage diagonal offre le double de possibilités de bridage en diagonal. Plus de flexibilité, pour encore plus de créativité.

28 + 22 + 16



Une quadrillage spécial avec trous filetés vous permet de travailler avec vos propres outils et accessoires.

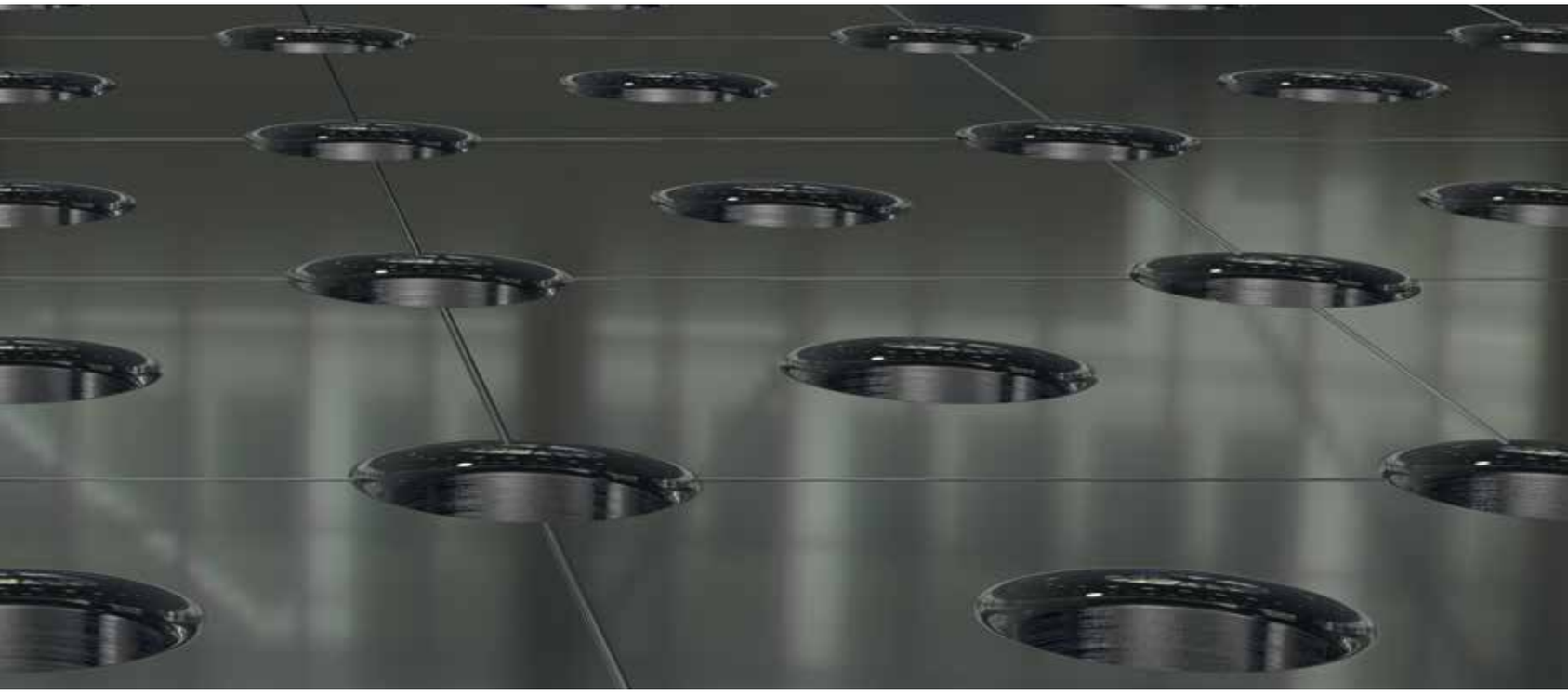

28 + 22



Le quadrillage 50 mm offre quatre fois plus de possibilités de bridage qu'un quadrillage 100 mm. Utilisez la flexibilité augmentée pour encore plus de créativité.

28 + 16



Plus de possibilités de bridage avec le quadrillage diagonal sur les bandeaux.

28 + 22 + 16



Graduation sur les 4 côtés.

Reconnaître la qualité Siegmund au premier coup d'œil

NOUS VOUS PROPOSONS ÉGALEMENT UNE VUE D'ENSEMBLE DE TOUS NOS NOUVEAUX PRODUITS EN INDIQUANT LES MATÉRIAUX UTILISÉS.

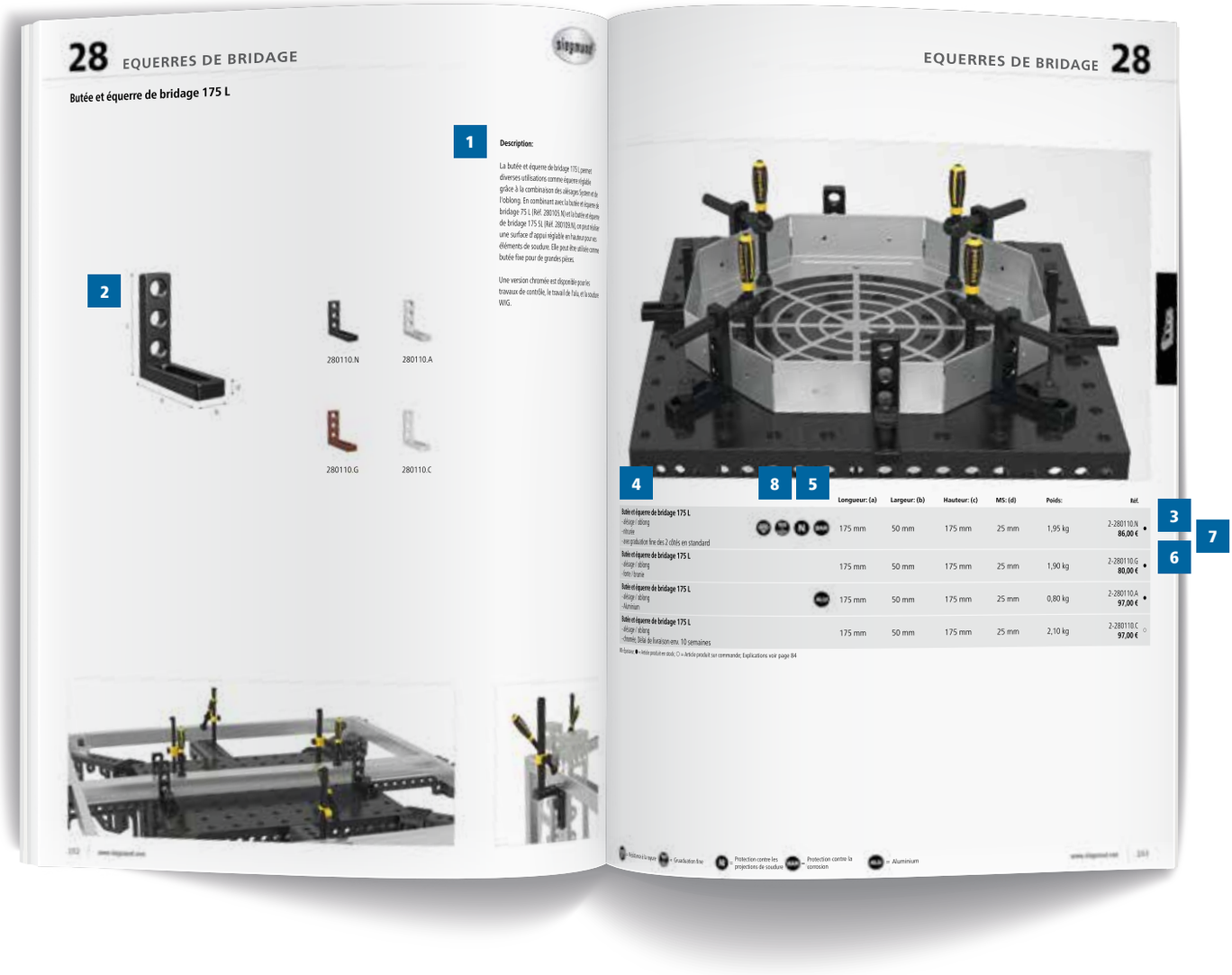

1. Nom et description du produit
2. Photo du produit avec les dimensions
3. Numéro d'article
4. Descriptif produit avec informations matière
5. Détails techniques
6. Prix
7. ● = Article produit en stock
   ○ = Article produit sur commande
8. Caractéristiques produits (Explications voir page 84)

(•) = Prix sur demande

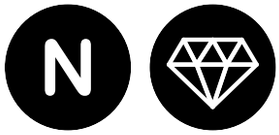

PROTECTION CONTRE LES RAYURES, LES PROJECTIONS DE SOUDURE ET LA CORROSION

La nitruration plasma permet à Siegmund de proposer des surfaces de travail très résistantes aux rayures, à la corrosion et protège efficacement des projections de soudure en association avec notre spray anti-collage.



GRUADUATION FINE

La graduation fine facilite le réglage précis et le bridage de vos pièces.



LISSAGE DE LA SURFACE

Le revêtement BAR (Black-Anti-Rust) lisse la surface et renforce la protection anticorrosion.



POLYAMIDE

Ces références sont disponibles en polyamide pour le travail de l'inox ou pour remédier aux rayures sur les pièces fragiles.



ALUMINIUM

Ces articles sont disponibles chez Siegmund en version aluminium pour le travail de l'inox.

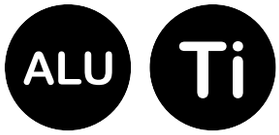

ALU-TITANE

Cette matière légère et de haute résistance est utilisée pour les équerres de grandes dimensions pour une question de poids. La résistance et la dureté de la fonte nitrurée ne peut par contre être atteinte.



TABLES



PIEDS DE TABLE



BUTÉES



EQUERRES DE BRIDAGE



BOULONS



PINCES DE BRIDAGE & ACCESSOIRES



VÉS & ENTRETOISES



DISPOSITIF RAPIDE DE BRIDAGE & ADAPTATEUR



ACCESSOIRES



SYSTÈME DE RAILS ET PLATEFORME





Page 92
Basic



Page 96
Professional Inox



Page 96
Professional Inox Light



Page 100
Professional 750 nitrurée plasma



Page 100
Professional 750 nitrurée plasma Quadrillage diagonal



Page 106
Professional Extreme 1000x1000x200 nitrurée plasma



Page 108
Professional Extreme 1200x800x200 nitrurée plasma



Page 110
Professional Extreme 1200x1200x200 nitrurée plasma



Page 112
Professional Extreme 1500x1000x200 nitrurée plasma



Page 114
Professional Extreme 1500x1500x200 nitrurée plasma



Page 116
Professional Extreme 2000x1000x200 nitrurée plasma



Page 118
Professional Extreme 2000x1200x200 nitrurée plasma



Page 120
Professional Extreme 2000x2000x200 nitrurée plasma



Page 122
Professional Extreme 2400x1200x200 nitrurée plasma



Page 124
Professional Extreme 3000x1500x200 nitrurée plasma



Page 126
Professional Extreme 4000x2000x200 nitrurée plasma



Page 128
Table de soudure - format spécial nitrurée plasma



Page 130
Tôle alu perforée pour table



Page 134
Table rainurée nitrurée plasma avec rainures en croix



Page 136
Table rainurée nitrurée plasma avec rainures longitudinales



Page 138
Table rainurée nitrurée plasma avec rainures transversales



Page 140
Douille de bridage pour filetage M10 - Table rainurée



Page 141
Taquet pour rainure



Page 142
Table octogonale Premium Light 200 nitrurée plasma



Page 144
Table octogonale 200 nitrurée plasma



Page 146
Table octogonale Premium Light 100 nitrurée plasma



Page 148
Table octogonale 100 nitrurée plasma



Page 150
Plateau de bridage octogonal Premium Light 15 nitrurée plasma



Page 152
Plateau de bridage octogonal 25 nitrurée plasma



Page 154
Plaque de bridage Quadrillage diagonal



Page 156
Plaque de bridage Quadrillage 100 mm



Page 158
Douille support et de bridage



Page 159
Couvercle acier / lot de 10

Basic



Basic

Les tables Basic sont usinées en acier de qualité S355J2+N. Le System Basic est conçu pour les montages légers. Les tables acier ne sont pas traitées, ni en surface, ni à cœur et nécessitent donc une protection contre les projections de soudure. Il est nécessaire d'utiliser une bombe d'anti-collage (Réf. 000924) à cet effet.

Vidéo du produit sous:

www.siegmund.com/V281020

PIEDS DE TABLE

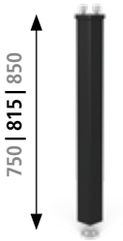

Page 622
Pied standard

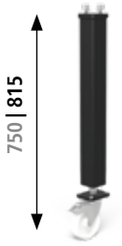

Page 626
Pied avec roulette et frein de blocage



Page 624
Pied réglable en hauteur

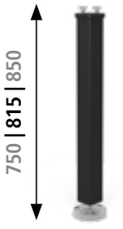

Page 625
Pied pour ancrage au sol

Hauteurs des pieds en mm.
Les données en noir sont les hauteurs des pieds standards pour les tables définies en haut. Les hauteurs de pied en gris correspondent aux versions de pied sans surcoût mais à spécifier à la commande. Les tables Basic-28 se montent uniquement avec les pieds System 16.

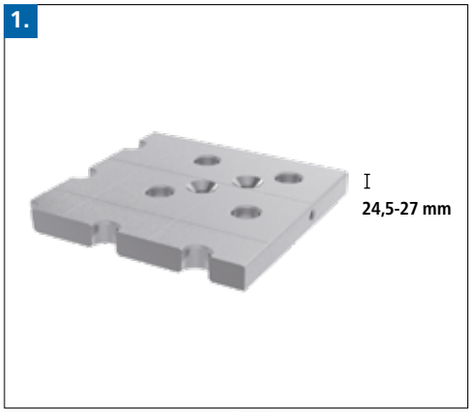







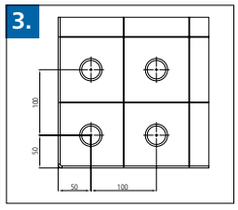



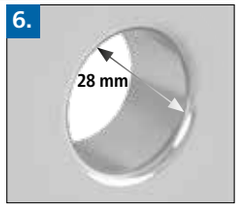





1. ÉPAISSEUR

- env. 24,5 – 27 mm

2. MATIÈRE

acier de qualité S355J2+N*

DURETÉ VICKERS

Dureté à cœur env. 165 – 220

* Pas de protection contre la rouille, les rayures et les projections de soudure. Protection contre l'adhérence des projections de soudure uniquement en vaporisant l'anti-collage.

3. CARACTÉRISTIQUES

- Entraxe 100 mm
- Quadrillage 100 mm

4. BANDEAU

pas de bandeau

5. ANGLES ET ALÉSAGES RAYONNÉS

- Rayons de 3 mm sur les arêtes supérieures pour éviter d'abimer la table et les accessoires
- Rayons de 6 mm dans les angles de la table pour réduire les risques de blessure

6. ALÉSAGE SYSTEM

- Ø 28,15 mm

Rayon R3 à l'entrée des alésages sur le dessus de la table:

- réduit les dommages pour la table, les accessoires et les pièces client
- facilite l'introduction des boulons et des accessoires
- chanfrein important sur la face inférieure de la table pour une force de serrage optimale des boulons

(voir page 246)

7. TROU FILETÉ

- toutes les tables Basic System 28 avec des filetages sur les cotés tous les 200 mm
- filetages M12 pour les boulons à visser 280543

8. PIEDS DE TABLE

- tube carré 70x70 mm
- embase de pied Ø 70 mm (tournée à partir de matériau plein)
- pied réglable sur 40 mm (Données pour pied standard)

9. CHARGE ADMISSIBLE

Charge admissible par pied max. 1.000 kg
Charge totale statique conseillée:
pour 4 pieds = 2.000 kg
pour 6 pieds = 3.000 kg
avec une répartition uniforme de la charge.
(Données pour pied standard)

Par calcul, les charges sont plus importantes. Les charges conseillées comportent une réserve pour raison de sécurité.

Dans le cas de charge supérieure merci d'en parler avec le constructeur.

Basic Table de soudure et de bridage



Description:

La table Basic présente des alésages diamètre 28 mm avec un entraxe de 100 mm sur la plaque supérieure. La table à une épaisseur env. de 24,5-27 mm en acier S355J2+N. Elle comporte en plus un quadrillage tous les 100 mm pour faciliter la mise en place. La plaque de la table est fraisée 5 faces et ne comporte pas de renforts. Les 4 cotés présentent des trous filetées M12 tous les 200 mm pour le bridage de butées.

Vous trouverez les différentes variantes de pieds à partir de la page 620.

Options pour table de soudure comme la graduation, le quadrillage diagonal et graduation, graduation avec coordonnées, quadrillage 50 mm ou quadrillage diagonal avec filetages M8 / M12 / M16 sur demande.

Photos pour toutes les dimensions produits sur www.siegmund.com.

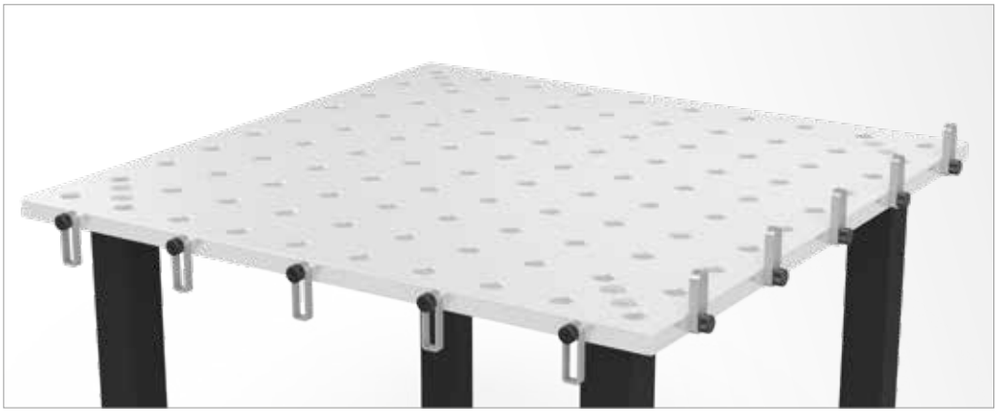

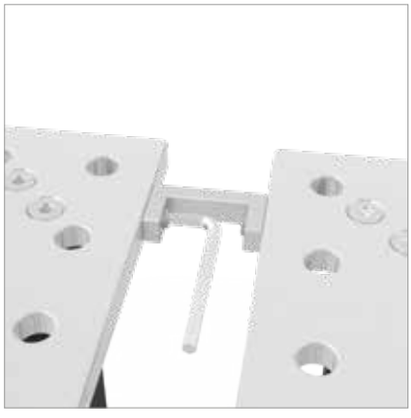

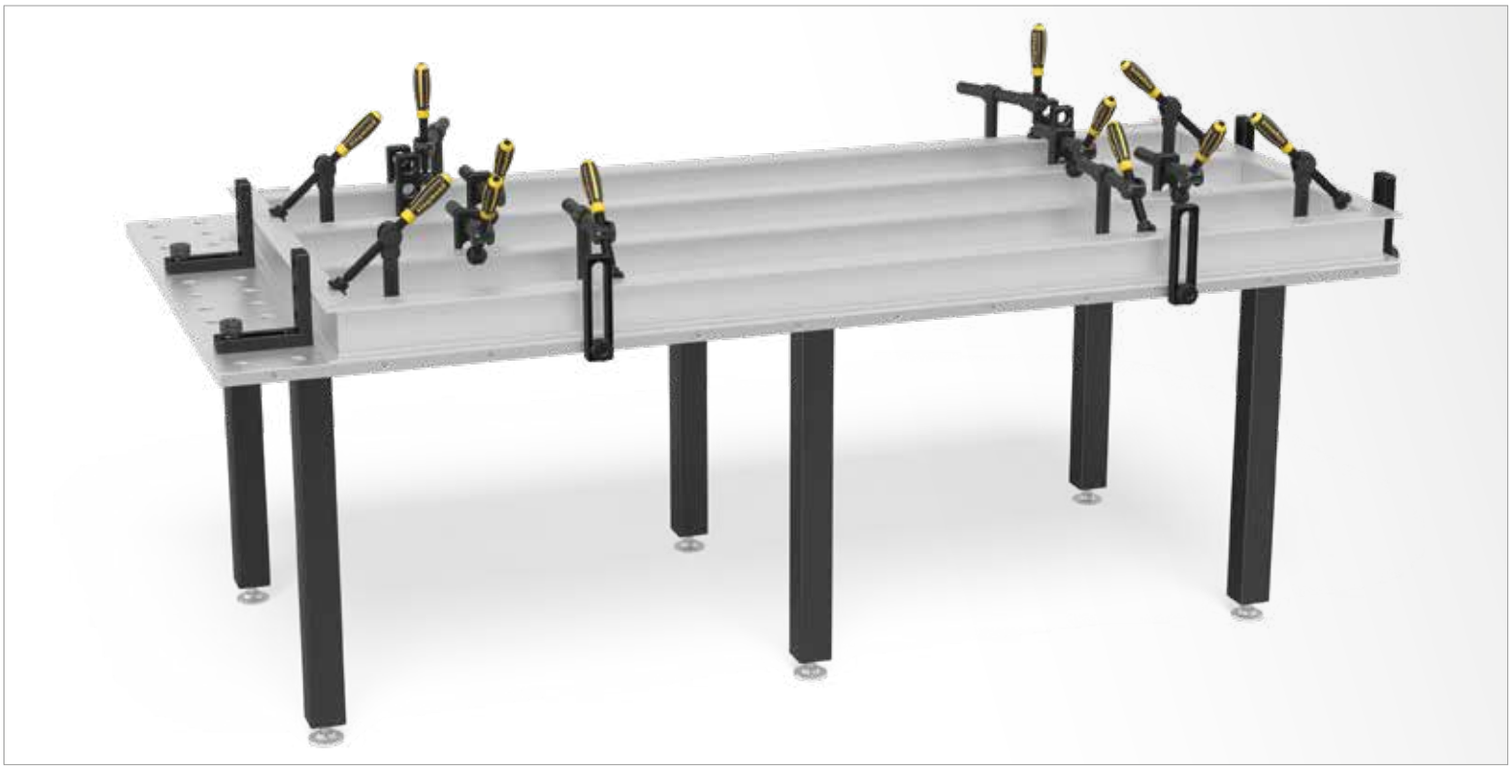

	Pieds de table:	Longueur: (a)	Largeur: (b)	Hauteur: (c)	Poids:	Basic Acier S355J2+N	
Basic 1000x1000x25 avec Pied standard 815 Hauteur de table 850	4	1000 mm	1000 mm	25 mm	env. 256 kg	2-281010 **995,00 €**	●
Basic 1200x800x25 avec Pied standard 815 Hauteur de table 850	4	1200 mm	800 mm	25 mm	env. 248 kg	2-281025 **1.006,00 €**	●
Basic 1200x1200x25 avec Pied standard 815 Hauteur de table 850	4	1200 mm	1200 mm	25 mm	env. 354 kg	2-281015 **1.164,00 €**	●
Basic 1500x1000x25 avec Pied standard 815 Hauteur de table 850	4	1500 mm	1000 mm	25 mm	env. 370 kg	2-281035 **1.170,00 €**	●
Basic 2000x1000x25 avec Pied standard 815 Hauteur de table 850	4	2000 mm	1000 mm	25 mm	env. 475 kg	2-281020 **1.504,00 €**	●
Basic 2000x1200x25 avec Pied standard 815 Hauteur de table 850	4	2000 mm	1200 mm	25 mm	env. 569 kg	2-281060 **1.681,00 €**	●
Basic 2400x1200x25 avec Pied standard 815 Hauteur de table 850	6	2400 mm	1200 mm	25 mm	env. 697 kg	2-281030 **1.919,00 €**	●
Basic 3000x1500x25 avec Pied standard 815 Hauteur de table 850	6	3000 mm	1500 mm	25 mm	env. 1043 kg	2-281040 **2.502,00 €**	●
Set liaison de tables vis six pans comprise (2 pièces) - pour table Basic Système 28		100 mm	50 mm	24 mm	env. 0,48 kg	2-281091 **93,00 €**	●
Set butées latérales - composé de 8x Butée (160415), 8x Boulon (280543)						2-281700 **147,00 €**	●
D'autres dimensions sur demande						.	○

● = Article produit en stock; ○ = Article produit sur commande; Explications voir page 84

Le surcoût pour une table avec une autre version de pieds résulte de la différence entre le pied standard et le pied souhaité.
Poids = Table + Palette + Pied standard

Inox / Inox Light



Inox

Les tables de soudure inox sont destinées à la fabrication de pièces inox sans risque de corrosion par un contact avec d'autres métaux.

Si les tables sont équipées d'un quadrillage diagonal les options de bridage sont presque doublées.

Inox Light

Pour les tables Inox Light, nous avons réduit l'épaisseur de 25 à 15 mm pour des raisons économiques. Comme le boulon nécessite une zone de serrage de 50 mm, la réduction d'épaisseur doit être compensée par une bague de réglage (Réf. 280653).

Si les tables sont équipées d'un quadrillage diagonal les options de bridage sont presque doublées.

Vidéo du produit sous:

www.siegmund.com/V280020.E

PIEDS DE TABLE

650 | 750



Page 164
Pied standard

650



Page 168
Pied avec roulette et frein de blocage

450-700 | 550-900



Page 166
Pied réglable en hauteur

550-750



Page 169
Pied réglable en hauteur avec roulette et frein de blocage

650 | 750



Page 170
Pied pour ancrage au sol

Hauteurs des pieds en mm.
Les données en noir sont les hauteurs des pieds standards pour les tables définies en haut. Les hauteurs de pied en gris correspondent aux versions de pied sans surcoût mais à spécifier à la commande.

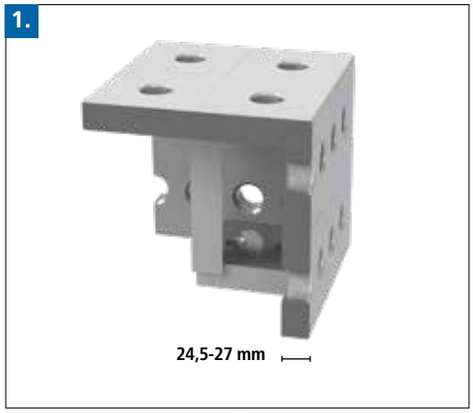

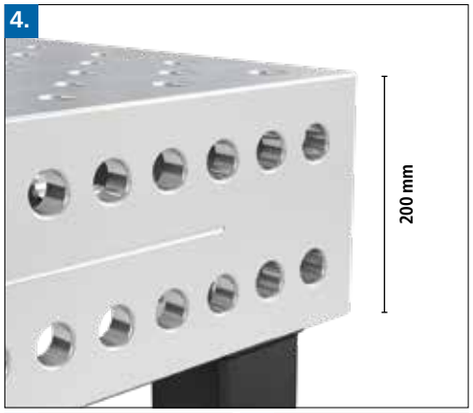

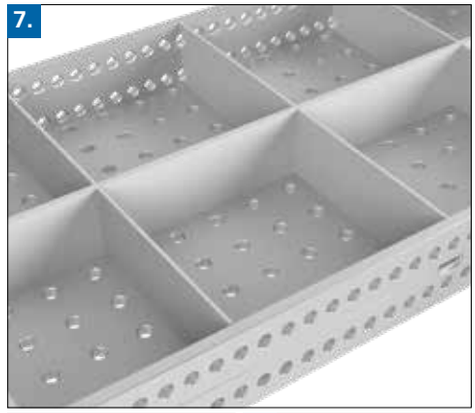



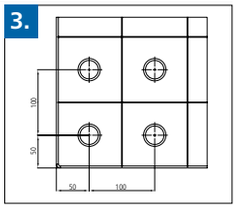



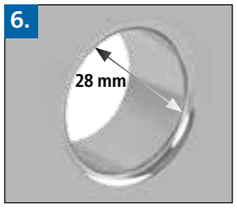





1. ÉPAISSEUR

- env. 24,5 – 27 mm (Inox)
- env. 14,5 – 17 mm (Inox Light)

2. MATIÈRE

Inox de qualité X5CrNi18-10 (1.4301)

DURETÉ VICKERS

Dureté à cœur env. 266 – 382

3. CARACTÉRISTIQUES

- Entraxe 100 mm
- Quadrillage 100 mm

4. BANDEAU

- hauteur 200 mm
- alésages supplémentaires permettant le bridage parallèle entraxe 50 mm

5. ANGLES ET ALÉSAGES RAYONNÉS

- Rayons de 3 mm sur les arêtes supérieures pour éviter d'abimer la table et les accessoires
- Rayons de 6 mm dans les angles de la table pour réduire les risques de blessure

6. ALÉSAGE SYSTEM

- Ø 28,15 mm

Rayon R3 à l'entrée des alésages sur le dessus de la table:

(pas applicable pour l'acier inoxydable)

- réduit les dommages pour la table, les accessoires et les pièces client
- facilite l'introduction des boulons et des accessoires
- chanfrein important sur la face inférieure de la table pour une force de serrage optimale des boulons (voir page 246)

7. RENFORT

- une traverse tous les 500 – 600 mm
- Renforts plus hauts

8. PIEDS DE TABLE

- tube carré 90x90 mm
- embase de pied Ø 90 mm (tournée à partir de matériau plein)
- pied réglable sur 50 mm (Données pour pied standard)

9. CHARGE ADMISSIBLE

Charge admissible par pied 2.000 kg
Charge totale statique conseillée:
pour 4 pieds = 4.000 kg
pour 6 pieds = 6.000 kg
pour 8 pieds = 8.000 kg
avec une répartition uniforme de la charge.
(données pour pied standard)

Par calcul, les charges sont plus importantes. Les charges conseillées comportent une réserve pour raison de sécurité.

Dans le cas de charge supérieure merci d'en parler avec le constructeur.

Inox / Inox Light Table de soudure et de bridage



L'image montre une table avec quadrillage diagonal.

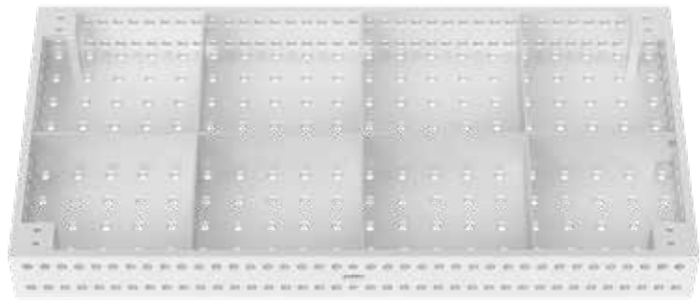

Description:

La table Siegmund Inox présente un positionnement horizontal/vertical des alésages sur la plaque supérieure et diagonal sur les bandeaux. La table est alésée à 28 mm pour une épaisseur de 24,5-27 mm environ en acier supérieur Inox. Un quadrillage entraxe 100 mm facilite le montage d'un gabarit.

La table inox Light présente une épaisseur de 14,5-17 mm. Pour utiliser les boulons de serrage, la bague de réglage (Réf. 280653) est utilisée pour compenser la distance.

Page 162, vous trouverez un récapitulatif avec toutes les informations sur les différentes variantes de pieds de tables.

Table Inox également disponible sur table élévatrice et châssis de liaison.

Options pour table de soudure comme la graduation, le quadrillage diagonal et graduation, graduation avec coordonnées, quadrillage 50 mm ou quadrillage diagonal avec filetages M8 / M12 / M16 sur demande.

Photos pour toutes les dimensions produits sur www.siegmund.com.

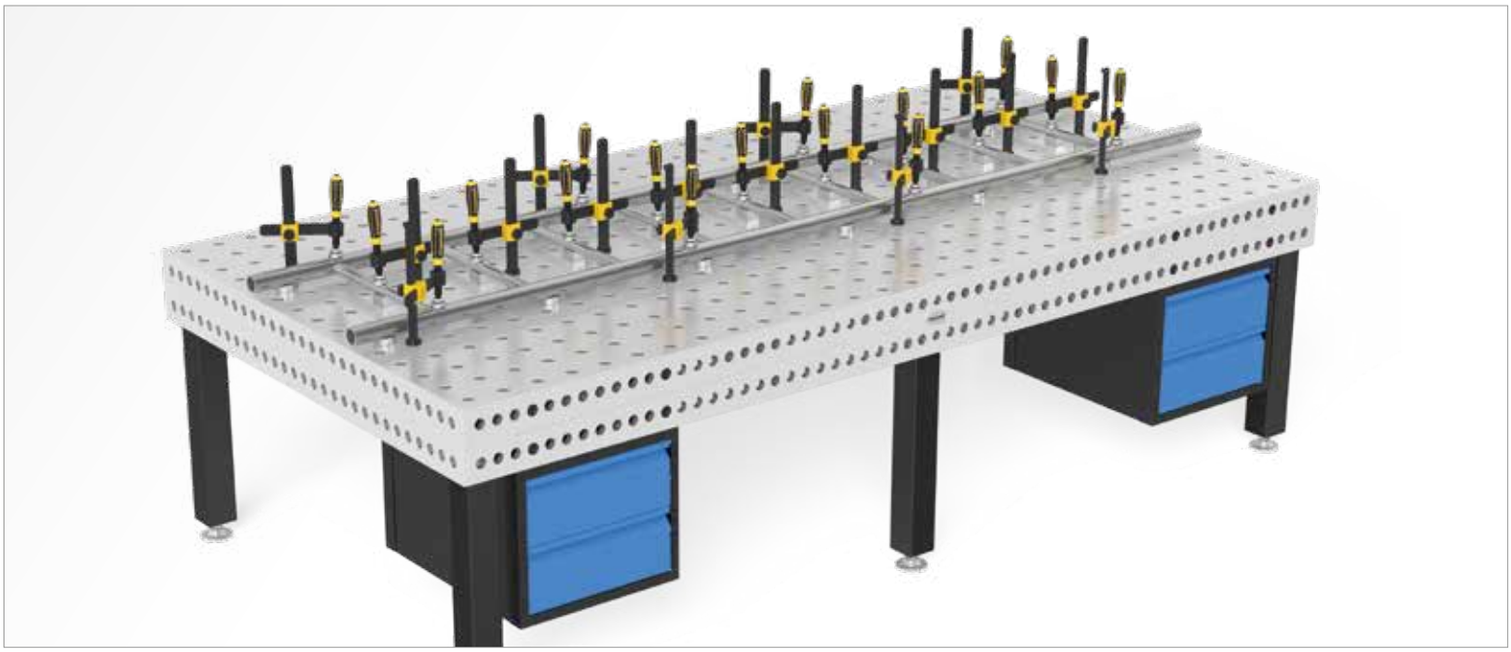

	Pieds de table:	Longueur: (a)	Largeur: (b)	Hauteur: (c)	Poids:	Inox	Inox Light
Professional 1000x1000x200 Inox avec Pied standard 650 Hauteur de table 850	4	1000 mm	1000 mm	200 mm	env. 469 kg	2-280010.E ○ **5.159,00 €**	2-800010.E ○ **3.763,00 €**
Professional 1200x800x200 Inox avec Pied standard 650 Hauteur de table 850	4	1200 mm	800 mm	200 mm	env. 459 kg	2-280025.E ○ **5.159,00 €**	2-800025.E ○ **3.763,00 €**
Professional 1200x1200x200 Inox avec Pied standard 650 Hauteur de table 850	4	1200 mm	1200 mm	200 mm	env. 599 kg	2-280015.E ○ **6.795,00 €**	2-800015.E ○ **4.776,00 €**
Professional 1500x1000x200 Inox avec Pied standard 650 Hauteur de table 850	4	1500 mm	1000 mm	200 mm	env. 629 kg	2-280035.E ○ **7.172,00 €**	2-800035.E ○ **5.137,00 €**
Professional 1500x1500x200 Inox avec Pied standard 650 Hauteur de table 850	4	1500 mm	1500 mm	200 mm	env. 864 kg	2-280050.E ○ **10.067,00 €**	2-800050.E ○ **7.164,00 €**
Professional 2000x1000x200 Inox avec Pied standard 650 Hauteur de table 850	4	2000 mm	1000 mm	200 mm	env. 814 kg	2-280020.E ○ **9.186,00 €**	2-800020.E ○ **6.861,00 €**
Professional 2000x1200x200 Inox avec Pied standard 650 Hauteur de table 850	4	2000 mm	1200 mm	200 mm	env. 924 kg	2-280060.E ○ **10.192,00 €**	2-800060.E ○ **7.601,00 €**
Professional 2000x2000x200 Inox avec Pied standard 650 Hauteur de table 850	4	2000 mm	2000 mm	200 mm	env. 1389 kg	2-280045.E ○ **15.477,00 €**	2-800045.E ○ **11.032,00 €**
Professional 2400x1200x200 Inox avec Pied standard 650 Hauteur de table 850	4	2400 mm	1200 mm	200 mm	env. 1069 kg	2-280030.E ○ **12.583,00 €**	2-800030.E ○ **8.568,00 €**
Professional 3000x1500x200 Inox avec Pied standard 650 Hauteur de table 850	6	3000 mm	1500 mm	200 mm	env. 1631 kg	2-280040.E ○ **17.994,00 €**	2-800040.E ○ **14.432,00 €**
Professional 4000x2000x200 Inox avec Pied standard 650 Hauteur de table 850	8	4000 mm	2000 mm	200 mm	env. 2568 kg	2-280055.E ○ **30.200,00 €**	2-800055.E ○ **22.727,00 €**
D'autres dimensions sur demande							. ○

● = Article produit en stock; ○ = Article produit sur commande; Explications voir page 84

Le surcoût pour une table avec une autre version de pieds résulte de la différence entre le pied standard et le pied souhaité.
Poids = Table + Palette + Pied standard

Professional 750



Professional 750

Dureté de surface jusqu'à 750 Vickers!

Les tables de soudure Professional 750 sont fabriquées à partir d'acier S355J2+N et sont ensuite nitrurées plasma et revêtues BAR. La capacité de charge importante de la table de soudure, la rend particulièrement adaptée pour le travail de pièces lourdes.

Si les tables sont équipées d'un quadrillage diagonal les options de bridage sont presque doublées.

PIEDS DE TABLE



Page 164
Pied standard

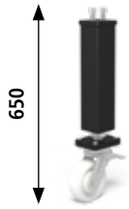

Page 168
Pied avec roulette et frein de blocage



Page 166
Pied réglable en hauteur



Page 169
Pied réglable en hauteur avec roulette et frein de blocage



Page 170
Pied pour ancrage au sol

Hauteurs des pieds en mm.
Les données en noir sont les hauteurs des pieds standards pour les tables définies en haut. Les hauteurs de pied en gris correspondent aux versions de pied sans surcoût mais à spécifier à la commande.

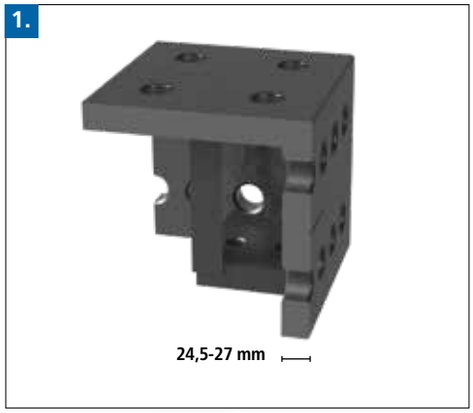

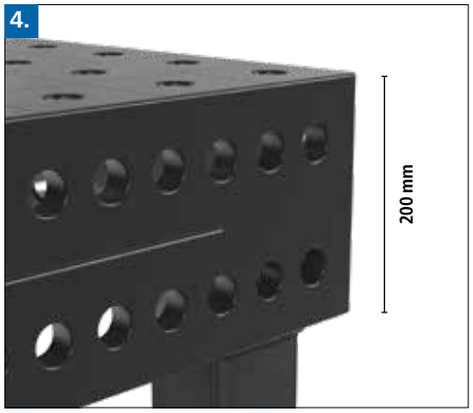

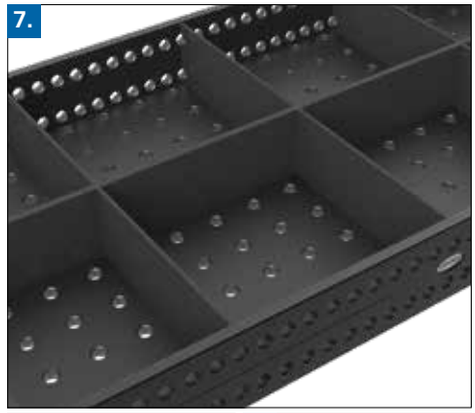



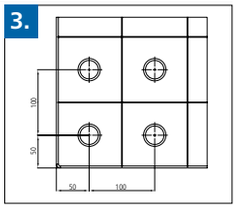



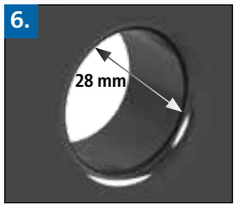





1. ÉPAISSEUR

- env. 24,5 – 27 mm

2. MATIÈRE

Acier de qualité S355J2+N,
nitruré plasma et revêtu BAR*

DURETÉ VICKERS

dureté en surface: environ 450 – 750
dureté à cœur: environ 165 – 220

* L'usure des tables Professional 750 est importante en raison du manque de dureté de l'acier à cœur.

3. CARACTÉRISTIQUES

- Entraxe 100 mm
- Quadrillage 100 mm

4. BANDEAU

- hauteur 200 mm
- alésages supplémentaires permettant le bridage parallèle entraxe 50 mm

5. ANGLES ET ALÉSAGES RAYONNÉS

- Rayons de 3 mm sur les arêtes supérieures pour éviter d'abimer la table et les accessoires
- Rayons de 6 mm dans les angles de la table pour réduire les risques de blessure

6. ALÉSAGE SYSTEM

- Ø 28,15 mm

Rayon R3 à l'entrée des alésages sur le dessus de la table:

- réduit les dommages pour la table, les accessoires et les pièces client
- facilite l'introduction des boulons et des accessoires
- adhérence des projections de soudure encore diminuée
- encore moins de risques d'endommager les entrées des alésages
- chanfrein important sur la face inférieure de la table pour une force de serrage optimale des boulons (voir page 246)

7. RENFORT

- une traverse tous les 500 – 600 mm
- Renforts plus hauts

8. PIEDS DE TABLE

- tube carré 90x90 mm
- embase de pied Ø 90 mm (tournée à partir de matériau plein)
- réglage fin 50 mm (Données pour pied standard)

9. CHARGE ADMISSIBLE

Charge admissible par pied 2.000 kg
Charge totale statique conseillée:
pour 4 pieds = 4.000 kg
pour 6 pieds = 6.000 kg
pour 8 pieds = 8.000 kg
avec une répartition uniforme de la charge.
(données pour pied standard)

Par calcul, les charges sont plus importantes. Les charges conseillées comportent une réserve pour raison de sécurité.

Dans le cas de charge supérieure merci d'en parler avec le constructeur.

Professional 750

Description:

La table Professional 750 présente un quadrillage de 100 mm sur le dessus et un quadrillage parallèle de 50 mm sur les bandeaux. La table est alésée à 28 mm pour une épaisseur de 24,5-27 mm environ en acier supérieur S355J2+N. Un quadrillage entraxe 100 mm facilite le montage d'un gabarit.

Les tables de soudure offrent la graduation en standard.



L'image montre une table avec quadrillage diagonal.



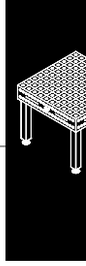

	Pieds de table:	Longueur: (a)	Largeur: (b)	Hauteur: (c)	Poids:	Professional 750 nitrurée plasma Quadrillage 100 mm		Professional 750 nitrurée plasma Quadrillage diagonal		Prix réduit sans nitruration plasma	
Professional 750 1000x1000x200 nitrurée plasma avec Pied standard 650 Hauteur de table 850	4	1000 mm	1000 mm	200 mm	env. 416 kg	2-280010.P **2.068,00 €**	●	2-280010.PD **2.327,00 €**	○	2-285110 **-219,00 €**	○
Professional 750 1200x800x200 nitrurée plasma avec Pied standard 650 Hauteur de table 850	4	1200 mm	800 mm	200 mm	env. 408 kg	2-280025.P **2.068,00 €**	●	2-280025.PD **2.327,00 €**	○	2-285125 **-219,00 €**	○
Professional 750 1200x1200x200 nitrurée plasma avec Pied standard 650 Hauteur de table 850	4	1200 mm	1200 mm	200 mm	env. 544 kg	2-280015.P **2.781,00 €**	●	2-280015.PD **3.105,00 €**	○	2-285115 **-331,00 €**	○
Professional 750 1500x1000x200 nitrurée plasma avec Pied standard 650 Hauteur de table 850	4	1500 mm	1000 mm	200 mm	env. 577 kg	2-280035.P **2.846,00 €**	●	2-280035.PD **3.235,00 €**	○	2-285135 **-331,00 €**	○
Professional 750 1500x1500x200 nitrurée plasma avec Pied standard 650 Hauteur de table 850	4	1500 mm	1500 mm	200 mm	env. 801 kg	2-280050.P **3.882,00 €**	●	2-280050.PD **4.400,00 €**	○	2-285150 **-443,00 €**	○
Professional 750 2000x1000x200 nitrurée plasma avec Pied standard 650 Hauteur de table 850	4	2000 mm	1000 mm	200 mm	env. 730 kg	2-280020.P **3.363,00 €**	●	2-280020.PD **3.882,00 €**	●	2-285120 **-443,00 €**	○
Professional 750 2000x1200x200 nitrurée plasma avec Pied standard 650 Hauteur de table 850	4	2000 mm	1200 mm	200 mm	env. 843 kg	2-280060.P **3.818,00 €**	●	2-280060.PD **4.400,00 €**	○	2-285160 **-443,00 €**	○
Professional 750 2000x2000x200 nitrurée plasma avec Pied standard 650 Hauteur de table 850	4	2000 mm	2000 mm	200 mm	env. 1299 kg	2-280045.P **5.905,00 €**	●	2-280045.PD **6.682,00 €**	○	2-285145 **-667,00 €**	○
Professional 750 2400x1200x200 nitrurée plasma avec Pied standard 650 Hauteur de table 850	4	2400 mm	1200 mm	200 mm	env. 986 kg	2-280030.P **4.272,00 €**	●	2-280030.PD **4.919,00 €**	●	2-285130 **-555,00 €**	○
Professional 750 3000x1500x200 nitrurée plasma avec Pied standard 650 Hauteur de table 850	6	3000 mm	1500 mm	200 mm	env. 1517 kg	2-280040.P **6.216,00 €**	●	2-280040.PD **6.863,00 €**	●	2-285140 **-779,00 €**	○
Professional 750 4000x2000x200 nitrurée plasma avec Pied standard 650 Hauteur de table 850	8	4000 mm	2000 mm	200 mm	env. 2501 kg	2-280055.P **9.327,00 €**	●	2-280055.PD **10.235,00 €**	○	2-285155 **-1.003,00 €**	○
D'autres dimensions sur demande										.	○

● = Article produit en stock; ○ = Article produit sur commande; Explications voir page 84

Le surcoût pour une table avec une autre version de pieds résulte de la différence entre le pied standard et le pied souhaité.

Poids = Table + Palette + Pied standard

Professional Extreme 8.7



Professional Extreme 8.7

Dureté de surface jusqu'à 850 Vickers!

Les tables Professional Extreme 8.7 sont fabriquées à partir d'un acier pour outillage spécial avec en plus une nitruration plasma et un traitement de surface. Les tables Extreme sont particulièrement adaptées aux charges lourdes en raison des caractéristiques mécaniques importantes de la table. Si les tables sont équipées d'un quadrillage diagonal les options de bridage sont presque doublées.

Vidéo du produit sous:

www.siegmund.com/V280020.X

PIEDS DE TABLE

650 | 750



Page 164
Pied standard

650



Page 168
Pied avec roulette et frein de blocage

450-700 | 550-900



Page 166
Pied réglable en hauteur

550-750



Page 169
Pied réglable en hauteur avec roulette et frein de blocage

650 | 750



Page 170
Pied pour ancrage au sol

Hauteurs des pieds en mm.
Les données en noir sont les hauteurs des pieds standards pour les tables définies en haut. Les hauteurs de pied en gris correspondent aux versions de pied sans surcoût mais à spécifier à la commande.

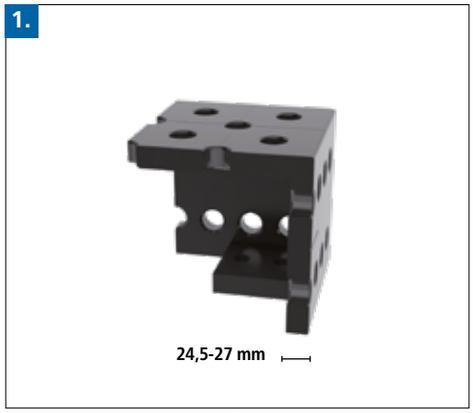

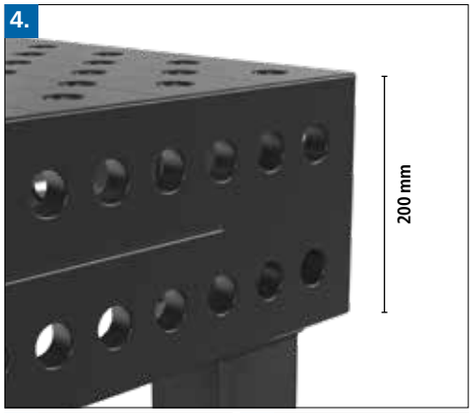

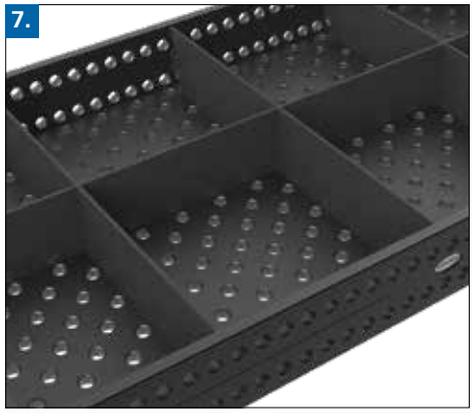



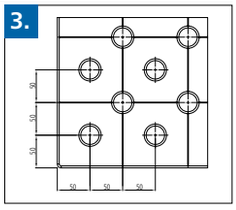



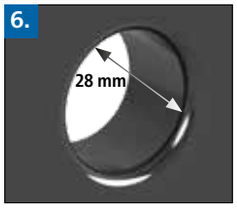





1. ÉPAISSEUR

- env. 24,5 – 27 mm

2. MATIÈRE

Acier pour outillage traité à cœur X8.7,
nitruré plasma et revêtu BAR*

DURETÉ VICKERS

Plateau de la table:
En surface: environ 450 – 850
A cœur: environ 280 – 340

Les bandeaux:
En surface: environ 450 – 750
A cœur: environ 165 – 220

* les bandeaux, qui ne subissent pas de contraintes importantes sont réalisés en acier S355J2+N pour des raisons de coût.

3. CARACTÉRISTIQUES

- Entraxe 100 mm
- Quadrillage 100 mm

4. BANDEAU

- hauteur 200 mm
- alésages supplémentaires permettant le bridage parallèle entraxe 50 mm

5. ANGLES ET ALÉSAGES RAYONNÉS

- Rayons de 3 mm sur les arêtes supérieures pour éviter d'abimer la table et les accessoires
- Rayons de 6 mm dans les angles de la table pour réduire les risques de blessure

6. ALÉSAGE SYSTEM

- Ø 28,15 mm

Rayon R3 à l'entrée des alésages sur le dessus de la table:

- réduit les dommages pour la table, les accessoires et les pièces client
- facilite l'introduction des boulons et des accessoires
- adhérence des projections de soudure encore diminuée
- encore moins de risques d'endommager les entrées des alésages
- chanfrein important sur la face inférieure de la table pour une force de serrage optimale des boulons (voir page 246)

7. RENFORT

- une traverse tous les 500 – 600 mm
- Renforts plus hauts

8. PIEDS DE TABLE

- tube carré 90x90 mm
- embase de pied Ø 90 mm (tournée à partir de matériau plein)
- pied réglable sur 50 mm (Données pour pied standard)

9. CHARGE ADMISSIBLE

Charge admissible par pied 2.000 kg
Charge totale statique conseillée:
pour 4 pieds = 4.000 kg
pour 6 pieds = 6.000 kg
pour 8 pieds = 8.000 kg
avec une répartition uniforme de la charge.
(données pour pied standard)

Par calcul, les charges sont plus importantes. Les charges conseillées comportent une réserve pour raison de sécurité.

Dans le cas de charge supérieure merci d'en parler avec le constructeur.

Professional Extreme 8.8



Professional Extreme 8.8

Dureté de surface jusqu'à 900 Vickers!

Les tables Professional Extreme 8.8 sont fabriquées à partir d'un acier pour outillage spécial avec en plus une nitruration plasma et un traitement de surface. Grâce à la dureté superficielle énorme obtenue, ces tables sont très résistantes aux attaques mécaniques et à la corrosion. Les tables Extreme sont particulièrement adaptées aux charges lourdes en raison des caractéristiques mécaniques importantes de la table.

Si les tables sont équipées d'un quadrillage diagonal les options de bridage sont presque doublées.



Vidéo du produit sous:

www.siegmund.com/VHardness

PIEDS DE TABLE

650 | 750



Page 164
Pied standard

650



Page 168
Pied avec roulette et frein de blocage

450-700 | 550-900



Page 166
Pied réglable en hauteur

550-750



Page 169
Pied réglable en hauteur avec roulette et frein de blocage

650 | 750



Page 170
Pied pour ancrage au sol

Hauteurs des pieds en mm.
Les données en noir sont les hauteurs des pieds standards pour les tables définies en haut. Les hauteurs de pied en gris correspondent aux versions de pied sans surcoût mais à spécifier à la commande.

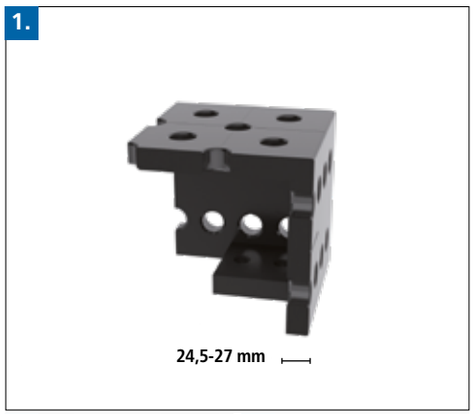

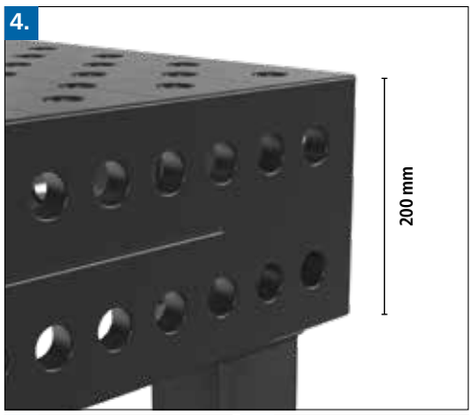

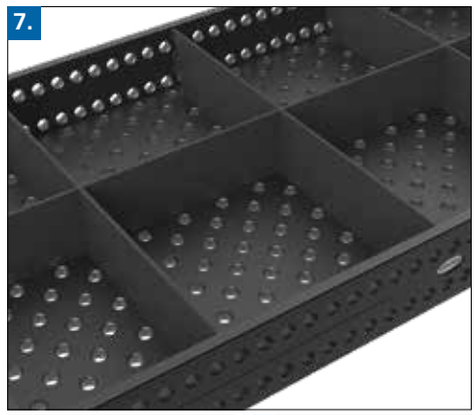



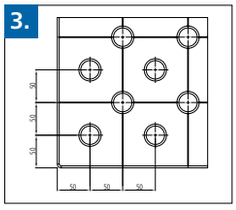



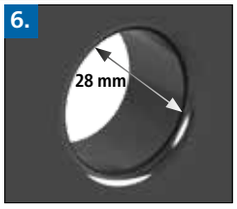





1. ÉPAISSEUR

- env. 24,5 – 27 mm

2. MATIÈRE

Acier pour outillage traité à cœur X8.8,
nitruré plasma plus traitement de surface BAR*

DURETÉ VICKERS

Plateau de la table:
Dureté en surface: environ 500 – 900
Dureté à cœur: environ 360 – 420

Les bandeaux:
Dureté en surface: environ 450 – 750
Dureté à cœur: environ 165 – 220
option:
Dureté en surface: environ 500 – 900
Dureté à cœur: environ 360 – 420

* les bandeaux, qui ne subissent pas de contraintes importantes sont réalisés en acier S355J2+N pour des raisons de coût.

3. CARACTÉRISTIQUES

- Entraxe 100 mm
- Quadrillage 100 mm

4. BANDEAU

- hauteur 200 mm
- alésages supplémentaires permettant le bridage parallèle entraxe 50 mm

5. ANGLES ET ALÉSAGES RAYONNÉS

- Rayons de 3 mm sur les arêtes supérieures pour éviter d'abimer la table et les accessoires
- Rayons de 6 mm dans les angles de la table pour réduire les risques de blessure

6. ALÉSAGE SYSTEM

- Ø 28,15 mm

Rayon R3 à l'entrée des alésages sur le dessus de la table:

- réduit les dommages pour la table, les accessoires et les pièces client
- facilite l'introduction des boulons et des accessoires
- adhérence des projections de soudure encore diminuée
- encore moins de risques d'endommager les entrées des alésages
- chanfrein important sur la face inférieure de la table pour une force de serrage optimale des boulons (voir page 246)

7. RENFORT

- une traverse tous les 500 – 600 mm
- Renforts plus hauts

8. PIEDS DE TABLE

- tube carré 90x90 mm
- embase de pied Ø 90 mm (tournée à partir de matériau plein)
- pied réglable sur 50 mm (Données pour pied standard)

9. CHARGE ADMISSIBLE

Charge admissible par pied 2.000 kg
Charge totale statique conseillée:
pour 4 pieds = 4.000 kg
pour 6 pieds = 6.000 kg
pour 8 pieds = 8.000 kg
avec une répartition uniforme de la charge.
(données pour pied standard)

Par calcul, les charges sont plus importantes. Les charges conseillées comportent une réserve pour raison de sécurité.

Dans le cas de charge supérieure merci d'en parler avec le constructeur.

Professional Extreme 8.7 / Professional Extreme 8.8
1000x1000x200 mm



Description:

La table Professional Extreme, 1000x1000x200 mm, présente un quadrillage de 100 mm sur le dessus et un quadrillage parallèle de 50 mm sur les bandeaux. Les alésages ont un diamètres de 28 mm et l'épaisseur de la table est de 24,5-27 mm. La plaque supérieure est réalisée à partir d'acier à outils traité deux fois et revêtu. Les bandeaux moins sollicités sont en S355J2+N comme par le passé. Un quadrillage, entraxe 100 mm, facilite le montage.

Les tables de soudure offrent la graduation en standard.

Page 162, vous trouverez un récapitulatif avec toutes les informations sur les différentes variantes de pieds de tables.

Poids: env. 416 kg
Poids = Table + Palette + Pied standard

L'image montre une table Professional Extreme avec quadrillage diagonal.

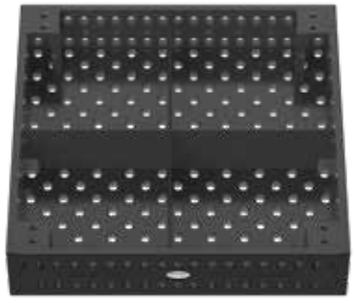

Professional Extreme 8.7 / Professional Extreme 8.8
1000x1000x200 mm

1000x1000x200 - nitrurée plasma	Professional Extreme 8.7 - Quadrillage 100 mm		Professional Extreme 8.7 - Quadrillage diagonal		Professional Extreme 8.8 - Quadrillage 100 mm		Professional Extreme 8.8 - Quadrillage diagonal		Prix réduit sans nitruration plasma	
sans pied	2-280010.X7.T1 **2.121,00 €**	●	2-280010.XD7.T1 **2.380,00 €**	●	2-280010.X8.T1 **2.704,00 €**	○	2-280010.XD8.T1 **3.015,00 €**	○	2-285110 **-219,00 €**	○
avec Pied standard 650 Hauteur de table 850	2-280010.X7 **2.327,00 €**	●	2-280010.XD7 **2.586,00 €**	●	2-280010.X8 **2.910,00 €**	○	2-280010.XD8 **3.221,00 €**	○	2-285110 **-219,00 €**	○

● = Article produit en stock; ○ = Article produit sur commande; Explications voir page 84

Variantes de pieds pour table de soudure Professionnal Extreme

Surcoût Pied standard (voir page 164) **Echange sans frais**	**Surcoût Pied avec roulette et frein de blocage 650** (voir page 168)	**Surcoût Pied pour ancrage au sol 650** (voir page 170)	**Surcoût Pied pour ancrage au sol 750** (voir page 170)	**Surcoût Pied réglable en hauteur 550-900** (voir page 166)	**Surcoût Pied réglable en hauteur 450-700** (voir page 166)	**Surcoût Pied réglable en hauteur avec roulette et frein de blocage 550-750** (voir page 169)
						
2-280857.XX •	2-280876.XX **92,00 €**	2-280874.XX **58,00 €**	2-280875.XX **58,00 €**	2-280877.XX **71,00 €**	2-280878.XX **71,00 €**	2-280879.XX **115,00 €**

Suppléments pour table Professional Extreme



Exemple pour
Quadrillage diagonal + Graduation

	Bandeau		**Surface**			
	Surcoût pour bandeau traité deux fois (voir page 104)	**Surcoût pour quadrillage diagonal sur les bandeaux** (voir page 82)	**Surcoût pour quadrillage 50 mm** (voir page 82)	**Surcoût quadrillage diagonal filetage M8 / M12 / M16** (voir page 82)		
	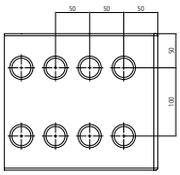	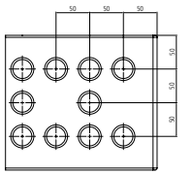	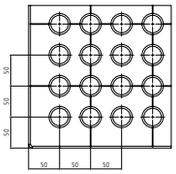	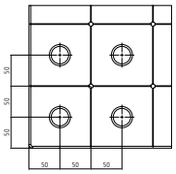 **M8**	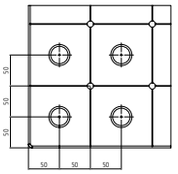 **M12**	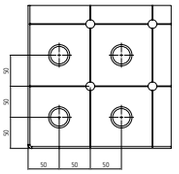 **M16**
Professional Extreme	2-286710.X **612,00 €**	2-286610.X **254,00 €**	2-286510.X **508,00 €**	2-286110.X **536,00 €**	2-286210.X **536,00 €**	2-286310.X **536,00 €**

Cadres de liaison adaptés pour cette dimension de table, voir page 370, tables élévatrices adaptées, voir page 174.





Professional Extreme 8.7 / Professional Extreme 8.8
1200x800x200 mm



Description:

La table Professional Extreme, 1200x800x200 mm, présente un quadrillage de 100 mm sur le dessus et un quadrillage parallèle de 50 mm sur les bandeaux. Les alésages ont un diamètres de 28 mm et l'épaisseur de la table est de 24,5-27 mm. La plaque supérieure est réalisée à partir d'acier à outils traité deux fois et revêtu. Les bandeaux moins sollicités sont en S355J2+N comme par le passé. Un quadrillage, entraxe 100 mm, facilite le montage.

Les tables de soudure offrent la graduation en standard.

Page 162, vous trouverez un récapitulatif avec toutes les informations sur les différentes variantes de pieds de tables.

Poids: env. 408 kg
Poids = Table + Palette + Pied standard

L'image montre une table Professional Extreme avec quadrillage diagonal.

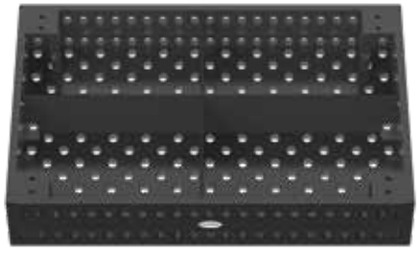

Professional Extreme 8.7 / Professional Extreme 8.8
1200x800x200 mm

1200x800x200 - nitrurée plasma	Professional Extreme 8.7 - Quadrillage 100 mm		Professional Extreme 8.7 - Quadrillage diagonal		Professional Extreme 8.8 - Quadrillage 100 mm		Professional Extreme 8.8 - Quadrillage diagonal		Prix réduit sans nitruration plasma	
sans pied	2-280025.X7.T1 **2.121,00 €**	○	2-280025.XD7.T1 **2.380,00 €**	●	2-280025.X8.T1 **2.704,00 €**	○	2-280025.XD8.T1 **3.015,00 €**	○	2-285125 **-219,00 €**	○
avec Pied standard 650 Hauteur de table 850	2-280025.X7 **2.327,00 €**	○	2-280025.XD7 **2.586,00 €**	●	2-280025.X8 **2.910,00 €**	○	2-280025.XD8 **3.221,00 €**	○	2-285125 **-219,00 €**	○

● = Article produit en stock; ○ = Article produit sur commande; Explications voir page 84

Variantes de pieds pour table de soudure Professionnal Extreme

Surcoût Pied standard (voir page 164) **Echange sans frais**	**Surcoût Pied avec roulette et frein de blocage 650** (voir page 168)	**Surcoût Pied pour ancrage au sol 650** (voir page 170)	**Surcoût Pied pour ancrage au sol 750** (voir page 170)	**Surcoût Pied réglable en hauteur 550-900** (voir page 166)	**Surcoût Pied réglable en hauteur 450-700** (voir page 166)	**Surcoût Pied réglable en hauteur avec roulette et frein de blocage 550-750** (voir page 169)
						
2-280857.XX	2-280876.XX	2-280874.XX	2-280875.XX	2-280877.XX	2-280878.XX	2-280879.XX
•	**92,00 €**	**58,00 €**	**58,00 €**	**71,00 €**	**71,00 €**	**115,00 €**

Suppléments pour table Professional Extreme

	Bandeau		**Surface**			
	Surcoût pour bandeau traité deux fois (voir page 104)	**Surcoût pour quadrillage diagonal sur les bandeaux** (voir page 82)	**Surcoût pour quadrillage 50 mm** (voir page 82)	**Surcoût quadrillage diagonal filetage M8 / M12 / M16** (voir page 82)		
 Exemple pour Quadrillage 50 mm	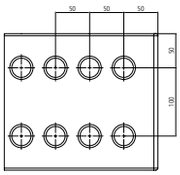	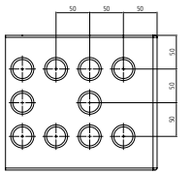	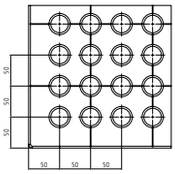	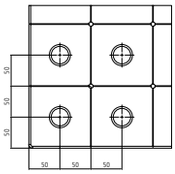 **M8**	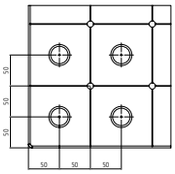 **M12**	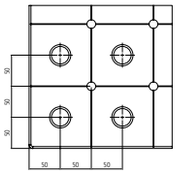 **M16**
Professional Extreme	2-286725.X **612,00 €**	2-286625.X **254,00 €**	2-286525.X **508,00 €**	2-286125.X **536,00 €**	2-286225.X **536,00 €**	2-286325.X **536,00 €**

Cadres de liaison adaptés pour cette dimension de table, voir page 370, tables élévatrices adaptées, voir page 174.





Professional Extreme 8.7 / Professional Extreme 8.8
1200x1200x200 mm



Description:

La table Professional Extreme, 1200x1200x200 mm, présente un quadrillage de 100 mm sur le dessus et un quadrillage parallèle de 50 mm sur les bandeaux. Les alésages ont un diamètres de 28 mm et l'épaisseur de la table est de 24,5-27 mm. La plaque supérieure est réalisée à partir d'acier à outils traité deux fois et revêtu. Les bandeaux moins sollicités sont en S355J2+N comme par le passé. Un quadrillage, entraxe 100 mm, facilite le montage.

Les tables de soudure offrent la graduation en standard.

Page 162, vous trouverez un récapitulatif avec toutes les informations sur les différentes variantes de pieds de tables.

Poids: env. 544 kg
Poids = Table + Palette + Pied standard

L'image montre une table Professional Extreme avec quadrillage diagonal.

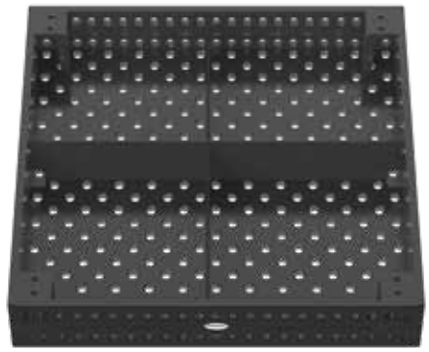

Professional Extreme 8.7 / Professional Extreme 8.8
1200x1200x200 mm

1200x1200x200 - nitrurée plasma	Professional Extreme 8.7 - Quadrillage 100 mm	Professional Extreme 8.7 - Quadrillage diagonal	Professional Extreme 8.8 - Quadrillage 100 mm	Professional Extreme 8.8 - Quadrillage diagonal	Prix réduit sans nitruration plasma
sans pied	2-280015.X7.T1 **2.834,00 €** ●	2-280015.XD7.T1 **3.157,00 €** ●	2-280015.X8.T1 **3.157,00 €** ○	2-280015.XD8.T1 **3.494,00 €** ○	2-285115 **-331,00 €** ○
avec Pied standard 650 Hauteur de table 850	2-280015.X7 **3.040,00 €** ●	2-280015.XD7 **3.363,00 €** ●	2-280015.X8 **3.363,00 €** ○	2-280015.XD8 **3.700,00 €** ○	2-285115 **-331,00 €** ○

● = Article produit en stock; ○ = Article produit sur commande; Explications voir page 84

Variantes de pieds pour table de soudure Professionnal Extreme

Surcoût Pied standard (voir page 164) **Echange sans frais**	**Surcoût Pied avec roulette et frein de blocage 650** (voir page 168)	**Surcoût Pied pour ancrage au sol 650** (voir page 170)	**Surcoût Pied pour ancrage au sol 750** (voir page 170)	**Surcoût Pied réglable en hauteur 550-900** (voir page 166)	**Surcoût Pied réglable en hauteur 450-700** (voir page 166)	**Surcoût Pied réglable en hauteur avec roulette et frein de blocage 550-750** (voir page 169)
						
2-280857.XX	2-280876.XX	2-280874.XX	2-280875.XX	2-280877.XX	2-280878.XX	2-280879.XX
●	**92,00 €**	**58,00 €**	**58,00 €**	**71,00 €**	**71,00 €**	**115,00 €**

Suppléments pour table Professional Extreme

	Bandeau		**Surface**			
	Surcoût pour bandeau traité deux fois (voir page 104)	**Surcoût pour quadrillage diagonal sur les bandeaux** (voir page 82)	**Surcoût pour quadrillage 50 mm** (voir page 82)	**Surcoût quadrillage diagonal filetage M8 / M12 / M16** (voir page 82)		
 Exemple pour graduation coordonnées	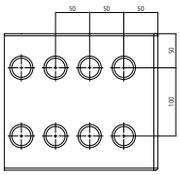	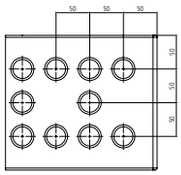	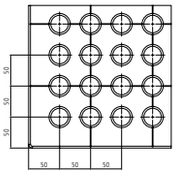	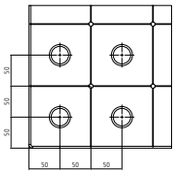 **M8**	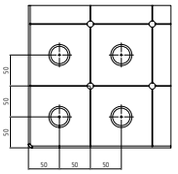 **M12**	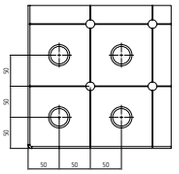 **M16**
Professional Extreme	2-286715.X **739,00 €**	2-286615.X **254,00 €**	2-286515.X **699,00 €**	2-286115.X **536,00 €**	2-286215.X **536,00 €**	2-286315.X **536,00 €**

Cadres de liaison adaptés pour cette dimension de table, voir page 370, tables élévatrices adaptées, voir page 174.





Professional Extreme 8.7 / Professional Extreme 8.8
1500x1000x200 mm



Description:

La table Professional Extreme, 1500x1000x200 mm, présente un quadrillage de 100 mm sur le dessus et un quadrillage parallèle de 50 mm sur les bandeaux. Les alésages ont un diamètres de 28 mm et l'épaisseur de la table est de 24,5-27 mm. La plaque supérieure est réalisée à partir d'acier à outils traité deux fois et revêtu. Les bandeaux moins sollicités sont en S355J2+N comme par le passé. Un quadrillage, entraxe 100 mm, facilite le montage.

Les tables de soudure offrent la graduation en standard.

Page 162, vous trouverez un récapitulatif avec toutes les informations sur les différentes variantes de pieds de tables.

Poids: env. 577 kg
Poids = Table + Palette + Pied standard

L'image montre une table Professional Extreme avec quadrillage diagonal.

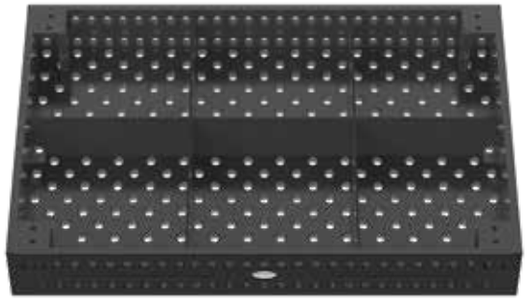

Professional Extreme 8.7 / Professional Extreme 8.8
1500x1000x200 mm

1500x1000x200 - nitrurée plasma	Professional Extreme 8.7 - Quadrillage 100 mm		Professional Extreme 8.7 - Quadrillage diagonal		Professional Extreme 8.8 - Quadrillage 100 mm		Professional Extreme 8.8 - Quadrillage diagonal		Prix réduit sans nitruration plasma	
sans pied	2-280035.X7.T1 **3.028,00 €**	●	2-280035.XD7.T1 **3.417,00 €**	●	2-280035.X8.T1 **3.326,00 €**	○	2-280035.XD8.T1 **3.676,00 €**	○	2-285135 **-331,00 €**	○
avec Pied standard 650 Hauteur de table 850	2-280035.X7 **3.235,00 €**	●	2-280035.XD7 **3.623,00 €**	●	2-280035.X8 **3.532,00 €**	○	2-280035.XD8 **3.882,00 €**	○	2-285135 **-331,00 €**	○

● = Article produit en stock; ○ = Article produit sur commande; Explications voir page 84

Variantes de pieds pour table de soudure Professionnal Extreme

Surcoût Pied standard (voir page 164) **Echange sans frais**	**Surcoût Pied avec roulette et frein de blocage 650** (voir page 168)	**Surcoût Pied pour ancrage au sol 650** (voir page 170)	**Surcoût Pied pour ancrage au sol 750** (voir page 170)	**Surcoût Pied réglable en hauteur 550-900** (voir page 166)	**Surcoût Pied réglable en hauteur 450-700** (voir page 166)	**Surcoût Pied réglable en hauteur avec roulette et frein de blocage 550-750** (voir page 169)
						
2-280857.XX	2-280876.XX	2-280874.XX	2-280875.XX	2-280877.XX	2-280878.XX	2-280879.XX
•	**92,00 €**	**58,00 €**	**58,00 €**	**71,00 €**	**71,00 €**	**115,00 €**

Suppléments pour table Professional Extreme

	Bandeau		**Surface**			
	Surcoût pour bandeau traité deux fois (voir page 104)	**Surcoût pour quadrillage diagonal sur les bandeaux** (voir page 82)	**Surcoût pour quadrillage 50 mm** (voir page 82)	**Surcoût quadrillage diagonal filetage M8 / M12 / M16** (voir page 82)		
 Exemple pour Quadrillage diagonal M8	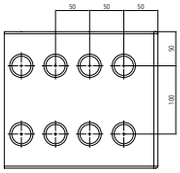	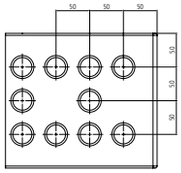	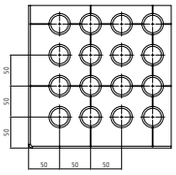	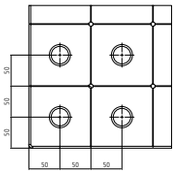 **M8**	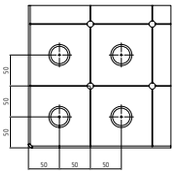 **M12**	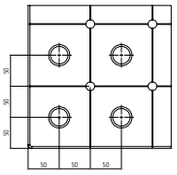 **M16**
Professional Extreme	2-286735.X **773,00 €**	2-286635.X **254,00 €**	2-286535.X **699,00 €**	2-286135.X **536,00 €**	2-286235.X **536,00 €**	2-286335.X **536,00 €**

Cadres de liaison adaptés pour cette dimension de table, voir page 370, tables élévatrices adaptées, voir page 174.





Professional Extreme 8.7 / Professional Extreme 8.8
1500x1500x200 mm



Description:

La table Professional Extreme, 1500x1500x200 mm, présente un quadrillage de 100 mm sur le dessus et un quadrillage parallèle de 50 mm sur les bandeaux. Les alésages ont un diamètres de 28 mm et l'épaisseur de la table est de 24,5-27 mm. La plaque supérieure est réalisée à partir d'acier à outils traité deux fois et revêtu. Les bandeaux moins sollicités sont en S355J2+N comme par le passé. Un quadrillage, entraxe 100 mm, facilite le montage.

Les tables de soudure offrent la graduation en standard.

Page 162, vous trouverez un récapitulatif avec toutes les informations sur les différentes variantes de pieds de tables.

Poids: env. 801 kg
Poids = Table + Palette + Pied standard

L'image montre une table Professional Extreme avec quadrillage diagonal.

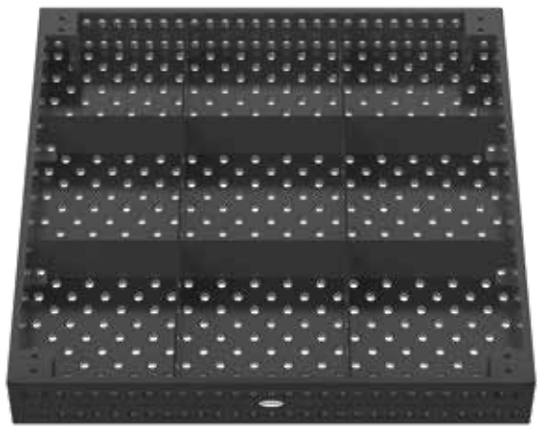

Professional Extreme 8.7 / Professional Extreme 8.8
1500x1500x200 mm

1500x1500x200 - nitrurée plasma	Professional Extreme 8.7 - Quadrillage 100 mm	Professional Extreme 8.7 - Quadrillage diagonal	Professional Extreme 8.8 - Quadrillage 100 mm	Professional Extreme 8.8 - Quadrillage diagonal	Prix réduit sans nitruration plasma
sans pied	2-280050.X7.T1 **3.936,00 €** ●	2-280050.XD7.T1 **4.454,00 €** ●	2-280050.X8.T1 **4.454,00 €** ○	2-280050.XD8.T1 **4.973,00 €** ○	2-285150 **-443,00 €** ○
avec Pied standard 650 Hauteur de table 850	2-280050.X7 **4.142,00 €** ●	2-280050.XD7 **4.660,00 €** ●	2-280050.X8 **4.660,00 €** ○	2-280050.XD8 **5.179,00 €** ○	2-285150 **-443,00 €** ○

● = Article produit en stock; ○ = Article produit sur commande; Explications voir page 84

Variantes de pieds pour table de soudure Professionnal Extreme

Surcoût Pied standard (voir page 164) **Echange sans frais**	**Surcoût Pied avec roulette et frein de blocage 650** (voir page 168)	**Surcoût Pied pour ancrage au sol 650** (voir page 170)	**Surcoût Pied pour ancrage au sol 750** (voir page 170)	**Surcoût Pied réglable en hauteur 550-900** (voir page 166)	**Surcoût Pied réglable en hauteur 450-700** (voir page 166)	**Surcoût Pied réglable en hauteur avec roulette et frein de blocage 550-750** (voir page 169)
						
2-280857.XX	2-280876.XX	2-280874.XX	2-280875.XX	2-280877.XX	2-280878.XX	2-280879.XX
•	**92,00 €**	**58,00 €**	**58,00 €**	**71,00 €**	**71,00 €**	**115,00 €**

Suppléments pour table Professional Extreme

	Bandeau		**Surface**			
	Surcoût pour bandeau traité deux fois (voir page 104)	**Surcoût pour quadrillage diagonal sur les bandeaux** (voir page 82)	**Surcoût pour quadrillage 50 mm** (voir page 82)	**Surcoût quadrillage diagonal filetage M8 / M12 / M16** (voir page 82)		
 Exemple pour Quadrillage diagonal M12	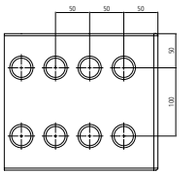	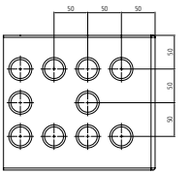	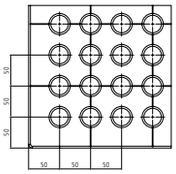	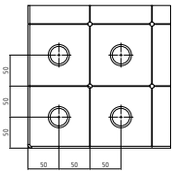	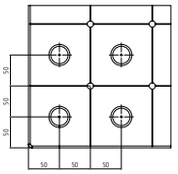	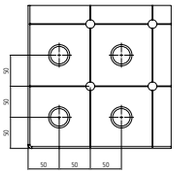
				M8	**M12**	**M16**
Professional Extreme	2-286750.X **1.000,00 €**	2-286650.X **242,00 €**	2-286550.X **1.006,00 €**	2-286150.X **706,00 €**	2-286250.X **706,00 €**	2-286350.X **706,00 €**

Cadres de liaison adaptés pour cette dimension de table, voir page 370, tables élévatrices adaptées, voir page 174.





Professional Extreme 8.7 / Professional Extreme 8.8
2000x1000x200 mm



Description:

La table Professional Extreme, 2000x1000x200 mm, présente un quadrillage de 100 mm sur le dessus et un quadrillage parallèle de 50 mm sur les bandeaux. Les alésages ont un diamètres de 28 mm et l'épaisseur de la table est de 24,5-27 mm. La plaque supérieure est réalisée à partir d'acier à outils traité deux fois et revêtu. Les bandeaux moins sollicités sont en S355J2+N comme par le passé. Un quadrillage, entraxe 100 mm, facilite le montage.

Les tables de soudure offrent la graduation en standard.

Page 162, vous trouverez un récapitulatif avec toutes les informations sur les différentes variantes de pieds de tables.

Poids: env. 730 kg
Poids = Table + Palette + Pied standard

L'image montre une table Professional Extreme avec quadrillage diagonal.



Professional Extreme 8.7 / Professional Extreme 8.8
2000x1000x200 mm

2000x1000x200 - nitrurée plasma	Professional Extreme 8.7 - Quadrillage 100 mm	Professional Extreme 8.7 - Quadrillage diagonal	Professional Extreme 8.8 - Quadrillage 100 mm	Professional Extreme 8.8 - Quadrillage diagonal	Prix réduit sans nitruration plasma
sans pied	2-280020.X7.T1 **3.547,00 €** ●	2-280020.XD7.T1 **4.052,00 €** ●	2-280020.X8.T1 **4.013,00 €** ●	2-280020.XD8.T1 **4.532,00 €** ●	2-285120 **-443,00 €** ○
avec Pied standard 650 Hauteur de table 850	2-280020.X7 **3.753,00 €** ●	2-280020.XD7 **4.258,00 €** ●	2-280020.X8 **4.219,00 €** ●	2-280020.XD8 **4.738,00 €** ●	2-285120 **-443,00 €** ○

● = Article produit en stock; ○ = Article produit sur commande; Explications voir page 84

Variantes de pieds pour table de soudure Professionnal Extreme

Surcoût Pied standard (voir page 164) **Echange sans frais**	**Surcoût Pied avec roulette et frein de blocage 650** (voir page 168)	**Surcoût Pied pour ancrage au sol 650** (voir page 170)	**Surcoût Pied pour ancrage au sol 750** (voir page 170)	**Surcoût Pied réglable en hauteur 550-900** (voir page 166)	**Surcoût Pied réglable en hauteur 450-700** (voir page 166)	**Surcoût Pied réglable en hauteur avec roulette et frein de blocage 550-750** (voir page 169)
						
2-280857.XX	2-280876.XX	2-280874.XX	2-280875.XX	2-280877.XX	2-280878.XX	2-280879.XX
•	**92,00 €**	**58,00 €**	**58,00 €**	**71,00 €**	**71,00 €**	**115,00 €**

Suppléments pour table Professional Extreme



Exemple pour Quadrillage diagonal M16

	Bandeau		Surface			
	Surcoût pour bandeau traité deux fois (voir page 104)	**Surcoût pour quadrillage diagonal sur les bandeaux** (voir page 82)	**Surcoût pour quadrillage 50 mm** (voir page 82)	**Surcoût quadrillage diagonal filetage M8 / M12 / M16** (voir page 82)		
	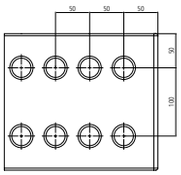	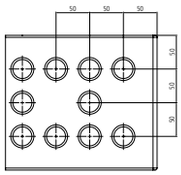	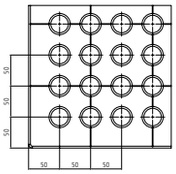	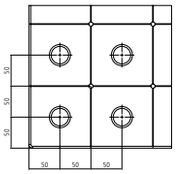	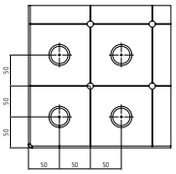	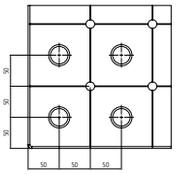
				M8	**M12**	**M16**
Professional Extreme	2-286720.X **961,00 €**	2-286620.X **254,00 €**	2-286520.X **953,00 €**	2-286120.X **706,00 €**	2-286220.X **706,00 €**	2-286320.X **706,00 €**

Cadres de liaison adaptés pour cette dimension de table, voir page 370, tables élévatrices adaptées, voir page 174.





Professional Extreme 8.7 / Professional Extreme 8.8
2000x1200x200 mm



Description:

La table Professional Extreme, 2000x1200x200 mm, présente un quadrillage de 100 mm sur le dessus et un quadrillage parallèle de 50 mm sur les bandeaux. Les alésages ont un diamètres de 28 mm et l'épaisseur de la table est de 24,5-27 mm. La plaque supérieure est réalisée à partir d'acier à outils traité deux fois et revêtu. Les bandeaux moins sollicités sont en S355J2+N comme par le passé. Un quadrillage, entraxe 100 mm, facilite le montage.

Les tables de soudure offrent la graduation en standard.

Page 162, vous trouverez un récapitulatif avec toutes les informations sur les différentes variantes de pieds de tables.

Poids: env. 843 kg
Poids = Table + Palette + Pied standard

L'image montre une table Professional Extreme avec quadrillage diagonal.

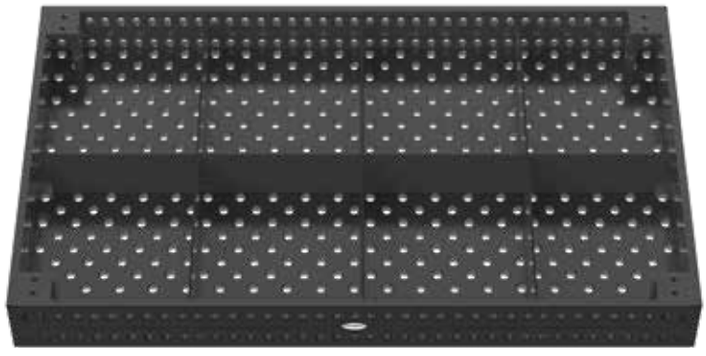

Professional Extreme 8.7 / Professional Extreme 8.8
2000x1200x200 mm

2000x1200x200 - nitrurée plasma	Professional Extreme 8.7 - Quadrillage 100 mm		Professional Extreme 8.7 - Quadrillage diagonal		Professional Extreme 8.8 - Quadrillage 100 mm		Professional Extreme 8.8 - Quadrillage diagonal		Prix réduit sans nitruration plasma	
sans pied	2-280060.X7.T1 **4.001,00 €**	○	2-280060.XD7.T1 **4.571,00 €**	●	2-280060.X8.T1 **4.584,00 €**	○	2-280060.XD8.T1 **5.103,00 €**	○	2-285160 **-443,00 €**	○
avec Pied standard 650 Hauteur de table 850	2-280060.X7 **4.207,00 €**	○	2-280060.XD7 **4.777,00 €**	●	2-280060.X8 **4.790,00 €**	○	2-280060.XD8 **5.309,00 €**	○	2-285160 **-443,00 €**	○

● = Article produit en stock; ○ = Article produit sur commande; Explications voir page 84

Variantes de pieds pour table de soudure Professionnal Extreme

Surcoût Pied standard (voir page 164) **Echange sans frais**	**Surcoût Pied avec roulette et frein de blocage 650** (voir page 168)	**Surcoût Pied pour ancrage au sol 650** (voir page 170)	**Surcoût Pied pour ancrage au sol 750** (voir page 170)	**Surcoût Pied réglable en hauteur 550-900** (voir page 166)	**Surcoût Pied réglable en hauteur 450-700** (voir page 166)	**Surcoût Pied réglable en hauteur avec roulette et frein de blocage 550-750** (voir page 169)
						
2-280857.XX	2-280876.XX	2-280874.XX	2-280875.XX	2-280877.XX	2-280878.XX	2-280879.XX
•	**92,00 €**	**58,00 €**	**58,00 €**	**71,00 €**	**71,00 €**	**115,00 €**

Suppléments pour table Professional Extreme



Exemple pour
Quadrillage diagonal sur les bandeaux.

	Bandeau		**Surface**			
	Surcoût pour bandeau traité deux fois (voir page 104)	**Surcoût pour quadrillage diagonal sur les bandeaux** (voir page 82)	**Surcoût pour quadrillage 50 mm** (voir page 82)	**Surcoût quadrillage diagonal filetage M8 / M12 / M16** (voir page 82)		
	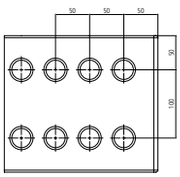	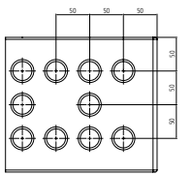	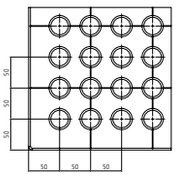	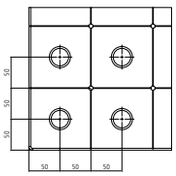	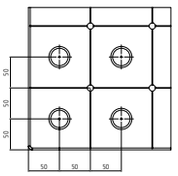	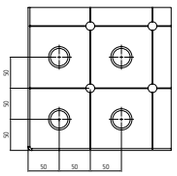
				M8	**M12**	**M16**
Professional Extreme	2-286760.X **1.054,00 €**	2-286660.X **254,00 €**	2-286560.X **1.090,00 €**	2-286160.X **776,00 €**	2-286260.X **776,00 €**	2-286360.X **776,00 €**

Cadres de liaison adaptés pour cette dimension de table, voir page 370, tables élévatrices adaptées, voir page 174.





Professional Extreme 8.7 / Professional Extreme 8.8
2000x2000x200 mm



Description:

La table Professional Extreme, 2000x2000x200 mm, présente un quadrillage de 100 mm sur le dessus et un quadrillage parallèle de 50 mm sur les bandeaux. Les alésages ont un diamètres de 28 mm et l'épaisseur de la table est de 24,5-27 mm. La plaque supérieure est réalisée à partir d'acier à outils traité deux fois et revêtu. Les bandeaux moins sollicités sont en S355J2+N comme par le passé. Un quadrillage, entraxe 100 mm, facilite le montage.

Les tables de soudure offrent la graduation en standard.

Page 162, vous trouverez un récapitulatif avec toutes les informations sur les différentes variantes de pieds de tables.

Poids: env. 1.299 kg
Poids = Table + Palette + Pied standard

L'image montre une table Professional Extreme avec quadrillage diagonal.

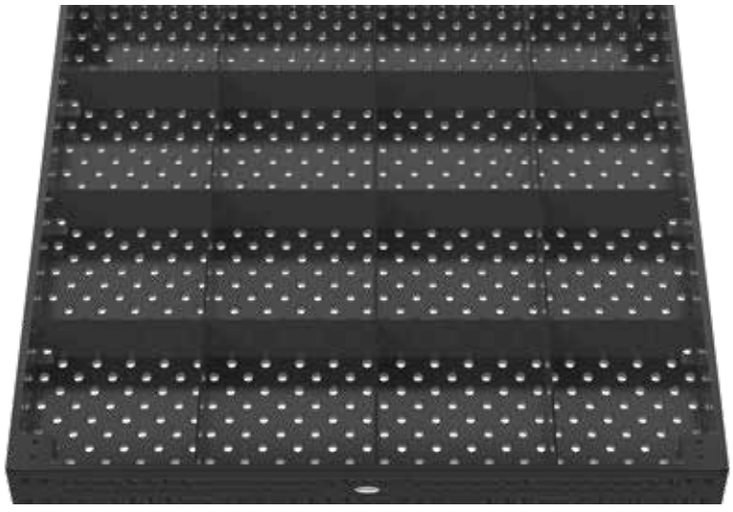

Professional Extreme 8.7 / Professional Extreme 8.8
2000x2000x200 mm

2000x2000x200 - nitrurée plasma	Professional Extreme 8.7 - Quadrillage 100 mm		Professional Extreme 8.7 - Quadrillage diagonal		Professional Extreme 8.8 - Quadrillage 100 mm		Professional Extreme 8.8 - Quadrillage diagonal		Prix réduit sans nitruration plasma	
sans pied	2-280045.X7.T1 **6.087,00 €**	○	2-280045.XD7.T1 **6.866,00 €**	●	2-280045.X8.T1 **6.917,00 €**	○	2-280045.XD8.T1 **7.824,00 €**	○	2-285145 **-667,00 €**	○
avec Pied standard 650 Hauteur de table 850	2-280045.X7 **6.293,00 €**	○	2-280045.XD7 **7.072,00 €**	●	2-280045.X8 **7.123,00 €**	○	2-280045.XD8 **8.030,00 €**	○	2-285145 **-667,00 €**	○

● = Article produit en stock; ○ = Article produit sur commande; Explications voir page 84

Variantes de pieds pour table de soudure Professionnal Extreme

Surcoût Pied standard (voir page 164) **Echange sans frais**	**Surcoût Pied avec roulette et frein de blocage 650** (voir page 168)	**Surcoût Pied pour ancrage au sol 650** (voir page 170)	**Surcoût Pied pour ancrage au sol 750** (voir page 170)	**Surcoût Pied réglable en hauteur 550-900** (voir page 166)	**Surcoût Pied réglable en hauteur 450-700** (voir page 166)	**Surcoût Pied réglable en hauteur avec roulette et frein de blocage 550-750** (voir page 169)
						
2-280857.XX	2-280876.XX	2-280874.XX	2-280875.XX	2-280877.XX	2-280878.XX	2-280879.XX
•	**92,00 €**	**58,00 €**	**58,00 €**	**71,00 €**	**71,00 €**	**115,00 €**

Suppléments pour table Professional Extreme

	Bandeau		Surface			
	Surcoût pour bandeau traité deux fois (voir page 104)	**Surcoût pour quadrillage diagonal sur les bandeaux** (voir page 82)	**Surcoût pour quadrillage 50 mm** (voir page 82)	**Surcoût quadrillage diagonal filetage M8 / M12 / M16** (voir page 82)		
 Exemple pour Quadrillage 100 mm	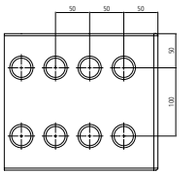	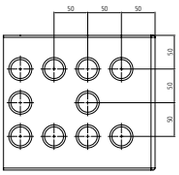	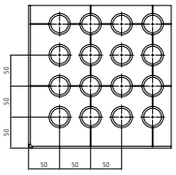	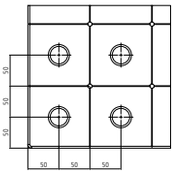 **M8**	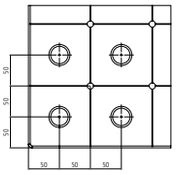 **M12**	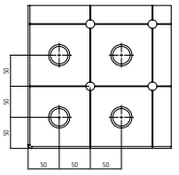 **M16**
Professional Extreme	2-286745.X **1.620,00 €**	2-286645.X **416,00 €**	2-286545.X **1.831,00 €**	2-286145.X **1.242,00 €**	2-286245.X **1.242,00 €**	2-286345.X **1.242,00 €**

Cadres de liaison adaptés pour cette dimension de table, voir page 370, tables élévatrices adaptées, voir page 174.





Professional Extreme 8.7 / Professional Extreme 8.8
2400x1200x200 mm



Description:

La table Professional Extreme, 2400x1200x200 mm, présente un quadrillage de 100 mm sur le dessus et un quadrillage parallèle de 50 mm sur les bandeaux. Les alésages ont un diamètres de 28 mm et l'épaisseur de la table est de 24,5-27 mm. La plaque supérieure est réalisée à partir d'acier à outils traité deux fois et revêtu. Les bandeaux moins sollicités sont en S355J2+N comme par le passé. Un quadrillage, entraxe 100 mm, facilite le montage.

Les tables de soudure offrent la graduation en standard.

Page 162, vous trouverez un récapitulatif avec toutes les informations sur les différentes variantes de pieds de tables.

Poids: env. 986 kg
Poids = Table + Palette + Pied standard

L'image montre une table Professional Extreme avec quadrillage diagonal.

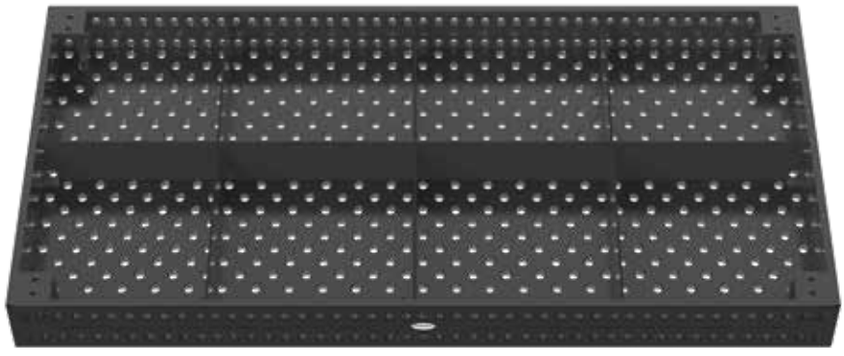

Professional Extreme 8.7 / Professional Extreme 8.8
2400x1200x200 mm

2400x1200x200 - nitrurée plasma	Professional Extreme 8.7 - Quadrillage 100 mm	Professional Extreme 8.7 - Quadrillage diagonal	Professional Extreme 8.8 - Quadrillage 100 mm	Professional Extreme 8.8 - Quadrillage diagonal	Prix réduit sans nitruration plasma
sans pied	2-280030.X7.T1 **4.484,00 €** ●	2-280030.XD7.T1 **5.103,00 €** ●	2-280030.X8.T1 **4.973,00 €** ●	2-280030.XD8.T1 **5.750,00 €** ●	2-285130 **-555,00 €** ○
avec Pied standard 650 Hauteur de table 850	2-280030.X7 **4.691,00 €** ●	2-280030.XD7 **5.309,00 €** ●	2-280030.X8 **5.179,00 €** ●	2-280030.XD8 **5.956,00 €** ●	2-285130 **-555,00 €** ○

● = Article produit en stock; ○ = Article produit sur commande; Explications voir page 84

Variantes de pieds pour table de soudure Professionnal Extreme

Surcoût Pied standard (voir page 164) **Echange sans frais**	**Surcoût Pied avec roulette et frein de blocage 650** (voir page 168)	**Surcoût Pied pour ancrage au sol 650** (voir page 170)	**Surcoût Pied pour ancrage au sol 750** (voir page 170)	**Surcoût Pied réglable en hauteur 550-900** (voir page 166)	**Surcoût Pied réglable en hauteur 450-700** (voir page 166)	**Surcoût Pied réglable en hauteur avec roulette et frein de blocage 550-750** (voir page 169)
						
2-280857.XX	2-280876.XX	2-280874.XX	2-280875.XX	2-280877.XX	2-280878.XX	2-280879.XX
•	**92,00 €**	**58,00 €**	**58,00 €**	**71,00 €**	**71,00 €**	**115,00 €**

Suppléments pour table Professional Extreme



Exemple pour Quadrillage 50 mm

	Bandeau		Surface			
	Surcoût pour bandeau traité deux fois (voir page 104)	**Surcoût pour quadrillage diagonal sur les bandeaux** (voir page 82)	**Surcoût pour quadrillage 50 mm** (voir page 82)	**Surcoût quadrillage diagonal filetage M8 / M12 / M16** (voir page 82)		
	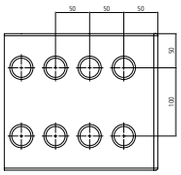	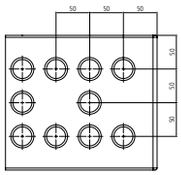	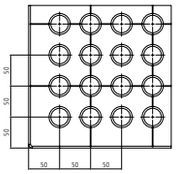	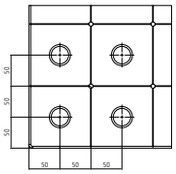	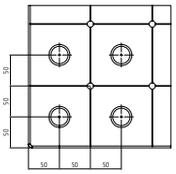	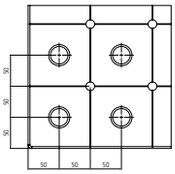
				M8	**M12**	**M16**
Professional Extreme	2-286730.X **1.221,00 €**	2-286630.X **344,00 €**	2-286530.X **1.266,00 €**	2-286130.X **903,00 €**	2-286230.X **903,00 €**	2-286330.X **903,00 €**

Cadres de liaison adaptés pour cette dimension de table, voir page 370, tables élévatrices adaptées, voir page 174.





Professional Extreme 8.7 / Professional Extreme 8.8
3000x1500x200 mm



Description:

La table Professional Extreme, 3000x1500x200 mm, présente un quadrillage de 100 mm sur le dessus et un quadrillage parallèle de 50 mm sur les bandeaux. Les alésages ont un diamètres de 28 mm et l'épaisseur de la table est de 24,5-27 mm. La plaque supérieure est réalisée à partir d'acier à outils traité deux fois et revêtu. Les bandeaux moins sollicités sont en S355J2+N comme par le passé. Un quadrillage, entraxe 100 mm, facilite le montage.

Les tables de soudure offrent la graduation en standard.

Page 162, vous trouverez un récapitulatif avec toutes les informations sur les différentes variantes de pieds de tables.

Poids: env. 1.517 kg
Poids = Table + Palette + Pied standard

L'image montre une table Professional Extreme avec quadrillage diagonal.

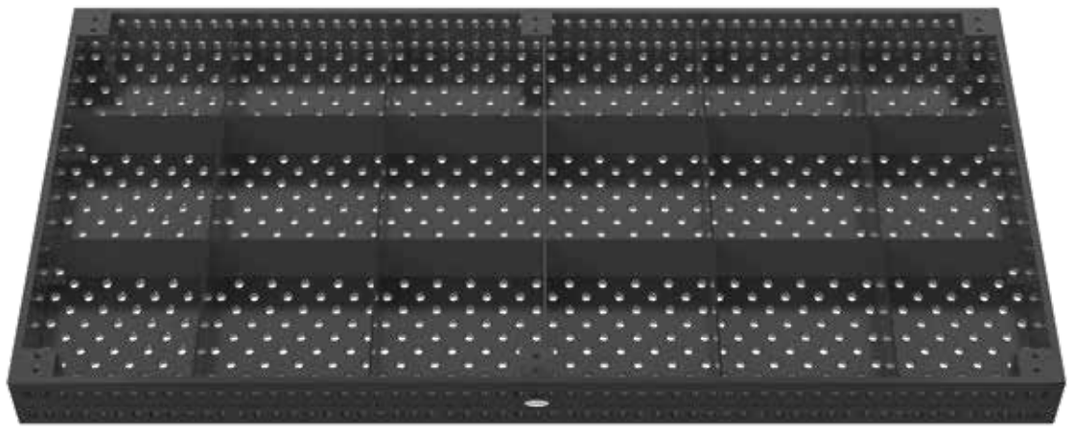

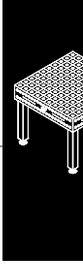

Professional Extreme 8.7 / Professional Extreme 8.8
3000x1500x200 mm

3000x1500x200 - nitrurée plasma	Professional Extreme 8.7 - Quadrillage 100 mm	Professional Extreme 8.7 - Quadrillage diagonal	Professional Extreme 8.8 - Quadrillage 100 mm	Professional Extreme 8.8 - Quadrillage diagonal	Prix réduit sans nitruration plasma
sans pied	2-280040.X7.T1 **6.357,00 €** ●	2-280040.XD7.T1 **7.073,00 €** ●	2-280040.X8.T1 **7.463,00 €** ●	2-280040.XD8.T1 **8.110,00 €** ●	2-285140 **-779,00 €** ○
avec Pied standard 650 Hauteur de table 850	2-280040.X7 **6.666,00 €** ●	2-280040.XD7 **7.382,00 €** ●	2-280040.X8 **7.772,00 €** ●	2-280040.XD8 **8.419,00 €** ●	2-285140 **-779,00 €** ○

● = Article produit en stock; ○ = Article produit sur commande; Explications voir page 84

Variantes de pieds pour table de soudure Professionnal Extreme

Surcoût Pied standard (voir page 164) **Echange sans frais**	**Surcoût Pied pour ancrage au sol 650** (voir page 170)	**Surcoût Pied pour ancrage au sol 750** (voir page 170)	**Surcoût Pied réglable en hauteur 550-900** (voir page 166)	**Surcoût Pied réglable en hauteur 450-700** (voir page 166)
				
2-280857.XX	2-280874.XX	2-280875.XX	2-280877.XX	2-280878.XX
•	**58,00 €**	**58,00 €**	**71,00 €**	**71,00 €**

Suppléments pour table Professional Extreme



Exemple pour Quadrillage diagonal M8

	Bandeau		Surface			
	Surcoût pour bandeau traité deux fois (voir page 104)	**Surcoût pour quadrillage diagonal sur les bandeaux** (voir page 82)	**Surcoût pour quadrillage 50 mm** (voir page 82)	**Surcoût quadrillage diagonal filetage M8 / M12 / M16** (voir page 82)		
	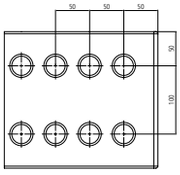	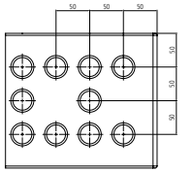	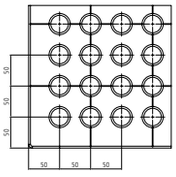	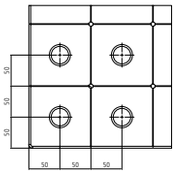	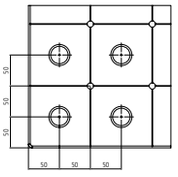	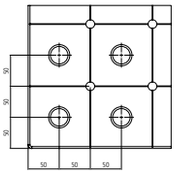
				M8	**M12**	**M16**
Professional Extreme	2-286740.X **1.670,00 €**	2-286640.X **344,00 €**	2-286540.X **2.022,00 €**	2-286140.X **1.058,00 €**	2-286240.X **1.058,00 €**	2-286340.X **1.058,00 €**

Cadres de liaison adaptés pour cette dimension de table, voir page 370, tables élévatrices adaptées, voir page 174.





Professional Extreme 8.7 / Professional Extreme 8.8
4000x2000x200 mm



Description:

La table Professional Extreme, 4000x2000x200 mm, présente un quadrillage de 100 mm sur le dessus et un quadrillage parallèle de 50 mm sur les bandeaux. Les alésages ont un diamètres de 28 mm et l'épaisseur de la table est de 24,5-27 mm. La plaque supérieure est réalisée à partir d'acier à outils traité deux fois et revêtu. Les bandeaux moins sollicités sont en S355J2+N comme par le passé. Un quadrillage, entraxe 100 mm, facilite le montage.

Les tables de soudure offrent la graduation en standard.

Page 162, vous trouverez un récapitulatif avec toutes les informations sur les différentes variantes de pieds de tables.

Poids: env. 2.501 kg
Poids = Table + Palette + Pied standard

L'image montre une table Professional Extreme avec quadrillage diagonal.

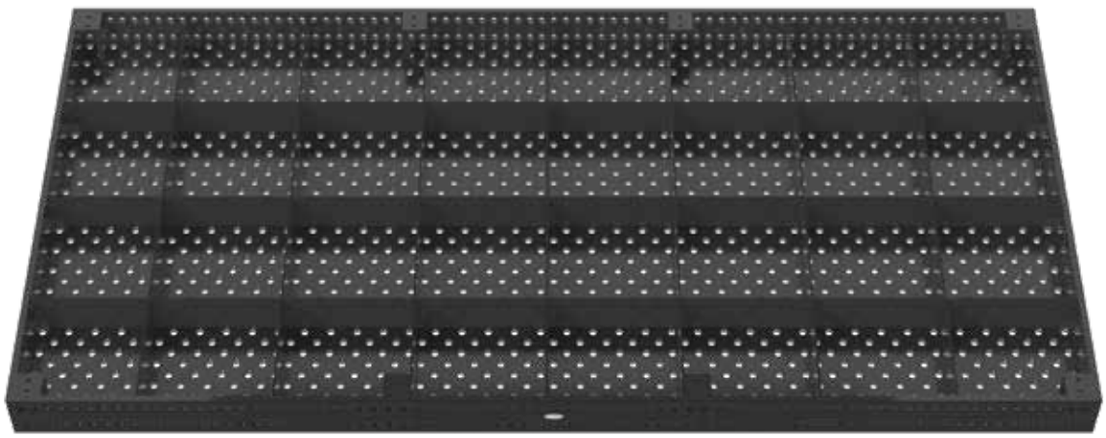

Professional Extreme 8.7 / Professional Extreme 8.8
4000x2000x200 mm

4000x2000x200 - nitrurée plasma	Professional Extreme 8.7 - Quadrillage 100 mm	Professional Extreme 8.7 - Quadrillage diagonal	Professional Extreme 8.8 - Quadrillage 100 mm	Professional Extreme 8.8 - Quadrillage diagonal	Prix réduit sans nitruration plasma
sans pied	2-280055.X7.T1 **9.848,00 €** ●	2-280055.XD7.T1 **10.860,00 €** ●	2-280055.X8.T1 **11.741,00 €** ○	2-280055.XD8.T1 **12.674,00 €** ○	2-285155 **-1.003,00 €** ○
avec Pied standard 650 Hauteur de table 850	2-280055.X7 **10.260,00 €** ●	2-280055.XD7 **11.272,00 €** ●	2-280055.X8 **12.153,00 €** ○	2-280055.XD8 **13.086,00 €** ○	2-285155 **-1.003,00 €** ○

● = Article produit en stock; ○ = Article produit sur commande; Explications voir page 84

Variantes de pieds pour table de soudure Professionnal Extreme

Surcoût Pied standard (voir page 164) **Echange sans frais**	**Surcoût Pied pour ancrage au sol 650** (voir page 170)	**Surcoût Pied pour ancrage au sol 750** (voir page 170)	**Surcoût Pied réglable en hauteur 550-900** (voir page 166)	**Surcoût Pied réglable en hauteur 450-700** (voir page 166)
				
2-280857.XX •	2-280874.XX **58,00 €**	2-280875.XX **58,00 €**	2-280877.XX **71,00 €**	2-280878.XX **71,00 €**

Suppléments pour table Professional Extreme

	Bandeau		**Surface**			
	Surcoût pour bandeau traité deux fois (voir page 104)	**Surcoût pour quadrillage diagonal sur les bandeaux** (voir page 82)	**Surcoût pour quadrillage 50 mm** (voir page 82)	**Surcoût quadrillage diagonal filetage M8 / M12 / M16** (voir page 82)		
 Exemple pour Quadrillage diagonal + Graduation	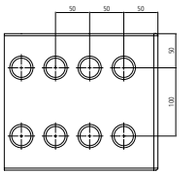	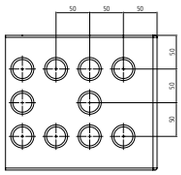	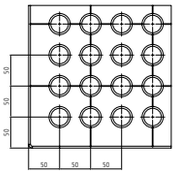	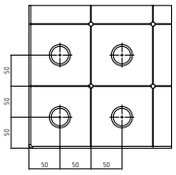 **M8**	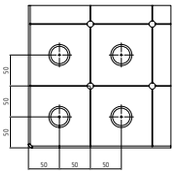 **M12**	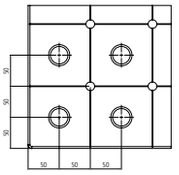 **M16**
Professional Extreme	2-286755.X ·	2-286655.X **508,00 €**	2-286555.X **3.482,00 €**	2-286155.X **2.117,00 €**	2-286255.X **2.117,00 €**	2-286355.X **2.117,00 €**

Cadres de liaison adaptés pour cette dimension de table, voir page 370, tables élévatrices adaptées, voir page 174.





Professional Extreme 8.7 / Professional Extreme 8.8 - Format spécial





Description:

Si vous ne trouvez pas le format désiré dans notre gamme, nous vous proposons de réaliser votre table aux dimensions spéciales dans différentes matières jusqu'à 1400x3800 mm (Voir tableau).

D'autres dimensions et matières sur demande. Les prix sont fonction des quantités.

Remise:
à partir de 2 poutres: 5 %
à partir de 5 poutres: 10 %
à partir de 10 poutres: 15 %

Page 162, vous trouverez un récapitulatif avec toutes les informations sur les différentes variantes de pieds de tables.

Options pour table de soudure comme la graduation, le quadrillage diagonal et graduation, graduation avec coordonnées, quadrillage 50 mm ou quadrillage diagonal avec filetages M8 / M12 / M16 sur demande.

Article produit sur commande.

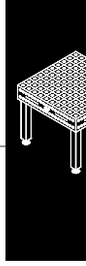

Professional Extreme 8.7 / Professional Extreme 8.8 - Format spécial

Dimensions	Professional Extreme 8.7	Professional Extreme 8.8
600 x 600	**4.328,00 €** 2-910606.XD7	**5.508,00 €** 2-910606.XD
600 x 800	**4.606,00 €** 2-910608.XD7	**5.862,00 €** 2-910608.XD
600 x 1000	**4.884,00 €** 2-910610.XD7	**6.216,00 €** 2-910610.XD
600 x 1400	**5.442,00 €** 2-910614.XD7	**6.926,00 €** 2-910614.XD
600 x 1600	**5.720,00 €** 2-910616.XD7	**7.280,00 €** 2-910616.XD
600 x 1800	**6.000,00 €** 2-910618.XD7	**7.636,00 €** 2-910618.XD
600 x 2000	**6.278,00 €** 2-910620.XD7	**7.990,00 €** 2-910620.XD
600 x 2200	**6.556,00 €** 2-910622.XD7	**8.344,00 €** 2-910622.XD
600 x 2400	**6.835,00 €** 2-910624.XD7	**8.699,00 €** 2-910624.XD
600 x 2600	**7.114,00 €** 2-910626.XD7	**9.055,00 €** 2-910626.XD
600 x 2800	**7.393,00 €** 2-910628.XD7	**9.409,00 €** 2-910628.XD
600 x 3000	**7.671,00 €** 2-910630.XD7	**9.763,00 €** 2-910630.XD
600 x 3200	**7.950,00 €** 2-910632.XD7	**10.119,00 €** 2-910632.XD
600 x 3400	**8.229,00 €** 2-910634.XD7	**10.473,00 €** 2-910634.XD
600 x 3600	**8.507,00 €** 2-910636.XD7	**10.827,00 €** 2-910636.XD
600 x 3800	**8.787,00 €** 2-910638.XD7	**11.183,00 €** 2-910638.XD
600 x 4000	**9.065,00 €** 2-910640.XD7	**11.537,00 €** 2-910640.XD
800 x 800	**4.938,00 €** 2-910808.XD7	**6.284,00 €** 2-910808.XD
800 x 1000	**5.270,00 €** 2-910810.XD7	**6.707,00 €** 2-910810.XD
800 x 1400	**5.932,00 €** 2-910814.XD7	**7.550,00 €** 2-910814.XD
800 x 1600	**6.264,00 €** 2-910816.XD7	**7.972,00 €** 2-910816.XD
800 x 1800	**6.596,00 €** 2-910818.XD7	**8.395,00 €** 2-910818.XD
800 x 2000	**6.928,00 €** 2-910820.XD7	**8.817,00 €** 2-910820.XD
800 x 2200	**7.260,00 €** 2-910822.XD7	**9.240,00 €** 2-910822.XD
800 x 2400	**7.592,00 €** 2-910824.XD7	**9.662,00 €** 2-910824.XD
800 x 2600	**7.922,00 €** 2-910826.XD7	**10.083,00 €** 2-910826.XD
800 x 2800	**8.254,00 €** 2-910828.XD7	**10.505,00 €** 2-910828.XD

Dimensions	Professional Extreme 8.7	Professional Extreme 8.8
800 x 3000	**8.586,00 €** 2-910830.XD7	**10.928,00 €** 2-910830.XD
800 x 3200	**8.918,00 €** 2-910832.XD7	**11.350,00 €** 2-910832.XD
800 x 3400	**9.250,00 €** 2-910834.XD7	**11.772,00 €** 2-910834.XD
800 x 3600	**9.582,00 €** 2-910836.XD7	**12.195,00 €** 2-910836.XD
800 x 3800	**9.912,00 €** 2-910838.XD7	**12.616,00 €** 2-910838.XD
800 x 4000	**10.244,00 €** 2-910840.XD7	**13.038,00 €** 2-910840.XD
1000 x 1200	**6.038,00 €** 2-911012.XD7	**7.685,00 €** 2-911012.XD
1000 x 1400	**6.424,00 €** 2-911014.XD7	**8.175,00 €** 2-911014.XD
1000 x 1600	**6.808,00 €** 2-911016.XD7	**8.664,00 €** 2-911016.XD
1000 x 1800	**7.193,00 €** 2-911018.XD7	**9.155,00 €** 2-911018.XD
1000 x 2200	**7.962,00 €** 2-911022.XD7	**10.133,00 €** 2-911022.XD
1000 x 2400	**8.347,00 €** 2-911024.XD7	**10.624,00 €** 2-911024.XD
1000 x 2600	**8.731,00 €** 2-911026.XD7	**11.113,00 €** 2-911026.XD
1000 x 2800	**9.116,00 €** 2-911028.XD7	**11.602,00 €** 2-911028.XD
1000 x 3000	**9.501,00 €** 2-911030.XD7	**12.092,00 €** 2-911030.XD
1000 x 3200	**9.885,00 €** 2-911032.XD7	**12.581,00 €** 2-911032.XD
1000 x 3400	**10.271,00 €** 2-911034.XD7	**13.072,00 €** 2-911034.XD
1000 x 3600	**10.655,00 €** 2-911036.XD7	**13.561,00 €** 2-911036.XD
1000 x 3800	**11.039,00 €** 2-911038.XD7	**14.050,00 €** 2-911038.XD
1000 x 4000	**11.425,00 €** 2-911040.XD7	**14.541,00 €** 2-911040.XD
1200 x 1400	**6.914,00 €** 2-911214.XD7	**8.799,00 €** 2-911214.XD
1200 x 1600	**7.352,00 €** 2-911216.XD7	**9.357,00 €** 2-911216.XD
1200 x 1800	**7.789,00 €** 2-911218.XD7	**9.914,00 €** 2-911218.XD
1200 x 2200	**8.665,00 €** 2-911222.XD7	**11.028,00 €** 2-911222.XD
1200 x 2600	**9.541,00 €** 2-911226.XD7	**12.143,00 €** 2-911226.XD
1200 x 2800	**9.979,00 €** 2-911228.XD7	**12.700,00 €** 2-911228.XD
1200 x 3000	**10.415,00 €** 2-911230.XD7	**13.256,00 €** 2-911230.XD

Dimensions	Professional Extreme 8.7	Professional Extreme 8.8
1200 x 3200	**10.853,00 €** 2-911232.XD7	**13.813,00 €** 2-911232.XD
1200 x 3400	**11.291,00 €** 2-911234.XD7	**14.370,00 €** 2-911234.XD
1200 x 3600	**11.729,00 €** 2-911236.XD7	**14.927,00 €** 2-911236.XD
1200 x 3800	**12.166,00 €** 2-911238.XD7	**15.485,00 €** 2-911238.XD
1200 x 4000	**12.604,00 €** 2-911240.XD7	**16.042,00 €** 2-911240.XD
1400 x 1400	**7.405,00 €** 2-911414.XD7	**9.425,00 €** 2-911414.XD
1400 x 1600	**7.895,00 €** 2-911416.XD7	**10.049,00 €** 2-911416.XD
1400 x 1800	**8.387,00 €** 2-911418.XD7	**10.674,00 €** 2-911418.XD
1400 x 2000	**8.877,00 €** 2-911420.XD7	**11.298,00 €** 2-911420.XD
1400 x 2200	**9.367,00 €** 2-911422.XD7	**11.922,00 €** 2-911422.XD
1400 x 2400	**9.859,00 €** 2-911424.XD7	**12.547,00 €** 2-911424.XD
1400 x 2600	**10.349,00 €** 2-911426.XD7	**13.171,00 €** 2-911426.XD
1400 x 2800	**10.840,00 €** 2-911428.XD7	**13.797,00 €** 2-911428.XD
1400 x 3000	**11.330,00 €** 2-911430.XD7	**14.420,00 €** 2-911430.XD
1400 x 3200	**11.822,00 €** 2-911432.XD7	**15.046,00 €** 2-911432.XD
1400 x 3400	**12.312,00 €** 2-911434.XD7	**15.670,00 €** 2-911434.XD
1400 x 3600	**12.802,00 €** 2-911436.XD7	**16.293,00 €** 2-911436.XD
1400 x 3800	**13.294,00 €** 2-911438.XD7	**16.919,00 €** 2-911438.XD

Tôle alu perforée

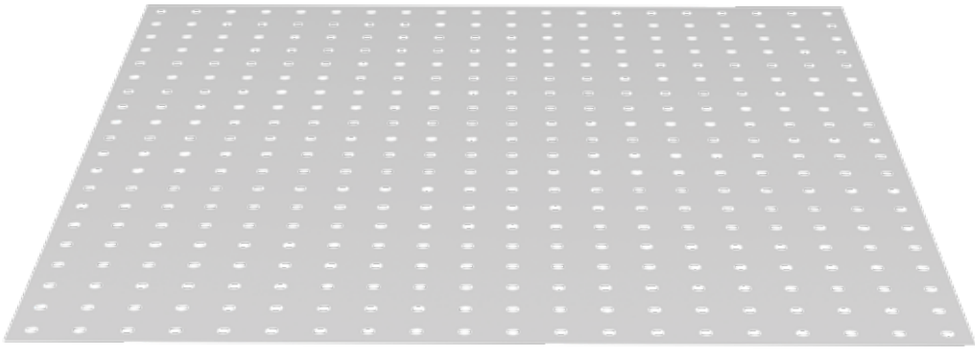

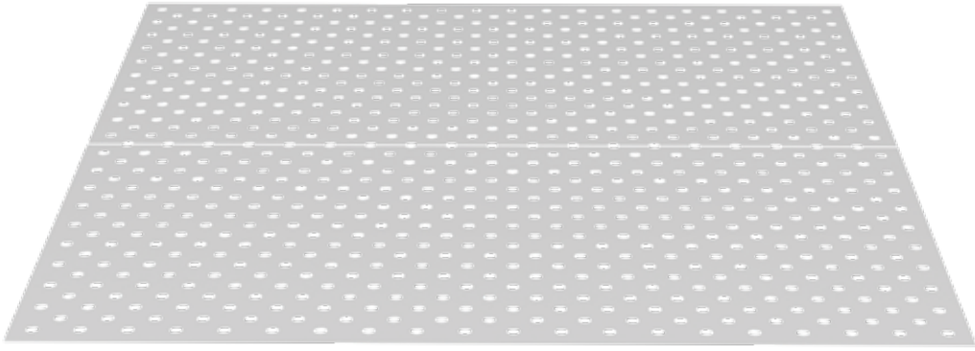

Description:

La tôle alu perforée a été développée pour le travail de l'inox comme séparation entre l'acier et l'inox. Grâce à la position des trous identique à la table, elle permet une utilisation optimale. Une version en inox est possible sur demande.

La livraison est préférable avec une table en raison du risque de dommages liés au transport et au coût.

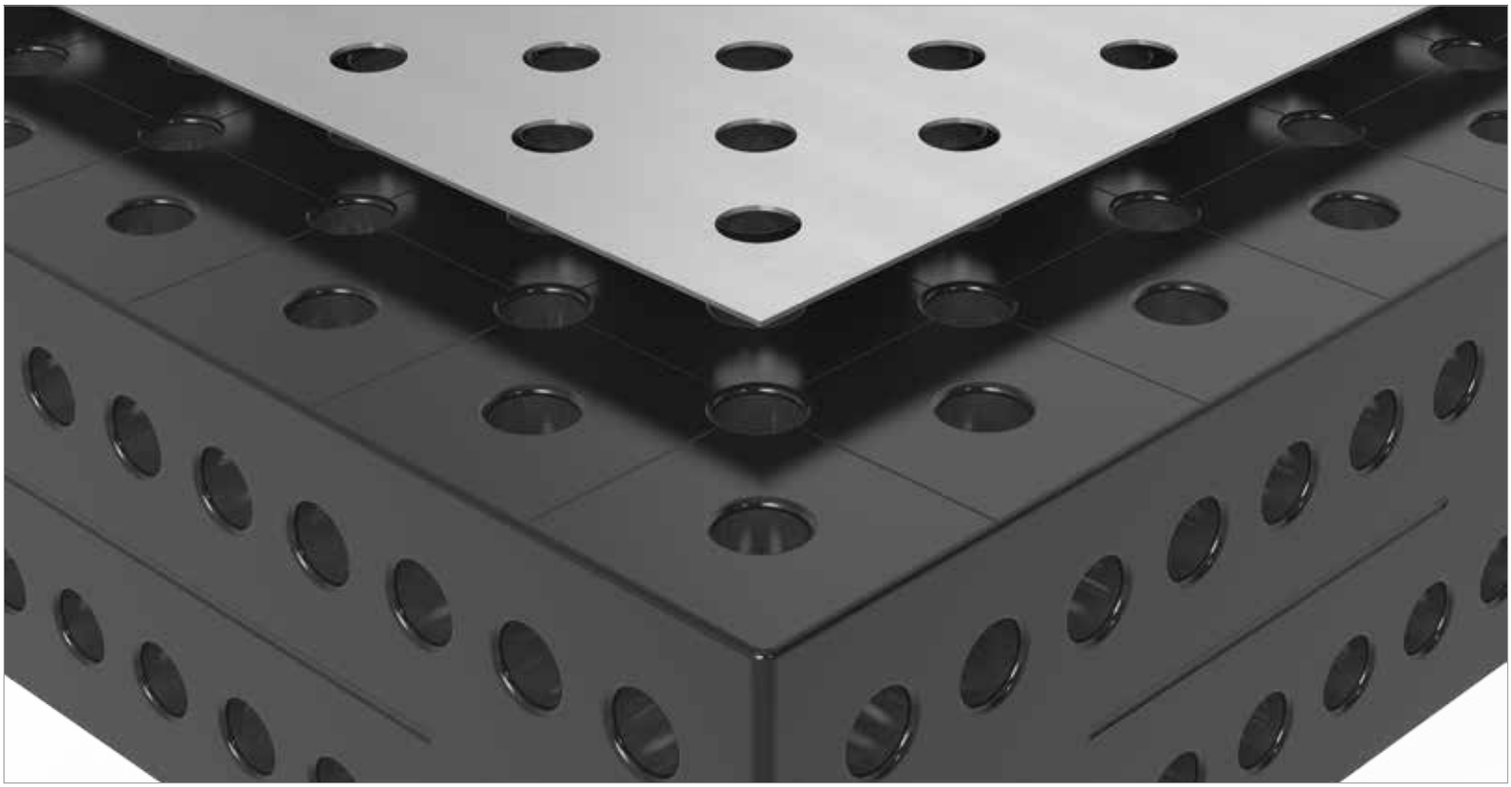

	Longueur: (a)	Largeur: (b)	Hauteur: (c)	Poids:	Quadrillage 100 mm	Quadrillage diagonal
Tôle alu perforée pour table 280010	994 mm	994 mm	2 mm	env. 5,00 kg	2-280200 ● **122,00 €**	2-280200.D ● **156,00 €**
Tôle alu perforée pour table 280025	1194 mm	794 mm	2 mm	env. 4,80 kg	2-280202 ● **118,00 €**	2-280202.D ● **150,00 €**
Tôle alu perforée pour table 280015	1194 mm	1194 mm	2 mm	env. 7,30 kg	2-280204 ● **176,00 €**	2-280204.D ● **225,00 €**
Tôle alu perforée pour table 280035	1494 mm	994 mm	2 mm	env. 7,50 kg	2-280206 ● **184,00 €**	2-280206.D ● **233,00 €**
Tôle alu perforée pour table 280050	1494 mm	1494 mm	2 mm	env. 11 kg	2-280207 ● **276,00 €**	2-280207.D ● **351,00 €**
Tôle alu perforée pour table 280020	1994 mm	994 mm	2 mm	env. 10 kg	2-280201 ● **245,00 €**	2-280201.D ● **312,00 €**
Tôle alu perforée pour table 280060	994 mm	1194 mm	2 mm	env. 6,00 kg	2-280208 ● **148,00 €**	2-280208.D ● **187,00 €**
Tôle alu perforée pour table 280060 (2x 280208 / 280208.D)				env. 12 kg	2-280208.2 ● **293,00 €**	2-280208.D.2 ● **374,00 €**
Tôle alu perforée pour table 280045 (2x 280201 / 280201.D)				env. 20 kg	2-280201.2 ● **491,00 €**	2-280201.D.2 ● **624,00 €**
Tôle alu perforée pour table 280030 (2x 280204 / 280204.D)				env. 15 kg	2-280204.2 ● **353,00 €**	2-280204.D.2 ● **449,00 €**
Tôle alu perforée pour table 280040 (2x 280207 / 280207.D)				env. 23 kg	2-280207.2 ● **552,00 €**	2-280207.D.2 ● **699,00 €**
Tôle alu perforée pour table 280055 (4x 280201 / 280201.D)				env. 40 kg	2-280201.4 ● **981,00 €**	2-280201.D.4 ● **1.249,00 €**
Tôle alu perforée pour table 280040 (3x 280206 / 280206.D)				env. 23 kg	2-280206.3 ● **551,00 €**	2-280206.D.3 ● **699,00 €**

● = Article produit en stock; ○ = Article produit sur commande; Explications voir page 84

Tables rainurée

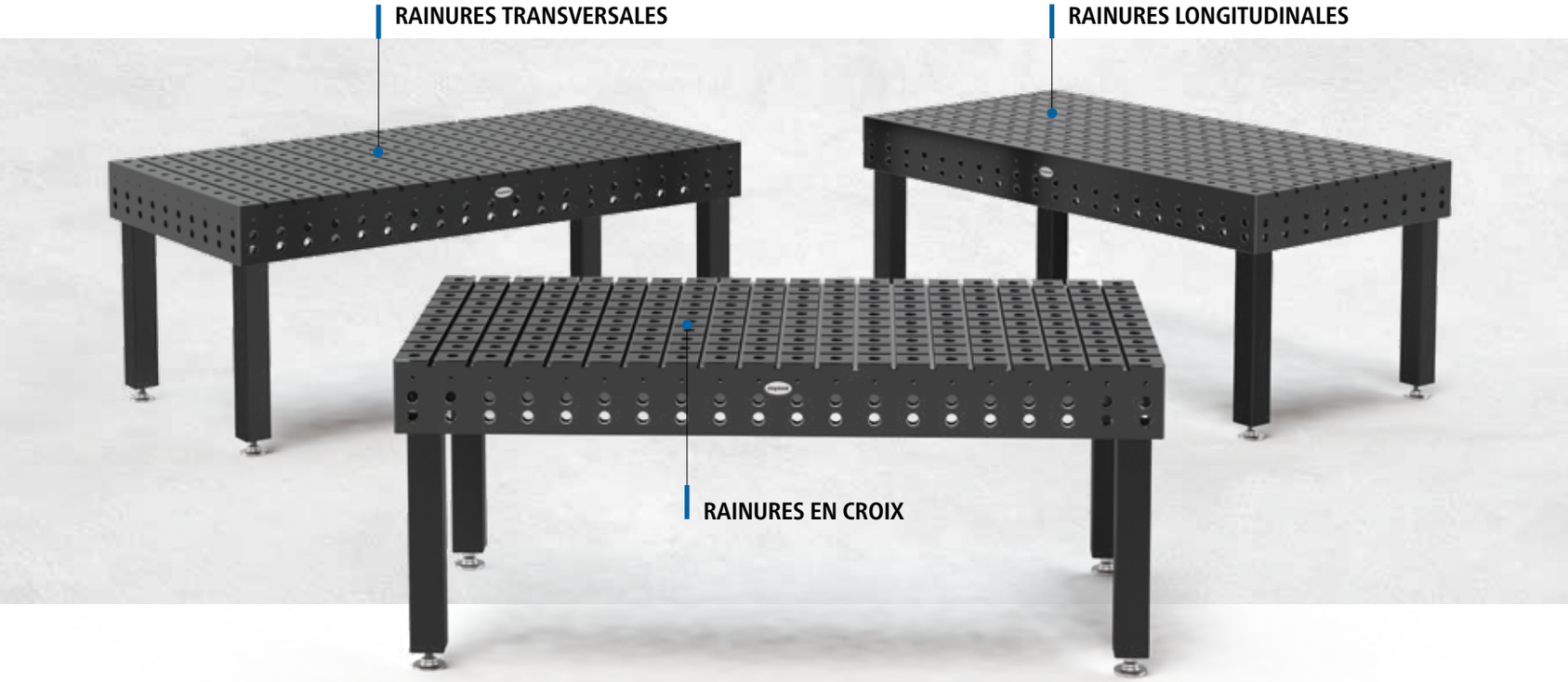

Tables rainurée

Les tables de soudure rainurées sont fabriquées à partir d'acier de haute qualité S355J2+N et sont nitrurée plasma par procédé thermochimique. Grâce à ce traitement, la surface de la table est encore plus résistant à la corrosion. De plus la charge admise par la table augmente.

Les tables sont disponibles avec des rainures en croix, transversales ou longitudinales. Sur demande, les tables rainurées sont disponibles sans les perçages sur les cotés.

Vidéo du produit sous:

www.siegmund.com/V280020.PN

PIEDS DE TABLE



Page 164
Pied standard

reddot design award
winner 2012



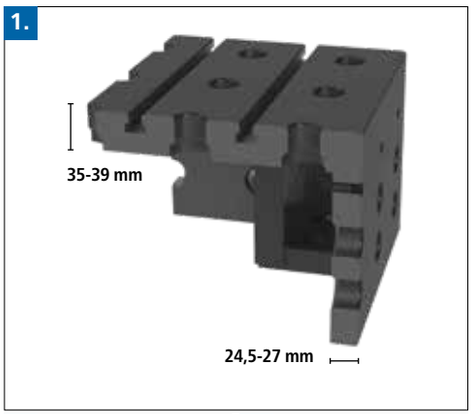

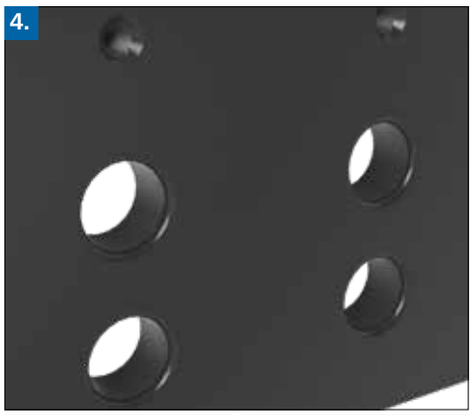

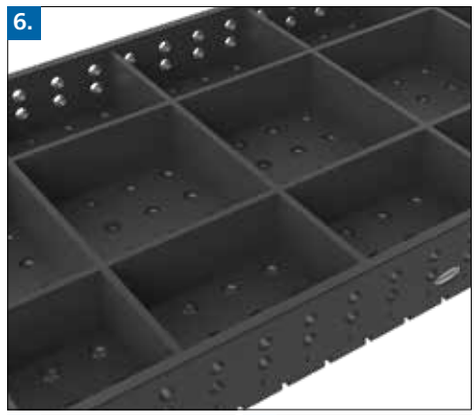

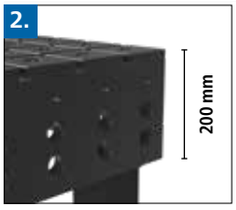

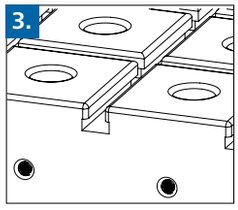









1. ÉPAISSEUR

- env. 35 – 39 mm / 24,5 – 27 mm

2. RAINURES

Modifications avec surcoût:

- Entraxe des rainures (Standard 100 mm)
- Dimensions des rainures (Standard 12 mm)

3. BANDEAU

- hauteur 200 mm

4. ALÉSAGE SYSTEM

Rayon R3 à l'entrée des alésages sur le dessus de la table:

- réduit les dommages pour la table, les accessoires et les pièces client
- facilite l'introduction des boulons et des accessoires
- adhérence des projections de soudure encore diminuée
- encore moins de risques d'endommager les entrées des alésages
- chanfrein important sur la face inférieure de la table pour une force de serrage optimale des boulons (voir page 246)

5. TROU FILETÉ

Modifications avec surcoût:

- Entraxe des trous filetés (Standard 100 mm)
- Dimensions des trous filetés (Standard M10)
- Tous filetés supplémentaires sur le dessus (M8 / M10 / M12 / M16)

Sur demande, la table rainurée est disponible sans alésages.

6. RENFORT

- une traverse tous les 300-400 mm
- Renforts plus hauts

7. ACCESSOIRES

Pour les tables rainurées, nous proposons des accessoires spécifiques comme les boulons à visser, les bagues filetées et les taquets. Mais tous les autres accessoires System 28 sont également compatibles.

8. CHARGE ADMISSIBLE

Charge admissible par pied 2.000 kg
Charge totale statique conseillée:
pour 4 pieds = 4.000 kg
pour 6 pieds = 6.000 kg
pour 8 pieds = 8.000 kg
avec une répartition uniforme de la charge.
(données pour pied standard)

Par calcul, les charges sont plus importantes. Les charges conseillées comportent une réserve pour raison de sécurité.

Dans le cas de charge supérieure merci d'en parler avec le constructeur.

Tous les avantages des tables de soudure Professional Extreme 8.7 sont identiques pour les tables rainurées, voir page 103, point 2, 3, 5, 6, 8 et 9.

Table rainurée avec rainures en croix



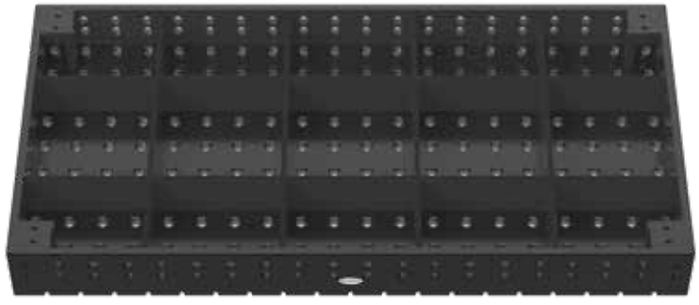

Description:

La table rainurée présente des alésages horizontaux / verticaux sur le dessus de la table et verticaux sur les bandeaux.

De plus, elle comporte des filetages M10 et des rainures en T.

Les rainures espacées de 100 mm permettent le bridage d'éléments avec un oblong dans n'importe quelle position grâce à des douilles de bridage filetées et des taquets de bridage. Voir descriptif page 140.

Le nettoyage des rainures est long, nous conseillons donc cette table pour des travaux "propres". Pour la soudure, nous conseillons un procédé sans projection.

Sur demande, la table rainurée est disponible sans alésages.

Modifications avec surcoût:

- Entraxe des rainures (Standard 100 mm)
- Dimensions des rainures (Standard 12 mm)
- Entraxe des trous filetés (Standard 100 mm)
- Tous filetés supplémentaires sur le dessus
- Dimensions des trous filetés (Standard M10)

Page 162, vous trouverez un récapitulatif avec toutes les informations sur les différentes variantes de pieds de tables.

Photos pour toutes les dimensions produits sur www.siegmund.com.



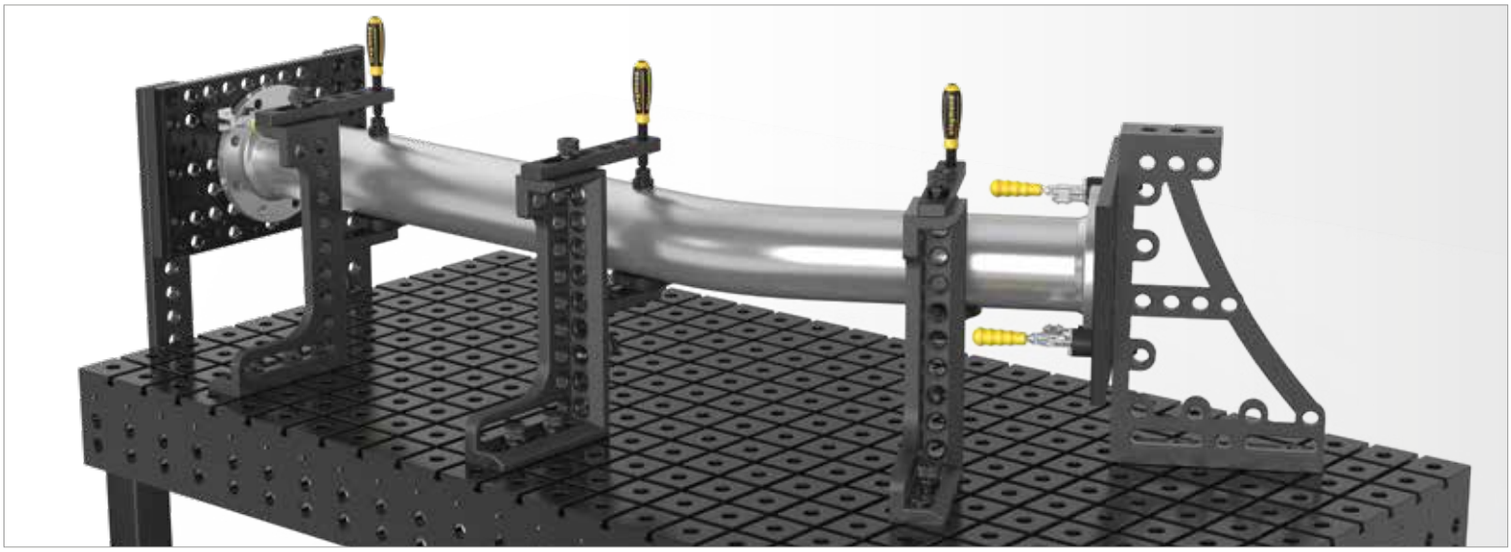

	Pieds de table:	Longueur: (a)	Largeur: (b)	Hauteur: (c)	Poids:	Table rainurée avec rainures en croix nitrurée plasma
Table rainurée 1000x1000x200 nitrurée plasma avec rainures en croix avec Pied standard 650 Hauteur de table 850	4	1000 mm	1000 mm	200 mm	env. 520 kg	2-280010.PN **4.376,00 €** ○
Table rainurée 1200x800x200 nitrurée plasma avec rainures en croix avec Pied standard 650 Hauteur de table 850	4	1200 mm	800 mm	200 mm	env. 488 kg	2-280025.PN **4.247,00 €** ○
Table rainurée 1200x1200x200 nitrurée plasma avec rainures en croix avec Pied standard 650 Hauteur de table 850	4	1200 mm	1200 mm	200 mm	env. 725 kg	2-280015.PN **5.886,00 €** ○
Table rainurée 1500x1000x200 nitrurée plasma avec rainures en croix avec Pied standard 650 Hauteur de table 850	4	1500 mm	1000 mm	200 mm	env. 728 kg	2-280035.PN **6.086,00 €** ○
Table rainurée 1500x1500x200 nitrurée plasma avec rainures en croix avec Pied standard 650 Hauteur de table 850	4	1500 mm	1500 mm	200 mm	env. 1026 kg	2-280050.PN **8.337,00 €** ○
Table rainurée 2000x1000x200 nitrurée plasma avec rainures en croix avec Pied standard 650 Hauteur de table 850	4	2000 mm	1000 mm	200 mm	env. 928 kg	2-280020.PN **7.488,00 €** ○
Table rainurée 2000x1200x200 nitrurée plasma avec rainures en croix avec Pied standard 650 Hauteur de table 850	4	2000 mm	1200 mm	200 mm	env. 1069 kg	2-280060.PN **8.455,00 €** ○
Table rainurée 2000x2000x200 nitrurée plasma avec rainures en croix avec Pied standard 650 Hauteur de table 850	4	2000 mm	2000 mm	200 mm	env. 1671 kg	2-280045.PN **13.619,00 €** ○
Table rainurée 2400x1200x200 nitrurée plasma avec rainures en croix avec Pied standard 650 Hauteur de table 850	4	2400 mm	1200 mm	200 mm	env. 1269 kg	2-280030.PN **10.048,00 €** ○
Table rainurée 3000x1500x200 nitrurée plasma avec rainures en croix avec Pied standard 650 Hauteur de table 850	6	3000 mm	1500 mm	200 mm	env. 1938 kg	2-280040.PN **14.086,00 €** ○
Table rainurée 4000x2000x200 nitrurée plasma avec rainures en croix avec Pied standard 650 Hauteur de table 850	8	4000 mm	2000 mm	200 mm	env. 3270 kg	2-280055.PN **23.300,00 €** ○
D'autres dimensions sur demande						. ○

● = Article produit en stock; ○ = Article produit sur commande; Explications voir page 84

Le surcoût pour une table avec une autre version de pieds résulte de la différence entre le pied standard et le pied souhaité.
Poids = Table + Palette + Pied standard

Table rainurée avec rainures longitudinales





Description:

La table rainurée présente des alésages horizontaux / verticaux sur la plaque supérieure et verticaux sur les bandeaux. De plus, elle offre des trous filetés et des rainures longitudinales.

Les rainures avec un entraxe de 100 mm permettent de fixer des éléments avec un oblong horizontal dans une position quelconque. Pour ceci, des douilles de bridage filetées et des taquets de bridage sont nécessaires, voir page 140.

Nous conseillons la table rainurée pour des travaux "propres" ou pour des procédés de soudure sans projection car le nettoyage des rainures est long.

Sur demande, la table rainurée est disponible sans alésages.

Modifications avec surcoût:

- Entraxe des rainures (Standard 100 mm)
- Dimensions des rainures (Standard 12 mm)
- Entraxe des trous filetés (Standard 100 mm)
- Tous filetés supplémentaires sur le dessus
- Dimensions des trous filetés (Standard M10)

Page 162, vous trouverez un récapitulatif avec toutes les informations sur les différentes variantes de pieds de tables.

Photos pour toutes les dimensions produits sur www.siegmund.com.

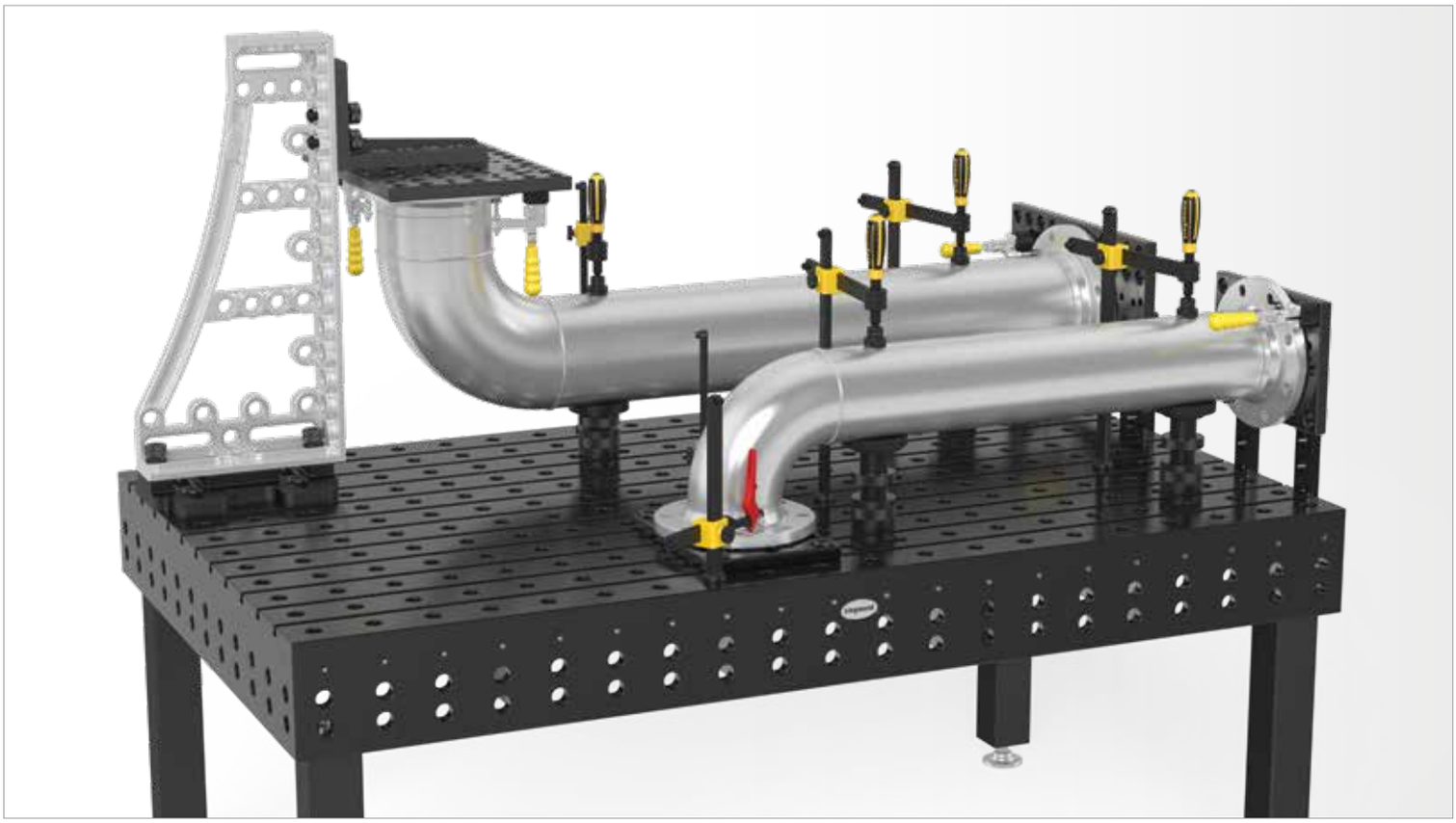

	Pieds de table:	Longueur: (a)	Largeur: (b)	Hauteur: (c)	Poids:	Table rainurée avec rainures longitudinales nitrurée plasma	
Table rainurée 1200x800x200 nitrurée plasma avec rainures longitudinales avec Pied standard 650 Hauteur de table 850	4	1200 mm	800 mm	200 mm	env. 505 kg	2-280025.PNL **3.608,00 €**	○
Table rainurée 1500x1000x200 nitrurée plasma avec rainures longitudinales avec Pied standard 650 Hauteur de table 850	4	1500 mm	1000 mm	200 mm	env. 756 kg	2-280035.PNL **5.152,00 €**	○
Table rainurée 2000x1000x200 nitrurée plasma avec rainures longitudinales avec Pied standard 650 Hauteur de table 850	4	2000 mm	1000 mm	200 mm	env. 965 kg	2-280020.PNL **6.331,00 €**	○
Table rainurée 2000x1200x200 nitrurée plasma avec rainures longitudinales avec Pied standard 650 Hauteur de table 850	4	2000 mm	1200 mm	200 mm	env. 1114 kg	2-280060.PNL **7.142,00 €**	○
Table rainurée 2400x1200x200 nitrurée plasma avec rainures longitudinales avec Pied standard 650 Hauteur de table 850	4	2400 mm	1200 mm	200 mm	env. 1323 kg	2-280030.PNL **8.480,00 €**	○
Table rainurée 3000x1500x200 nitrurée plasma avec rainures longitudinales avec Pied standard 650 Hauteur de table 850	6	3000 mm	1500 mm	200 mm	env. 2023 kg	2-280040.PNL **11.892,00 €**	○
Table rainurée 4000x2000x200 nitrurée plasma avec rainures longitudinales avec Pied standard 650 Hauteur de table 850	8	4000 mm	2000 mm	200 mm	env. 3422 kg	2-280055.PNL **19.653,00 €**	○
D'autres dimensions sur demande						.	○

● = Article produit en stock; ○ = Article produit sur commande; Explications voir page 84

Le surcoût pour une table avec une autre version de pieds résulte de la différence entre le pied standard et le pied souhaité.
Poids = Table + Palette + Pied standard

Table rainurée avec rainures transversales



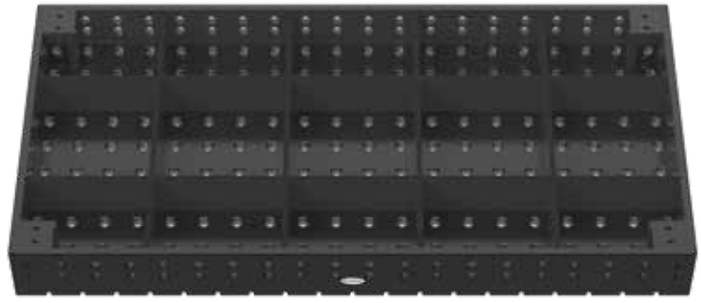

Description:

La table rainurée présente des alésages dans les 2 directions sur le dessus de la table et en vertical sur les bandeaux. De plus, elle comporte des rainures en T.

Les rainures sont espacées de 100 mm et permettent le bridage d'éléments avec un oblong dans n'importe quelle position.

Le nettoyage des rainures est long, nous conseillons donc cette table pour des travaux propres. Pour la soudure, nous conseillons un procédé sans projection.

Sur demande, la table rainurée est disponible sans alésages.

Modifications avec surcoût:

- Entraxe des rainures (Standard 100 mm)
- Dimensions des rainures (Standard 12 mm)
- Entraxe des trous filetés (Standard 100 mm)
- Tous filetés supplémentaires sur le dessus
- Dimensions des trous filetés (Standard M10)

Page 162, vous trouverez un récapitulatif avec toutes les informations sur les différentes variantes de pieds de tables.

Photos pour toutes les dimensions produits sur www.siegmund.com.

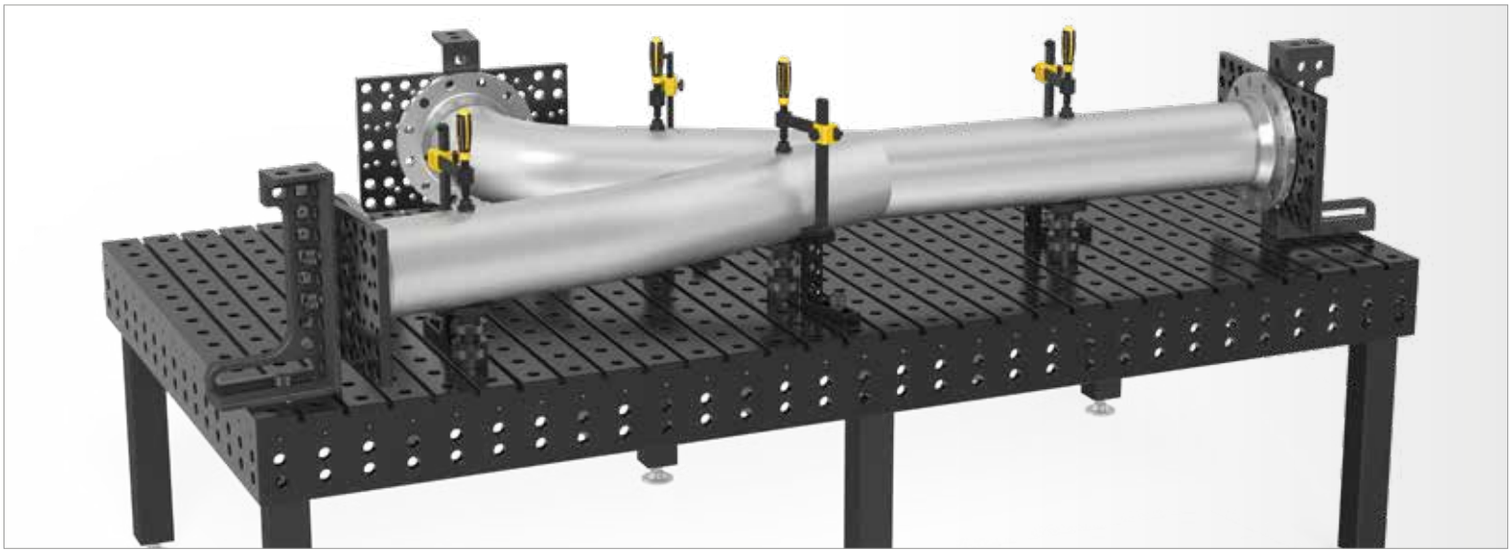

	Pieds de table:	Longueur: (a)	Largeur: (b)	Hauteur: (c)	Poids:	Table rainurée avec rainures transversales nitrurée plasma
Table rainurée 1000x1000x200 nitrurée plasma avec rainures transversales avec Pied standard 650 Hauteur de table 850	4	1000 mm	1000 mm	200 mm	env. 537 kg	2-280010.PNK **3.799,00 €** ○
Table rainurée 1200x800x200 nitrurée plasma avec rainures transversales avec Pied standard 650 Hauteur de table 850	4	1200 mm	800 mm	200 mm	env. 504 kg	2-280025.PNK **3.687,00 €** ○
Table rainurée 1200x1200x200 nitrurée plasma avec rainures transversales avec Pied standard 650 Hauteur de table 850	4	1200 mm	1200 mm	200 mm	env. 751 kg	2-280015.PNK **5.097,00 €** ○
Table rainurée 1500x1000x200 nitrurée plasma avec rainures transversales avec Pied standard 650 Hauteur de table 850	4	1500 mm	1000 mm	200 mm	env. 755 kg	2-280035.PNK **5.268,00 €** ○
Table rainurée 1500x1500x200 nitrurée plasma avec rainures transversales avec Pied standard 650 Hauteur de table 850	4	1500 mm	1500 mm	200 mm	env. 1067 kg	2-280050.PNK **7.206,00 €** ○
Table rainurée 2000x1000x200 nitrurée plasma avec rainures transversales avec Pied standard 650 Hauteur de table 850	4	2000 mm	1000 mm	200 mm	env. 963 kg	2-280020.PNK **6.475,00 €** ○
Table rainurée 2000x1200x200 nitrurée plasma avec rainures transversales avec Pied standard 650 Hauteur de table 850	4	2000 mm	1200 mm	200 mm	env. 1112 kg	2-280060.PNK **7.307,00 €** ○
Table rainurée 2000x2000x200 nitrurée plasma avec rainures transversales avec Pied standard 650 Hauteur de table 850	4	2000 mm	2000 mm	200 mm	env. 1745 kg	2-280045.PNK **11.747,00 €** ○
Table rainurée 2400x1200x200 nitrurée plasma avec rainures transversales avec Pied standard 650 Hauteur de table 850	4	2400 mm	1200 mm	200 mm	env. 1321 kg	2-280030.PNK **8.676,00 €** ○
Table rainurée 3000x1500x200 nitrurée plasma avec rainures transversales avec Pied standard 650 Hauteur de table 850	6	3000 mm	1500 mm	200 mm	env. 2020 kg	2-280040.PNK **12.167,00 €** ○
Table rainurée 4000x2000x200 nitrurée plasma avec rainures transversales avec Pied standard 650 Hauteur de table 850	8	4000 mm	2000 mm	200 mm	env. 3417 kg	2-280055.PNK **20.108,00 €** ○
D'autres dimensions sur demande						. ○

● = Article produit en stock; ○ = Article produit sur commande; Explications voir page 84

Le surcoût pour une table avec une autre version de pieds résulte de la différence entre le pied standard et le pied souhaité.
Poids = Table + Palette + Pied standard

Douille de bridage pour table rainurée et table avec trous filetés

Description:

La bague de bridage en combinaison avec le taquet de liaison (Réf. 280547) pour table rainurée est l'élément de liaison idéal entre les accessoires Siegmund et la table rainurée.

Avec la bague de bridage filetée M8 / M12 / M16, on peut utiliser des éléments Siegmund sur une table de soudure présentant des filetages.

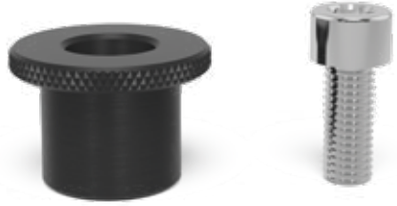



280546.1

280546



280546.2



280546.3



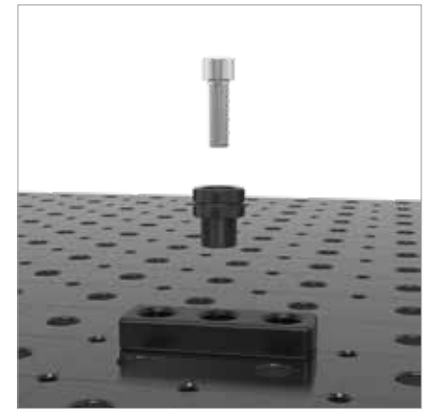

	Hauteur: (c)	Ø: (o)	Poids:	Réf.
Douille de bridage pour filetage M10 - Table rainurée - vis comprise - brunie	28 mm	40 mm	0,11 kg	2-280546 **15,00 €** ●
Douille de bridage pour filetage M8 - vis comprise - brunie	28 mm	40 mm	0,11 kg	2-280546.1 **15,00 €** ●
Douille de bridage pour filetage M12 - vis comprise - brunie	28 mm	40 mm	0,10 kg	2-280546.2 **15,00 €** ●
Douille de bridage pour filetage M16 - vis comprise - brunie	45 mm	40 mm	0,21 kg	2-280546.3 **15,00 €** ●

● = Article produit en stock; ○ = Article produit sur commande; Explications voir page 84

Taquet pour rainure

Description:

Le taquet pour rainure permet un bridage flexible sur la table rainurée.





280547 280547.1

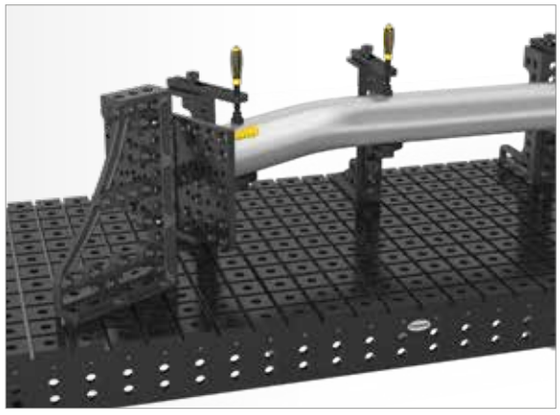

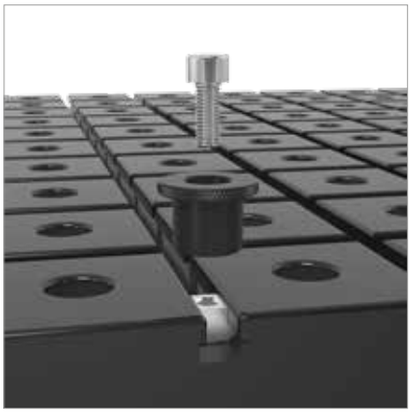

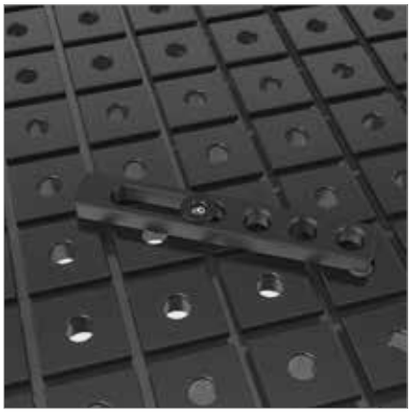

	Longueur: (a)	Largeur: (b)	Hauteur: (c)	Poids:	Réf.
Taquet pour rainure 18 - avec filetage M10 - DIN 508	18 mm	18 mm	14 mm	0,02 kg	2-280547 **8,00 €** ●
Taquet pour rainure 30 - avec filetage M10 - DIN 508	30 mm	18 mm	14 mm	0,04 kg	2-280547.1 **12,00 €** ●

● = Article produit en stock; ○ = Article produit sur commande; Explications voir page 84

Table octogonale avec bandeau 200 mm Premium Light

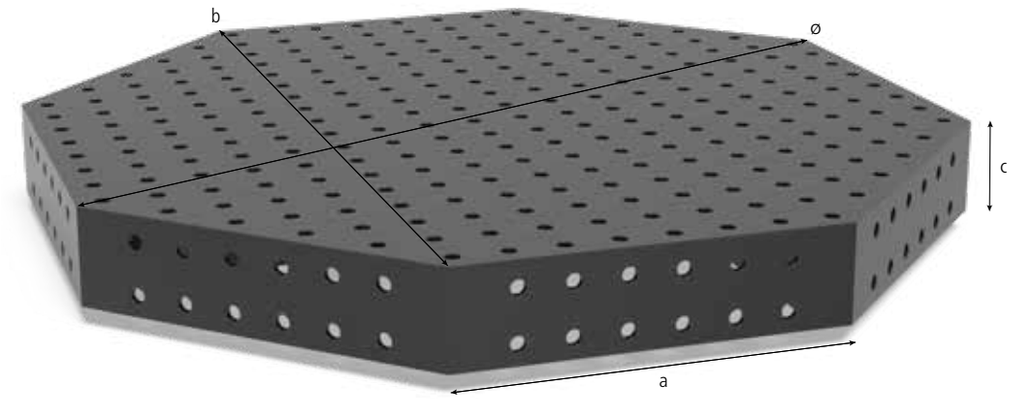

Description:

La table octogonale est fréquemment utilisée sur des manipulateurs de cellules robotisées. La table octogonale offre les mêmes possibilités que le système Siegmund grâce à un positionnement des trous parallèles sur les 9 faces. Pour répondre à des besoins spécifiques, nous pouvons réaliser votre table à la demande.

Pour le bridage d'éléments d'épaisseur hors standard, une bague de réglage (Réf. 280653) est nécessaire.

Matière: Acier pour outillage traité à cœur en alliage spécial Siegmund X8.7.

Prix en fonction de la quantité.

Remise:
à partir de 2 poutres: 5 %
à partir de 5 poutres: 10 %
à partir de 10 poutres: 15 %

Pour fixer une table octogonale sur un positionneur, on utilise comme élément de liaison une plaque d'adaptation. Sur demande, nous réalisons votre plaque d'adaptation spécifique.

En raison, des demandes spécifiques client, le poids peut varier.

Options pour table de soudure comme la graduation, le quadrillage diagonal et graduation, graduation avec coordonnées, quadrillage 50 mm ou quadrillage diagonal avec filetages M8 / M12 / M16 sur demande.

Photos pour toutes les dimensions produits sur www.siegmund.com.

Plaques de fixation des pieds ou plaques d'adaptation non comprises en standard pour les tables octogonales.



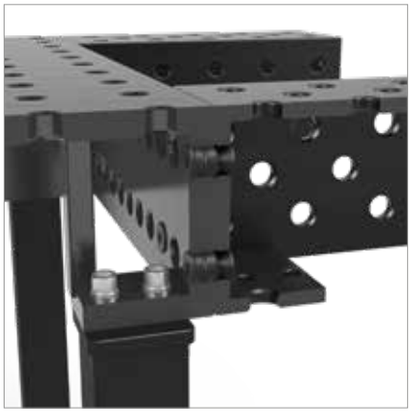

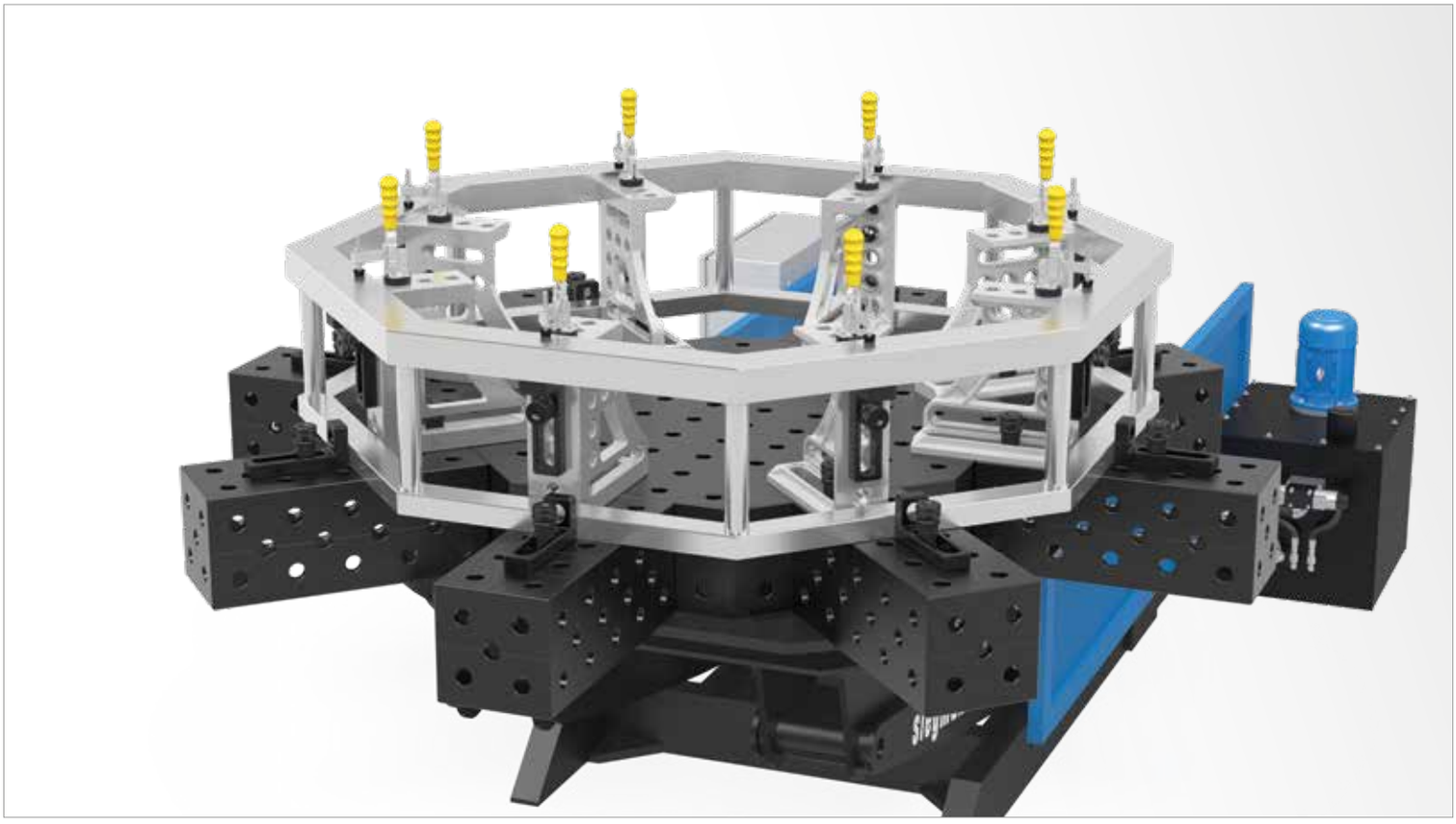

	Longueur: (a)	Largeur: (b)	Hauteur: (c)	Ø: (o)	MS: (d)	Poids:	nitrurée plasma	
Table octogonale Premium Light SW 800x200 nitrurée plasma sans pied	331 mm	800 mm	200 mm	866 mm	15 mm	env. 216 kg	2-820800.P **3.997,00 €**	○
Table octogonale Premium Light SW 1000x200 nitrurée plasma sans pied	414 mm	1000 mm	200 mm	1082 mm	15 mm	env. 280 kg	2-821000.P **4.585,00 €**	○
Table octogonale Premium Light SW 1200x200 nitrurée plasma sans pied	497 mm	1200 mm	200 mm	1299 mm	15 mm	env. 367 kg	2-821200.P **6.820,00 €**	○
Table octogonale Premium Light SW 1400x200 nitrurée plasma sans pied	580 mm	1400 mm	200 mm	1515 mm	15 mm	env. 467 kg	2-821400.P **7.408,00 €**	○
Table octogonale Premium Light SW 1500x200 nitrurée plasma sans pied	621 mm	1500 mm	200 mm	1624 mm	15 mm	env. 511 kg	2-821500.P **7.996,00 €**	○
Table octogonale Premium Light SW 1600x200 nitrurée plasma sans pied	663 mm	1600 mm	200 mm	1732 mm	15 mm	env. 585 kg	2-821600.P **8.584,00 €**	○
Table octogonale Premium Light SW 1700x200 nitrurée plasma sans pied	704 mm	1700 mm	200 mm	1840 mm	15 mm	env. 630 kg	2-821700.P **9.314,00 €**	○
Table octogonale Premium Light SW 1800x200 nitrurée plasma sans pied	746 mm	1800 mm	200 mm	1948 mm	15 mm	env. 679 kg	2-821800.P **9.172,00 €**	○
D'autres dimensions sur demande							.	○
Surcoût pour réalisation spéciale client de la plaque d'adaptation							0-940000 **596,00 €**	○

MS=Épaisseur; ● = Article produit en stock; ○ = Article produit sur commande; Explications voir page 84

Pour le bridage d'éléments d'épaisseur hors standard, une bague de réglage (Réf. 280653) est nécessaire.

Table octogonale avec bandeau 200 mm

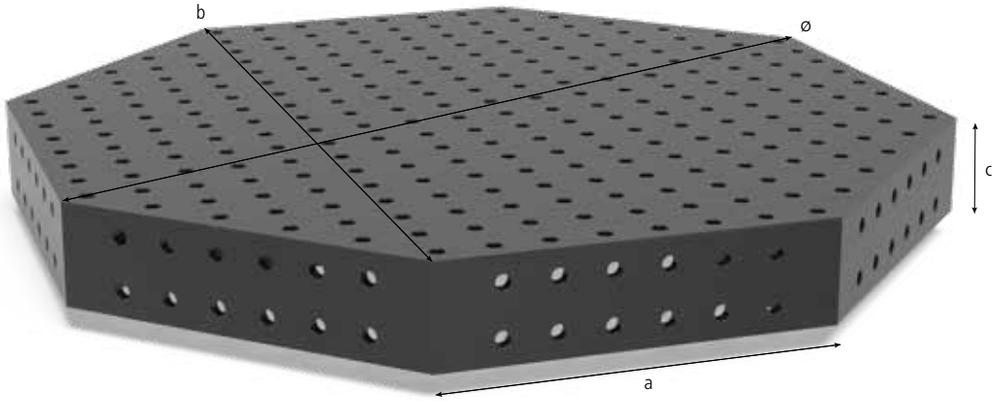



Description:

La table octogonale est fréquemment utilisée sur des manipulateurs de cellules robotisées. La table octogonale offre les mêmes possibilités que le système Siegmund grâce à un positionnement des trous parallèles sur les 9 faces. Pour répondre à des besoins spécifiques, nous pouvons réaliser votre table à la demande.

Matière S355J2+N acier.

Prix en fonction de la quantité.

Remise:
à partir de 2 poutres: 5 %
à partir de 5 poutres: 10 %
à partir de 10 poutres: 15 %

Pour fixer une table octogonale sur un positionneur, on utilise comme élément de liaison une plaque d'adaptation. Sur demande, nous réalisons votre plaque d'adaptation spécifique.

En raison, des demandes spécifiques client, le poids peut varier.

Options pour table de soudure comme la graduation, le quadrillage diagonal et graduation, graduation avec coordonnées, quadrillage 50 mm ou quadrillage diagonal avec filetages M8 / M12 / M16 sur demande.

Photos pour toutes les dimensions produits sur www.siegmund.com.

Plaques de fixation des pieds ou plaques d'adaptation non comprises en standard pour les tables octogonales.



	Longueur: (a)	Largeur: (b)	Hauteur: (c)	Ø: (o)	MS: (d)	Poids:	nitrurée plasma	
Table octogonale SW 800x200 nitrurée plasma sans pied	331 mm	800 mm	200 mm	866 mm	25 mm	env. 291 kg	2-920800.P **3.997,00 €**	○
Table octogonale SW 1000x200 nitrurée plasma sans pied	414 mm	1000 mm	200 mm	1082 mm	25 mm	env. 386 kg	2-921000.P **4.585,00 €**	○
Table octogonale SW 1200x200 nitrurée plasma sans pied	497 mm	1200 mm	200 mm	1299 mm	25 mm	env. 513 kg	2-921200.P **6.820,00 €**	○
Table octogonale SW 1400x200 nitrurée plasma sans pied	580 mm	1400 mm	200 mm	1515 mm	25 mm	env. 656 kg	2-921400.P **7.408,00 €**	○
Table octogonale SW 1500x200 nitrurée plasma sans pied	621 mm	1500 mm	200 mm	1624 mm	25 mm	env. 725 kg	2-921500.P **7.996,00 €**	○
Table octogonale SW 1600x200 nitrurée plasma sans pied	663 mm	1600 mm	200 mm	1732 mm	25 mm	env. 825 kg	2-921600.P **8.584,00 €**	○
Table octogonale SW 1700x200 nitrurée plasma sans pied	704 mm	1700 mm	200 mm	1840 mm	25 mm	env. 896 kg	2-921700.P **9.314,00 €**	○
Table octogonale SW 1800x200 nitrurée plasma sans pied	746 mm	1800 mm	200 mm	1948 mm	25 mm	env. 974 kg	2-921800.P **9.172,00 €**	○
D'autres dimensions sur demande							.	○
Surcoût pour réalisation spéciale client de la plaque d'adaptation							0-940000 **596,00 €**	○

MS=Épaisseur; ● = Article produit en stock; ○ = Article produit sur commande; Explications voir page 84

Table octogonale avec bandeau 100 mm Premium Light

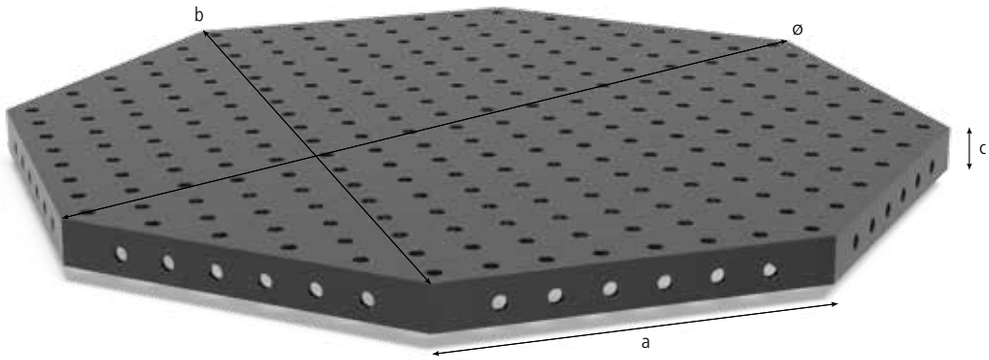

Description:

La table octogonale est fréquemment utilisée sur des manipulateurs de cellules robotisées. La table octogonale offre les mêmes possibilités que le système Siegmund grâce à un positionnement des trous parallèles sur les 9 faces. Pour répondre à des besoins spécifiques, nous pouvons réaliser votre table à la demande.

Pour le bridage d'éléments d'épaisseur hors standard, une bague de réglage (Réf. 280653) est nécessaire.

Matière: Acier pour outillage traité à cœur en alliage spécial Siegmund X8.7.

Prix en fonction de la quantité.

Remise:
à partir de 2 poutres: 5 %
à partir de 5 poutres: 10 %
à partir de 10 poutres: 15 %

Pour fixer une table octogonale sur un positionneur, on utilise comme élément de liaison une plaque d'adaptation. Sur demande, nous réalisons votre plaque d'adaptation spécifique.

En raison, des demandes spécifiques client, le poids peut varier.

Options pour table de soudure comme la graduation, le quadrillage diagonal et graduation, graduation avec coordonnées, quadrillage 50 mm ou quadrillage diagonal avec filetages M8 / M12 / M16 sur demande.

Photos pour toutes les dimensions produits sur www.siegmund.com.

Plaques de fixation des pieds ou plaques d'adaptation non comprises en standard pour les tables octogonales.

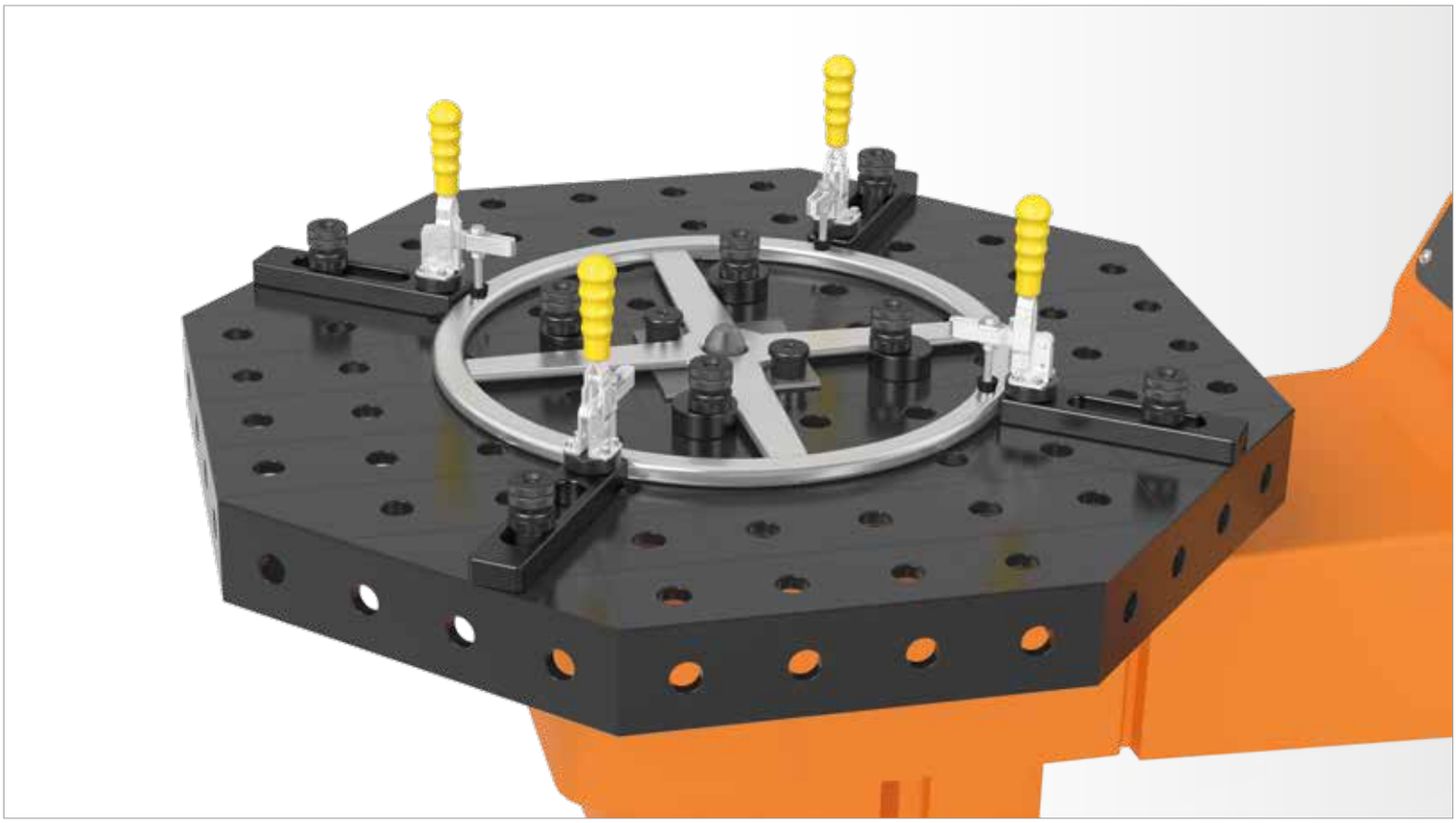

	Longueur: (a)	Largeur: (b)	Hauteur: (c)	Ø: (o)	MS: (d)	Poids:	nitrurée plasma	
Table octogonale Premium Light SW 800x100 nitrurée plasma sans pied	331 mm	800 mm	100 mm	866 mm	15 mm	env. 150 kg	2-820800.1.P **3.527,00 €**	○
Table octogonale Premium Light SW 1000x100 nitrurée plasma sans pied	414 mm	1000 mm	100 mm	1082 mm	15 mm	env. 197 kg	2-821000.1.P **3.997,00 €**	○
Table octogonale Premium Light SW 1200x100 nitrurée plasma sans pied	497 mm	1200 mm	100 mm	1299 mm	15 mm	env. 266 kg	2-821200.1.P **5.173,00 €**	○
Table octogonale Premium Light SW 1400x100 nitrurée plasma sans pied	580 mm	1400 mm	100 mm	1515 mm	15 mm	env. 350 kg	2-821400.1.P **6.349,00 €**	○
Table octogonale Premium Light SW 1500x100 nitrurée plasma sans pied	621 mm	1500 mm	100 mm	1624 mm	15 mm	env. 385 kg	2-821500.1.P **6.820,00 €**	○
Table octogonale Premium Light SW 1600x100 nitrurée plasma sans pied	663 mm	1600 mm	100 mm	1732 mm	15 mm	env. 450 kg	2-821600.1.P **7.055,00 €**	○
Table octogonale Premium Light SW 1700x100 nitrurée plasma sans pied	704 mm	1700 mm	100 mm	1840 mm	15 mm	env. 487 kg	2-821700.1.P **7.917,00 €**	○
Table octogonale Premium Light SW 1800x100 nitrurée plasma sans pied	746 mm	1800 mm	100 mm	1948 mm	15 mm	env. 530 kg	2-821800.1.P **8.584,00 €**	○
D'autres dimensions sur demande							.	○
Surcoût pour réalisation spéciale client de la plaque d'adaptation							0-940000 **596,00 €**	○

MS=Épaisseur; ● = Article produit en stock; ○ = Article produit sur commande; Explications voir page 84

Pour le bridage d'éléments d'épaisseur hors standard, une bague de réglage (Réf. 280653) est nécessaire.

Table octogonale avec bandeau 100 mm

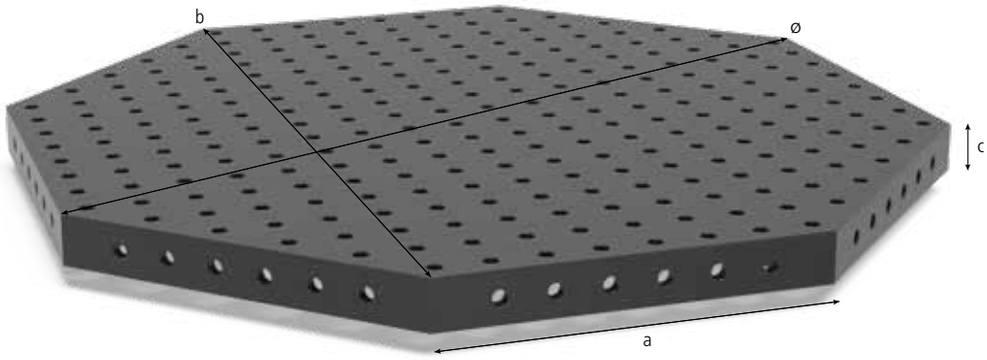

Description:

La table octogonale est fréquemment utilisée sur des manipulateurs de cellules robotisées. La table octogonale offre les mêmes possibilités que le système Siegmund grâce à un positionnement des trous parallèles sur les 9 faces. Pour répondre à des besoins spécifiques, nous pouvons réaliser votre table à la demande.

Matière S355J2+N acier.

Prix en fonction de la quantité.

Remise:
à partir de 2 poutres: 5 %
à partir de 5 poutres: 10 %
à partir de 10 poutres: 15 %

Pour fixer une table octogonale sur un positionneur, on utilise comme élément de liaison une plaque d'adaptation. Sur demande, nous réalisons votre plaque d'adaptation spécifique.

En raison, des demandes spécifiques client, le poids peut varier.

Options pour table de soudure comme la graduation, le quadrillage diagonal et graduation, graduation avec coordonnées, quadrillage 50 mm ou quadrillage diagonal avec filetages M8 / M12 / M16 sur demande.

Photos pour toutes les dimensions produits sur www.siegmund.com.

Plaques de fixation des pieds ou plaques d'adaptation non comprises en standard pour les tables octogonales.



	Longueur: (a)	Largeur: (b)	Hauteur: (c)	Ø: (o)	MS: (d)	Poids:	nitrurée plasma	
Table octogonale SW 800x100 nitrurée plasma sans pied	331 mm	800 mm	100 mm	866 mm	25 mm	env. 203 kg	2-920800.1.P **3.527,00 €**	○
Table octogonale SW 1000x100 nitrurée plasma sans pied	414 mm	1000 mm	100 mm	1082 mm	25 mm	env. 277 kg	2-921000.1.P **3.997,00 €**	○
Table octogonale SW 1200x100 nitrurée plasma sans pied	497 mm	1200 mm	100 mm	1299 mm	25 mm	env. 380 kg	2-921200.1.P **5.173,00 €**	○
Table octogonale SW 1400x100 nitrurée plasma sans pied	580 mm	1400 mm	100 mm	1515 mm	25 mm	env. 501 kg	2-921400.1.P **6.349,00 €**	○
Table octogonale SW 1500x100 nitrurée plasma sans pied	621 mm	1500 mm	100 mm	1624 mm	25 mm	env. 557 kg	2-921500.1.P **6.820,00 €**	○
Table octogonale SW 1600x100 nitrurée plasma sans pied	663 mm	1600 mm	100 mm	1732 mm	25 mm	env. 645 kg	2-921600.1.P **7.055,00 €**	○
Table octogonale SW 1700x100 nitrurée plasma sans pied	704 mm	1700 mm	100 mm	1840 mm	25 mm	env. 705 kg	2-921700.1.P **7.917,00 €**	○
Table octogonale SW 1800x100 nitrurée plasma sans pied	746 mm	1800 mm	100 mm	1948 mm	25 mm	env. 771 kg	2-921800.1.P **8.584,00 €**	○
D'autres dimensions sur demande							.	○
Surcoût pour réalisation spéciale client de la plaque d'adaptation							0-940000 **596,00 €**	○

MS=Épaisseur; ● = Article produit en stock; ○ = Article produit sur commande; Explications voir page 84

Plateau de bridage octogonal sans bandeau Premium Light

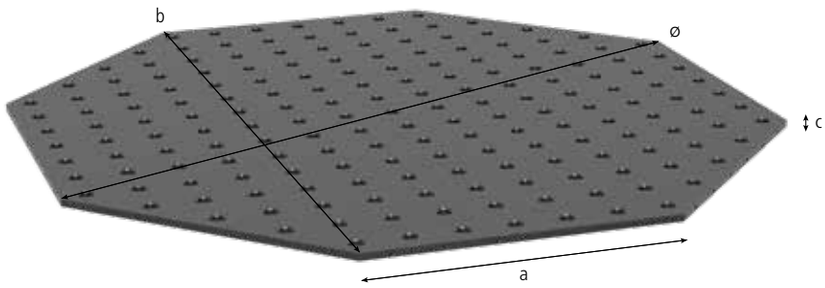

Description:

La table octogonale est fréquemment utilisée sur des manipulateurs de cellules robotisées. La table octogonale offre les mêmes possibilités que le System Siegmund grâce à un positionnement des trous parallèles sur les 9 faces. Pour répondre à des besoins spécifiques, nous pouvons réaliser votre table à la demande.

La plaque de bridage octogonale peut être fixée directement sur un manipulateur grâce aux alésages et avec des douilles d'appui (Réf. 280500) et des boulons.

Pour le bridage d'éléments d'épaisseur hors standard, une bague de réglage (Réf. 280653) est nécessaire.

Matière: Acier pour outillage traité à cœur en alliage spécial Siegmund X8.7.

Prix en fonction de la quantité.

Remise:
à partir de 2 poutres: 5 %
à partir de 5 poutres: 10 %
à partir de 10 poutres: 15 %

En raison, des demandes spécifiques client, le poids peut varier.

Options pour table de soudure comme la graduation, le quadrillage diagonal et graduation, graduation avec coordonnées, quadrillage 50 mm ou quadrillage diagonal avec filetages M8 / M12 / M16 sur demande.

Photos pour toutes les dimensions produits sur www.siegmund.com.

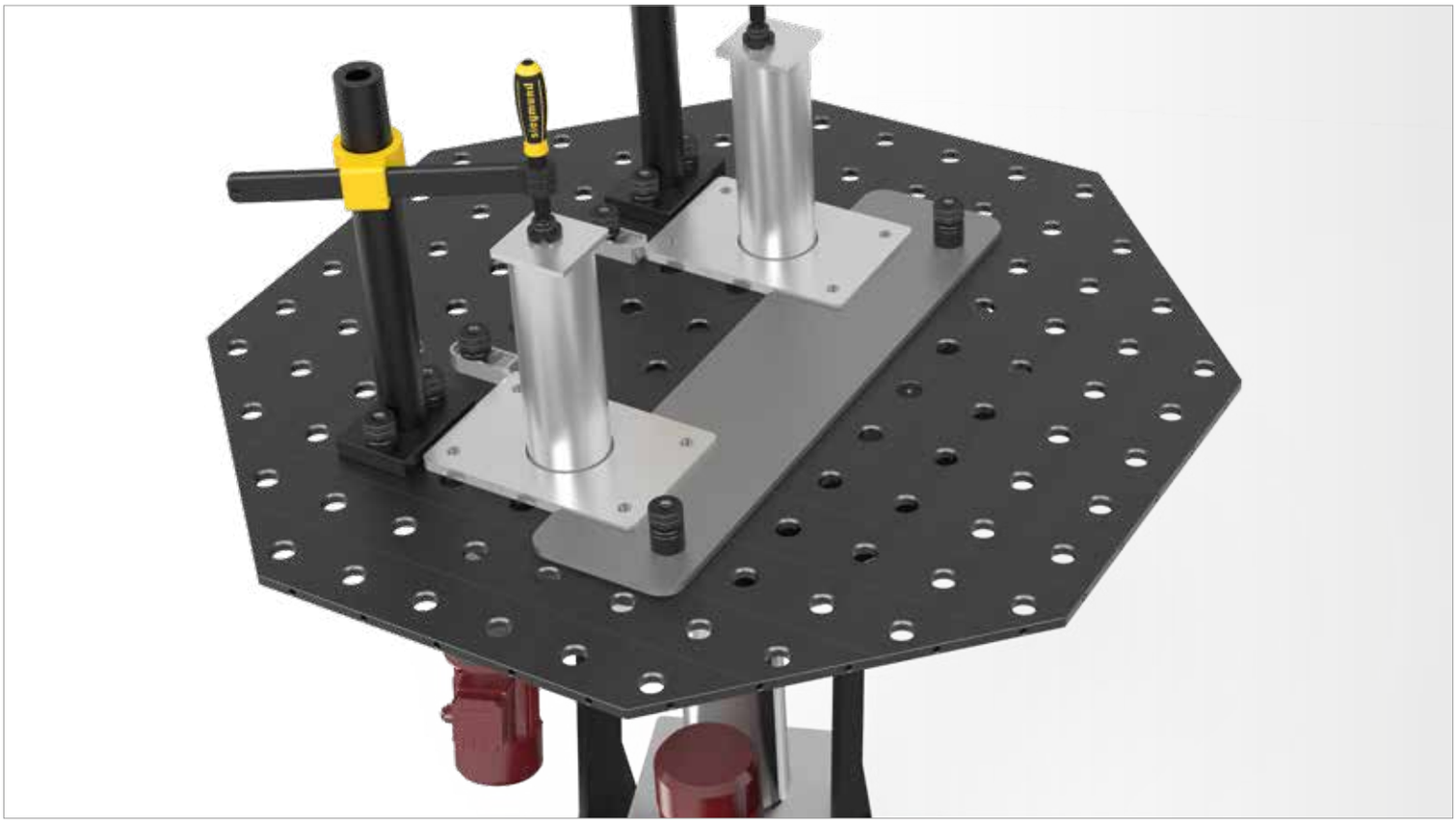

	Longueur: (a)	Largeur: (b)	Hauteur: (c)	Ø: (o)	MS: (d)	Poids:	nitrurée plasma	
Plateau de bridage octogonal Premium Light SW 600x15 nitrurée plasma sans pied	249 mm	600 mm	15 mm	649 mm	15 mm	env. 69 kg	2-840600.P **1.880,00 €**	○
Plateau de bridage octogonal Premium Light SW 800x15 nitrurée plasma sans pied	331 mm	800 mm	15 mm	866 mm	15 mm	env. 95 kg	2-840800.P **2.351,00 €**	○
Plateau de bridage octogonal Premium Light SW 1000x15 nitrurée plasma sans pied	414 mm	1000 mm	15 mm	1082 mm	15 mm	env. 142 kg	2-841000.P **2.821,00 €**	○
Plateau de bridage octogonal Premium Light SW 1200x15 nitrurée plasma sans pied	497 mm	1200 mm	15 mm	1299 mm	15 mm	env. 205 kg	2-841200.P **3.557,00 €**	○
Plateau de bridage octogonal Premium Light SW 1400x15 nitrurée plasma sans pied	580 mm	1400 mm	15 mm	1515 mm	15 mm	env. 254 kg	2-841400.P **4.473,00 €**	○
Plateau de bridage octogonal Premium Light SW 1500x15 nitrurée plasma sans pied	621 mm	1500 mm	15 mm	1636 mm	15 mm	env. 310 kg	2-841500.P **4.742,00 €**	○
D'autres dimensions sur demande							.	○
Surcoût pour adaptation spécifique client grâce à un gabarit de perçage							0-940000.1 **442,00 €**	○

MS=Épaisseur; ● = Article produit en stock; ○ = Article produit sur commande; Explications voir page 84

Pour le bridage d'éléments d'épaisseur hors standard, une bague de réglage (Réf. 280653) est nécessaire.

Plateau de bridage octogonal sans bandeau

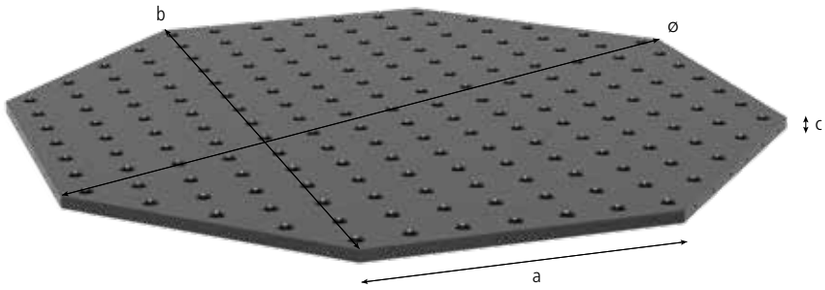

Description:

La table octogonale est fréquemment utilisée sur des manipulateurs de cellules robotisées. La table octogonale offre les mêmes possibilités que le System Siegmund grâce à un positionnement des trous parallèles sur les 9 faces. Pour répondre à des besoins spécifiques, nous pouvons réaliser votre table à la demande.

La plaque de bridage octogonale peut être fixée directement sur un manipulateur grâce aux alésages et avec des douilles d'appui (Réf. 280500) et des boulons.

Matière S355J2+N acier.

Prix en fonction de la quantité.

Remise:
à partir de 2 poutres: 5 %
à partir de 5 poutres: 10 %
à partir de 10 poutres: 15 %

En raison, des demandes spécifiques client, le poids peut varier.

Options pour table de soudure comme la graduation, le quadrillage diagonal et graduation, graduation avec coordonnées, quadrillage 50 mm ou quadrillage diagonal avec filetages M8 / M12 / M16 sur demande.

Photos pour toutes les dimensions produits sur www.siegmund.com.



	Longueur: (a)	Largeur: (b)	Hauteur: (c)	Ø: (o)	MS: (d)	Poids:	nitrurée plasma	
Plateau de bridage octogonal SW 600x25 nitrurée plasma sans pied	249 mm	600 mm	25 mm	649 mm	25 mm	env. 94 kg	2-940600.P **1.880,00 €**	○
Plateau de bridage octogonal SW 800x25 nitrurée plasma sans pied	331 mm	800 mm	25 mm	866 mm	25 mm	env. 139 kg	2-940800.P **2.351,00 €**	○
Plateau de bridage octogonal SW 1000x25 nitrurée plasma sans pied	414 mm	1000 mm	25 mm	1082 mm	25 mm	env. 198 kg	2-941000.P **2.821,00 €**	○
Plateau de bridage octogonal SW 1200x25 nitrurée plasma sans pied	497 mm	1200 mm	25 mm	1299 mm	25 mm	env. 281 kg	2-941200.P **3.557,00 €**	○
Plateau de bridage octogonal SW 1400x25 nitrurée plasma sans pied	580 mm	1400 mm	25 mm	1515 mm	25 mm	env. 388 kg	2-941400.P **4.473,00 €**	○
Plateau de bridage octogonal SW 1500x25 nitrurée plasma sans pied	621 mm	1500 mm	25 mm	1636 mm	25 mm	env. 435 kg	2-941500.P **4.742,00 €**	○
D'autres dimensions sur demande							.	○
Surcoût pour adaptation spécifique client grâce à un gabarit de perçage							0-940000.1 **442,00 €**	○

MS=Épaisseur; ● = Article produit en stock; ○ = Article produit sur commande; Explications voir page 84

Plaque de bridage - Quadrillage diagonal

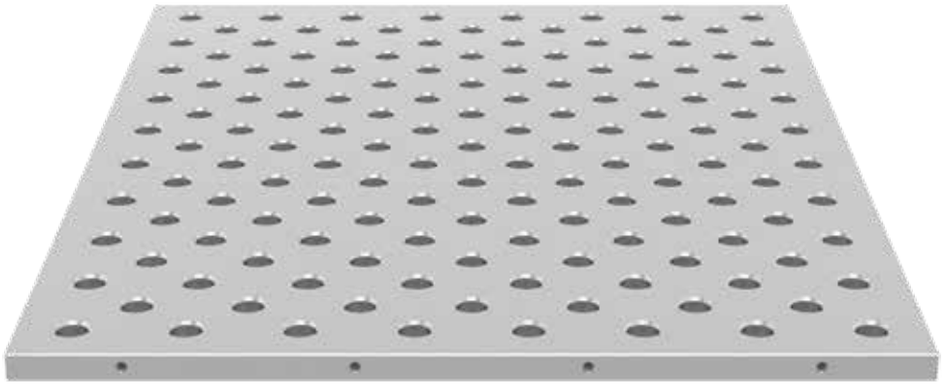

Description:

La plaque de bridage à trous est utilisable de manière très diverse, en combinaison avec des tables de bridage, des manipulateurs, des tables de soudure ou comme double table. La polyvalence de la plaque de bridage est son atout majeur. Malgré son faible poids, elle permet de multiples possibilités de bridage. Le bridage est rapide au moyen de boulons et de douilles de serrage (Réf. 280500).

Largeur mini: 600 mm
Longueur mini: 800 mm
Surface mini: 0,64 m²
D'autres dimensions sur demande.
Matière: S355J2+N acier + nitruration plasma

Prix en fonction des quantités.

Remise
à partir de 2: 5 %
à partir de 5: 10 %
à partir de 10: 15 %

La plaque de bridage à trous inox est disponible sur demande.

Trous filetés supplémentaires sur demande.

Photos pour toutes les dimensions produits sur www.siegmund.com.

Poids: env. 137 kg

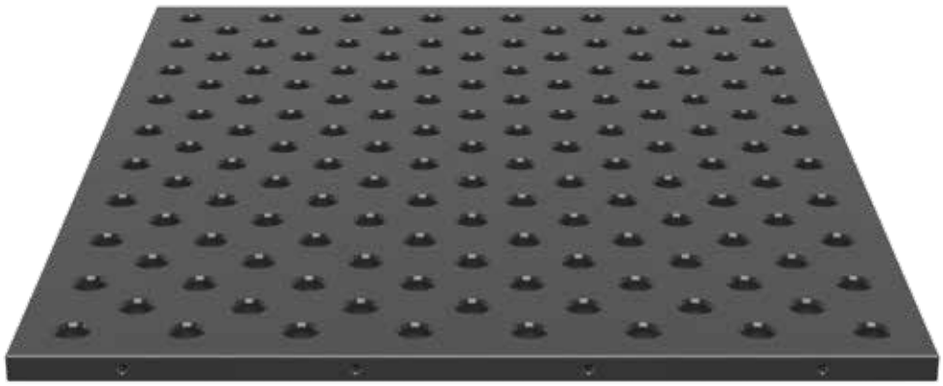

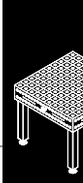

Plaque de bridage - Quadrillage diagonal

Dimensions	Nitruré Plasma	Acier S355J2+N
600 x 800	**1.631,00 €** 2-940608.PD	**1.366,00 €** 2-940608.D
600 x 1000	**1.860,00 €** 2-940610.PD	**1.559,00 €** 2-940610.D
600 x 1200	**2.091,00 €** 2-940612.PD	**1.753,00 €** 2-940612.D
800 x 800	**1.939,00 €** 2-940808.PD	**1.625,00 €** 2-940808.D
800 x 1000	**1.340,00 €** 2-940810.PD	**1.117,00 €** 2-940810.D
800 x 1200	**2.551,00 €** 2-940812.PD	**2.140,00 €** 2-940812.D
800 x 1400	**2.859,00 €** 2-940814.PD	**2.399,00 €** 2-940814.D
800 x 1600	**3.166,00 €** 2-940816.PD	**2.658,00 €** 2-940816.D
800 x 1800	**3.471,00 €** 2-940818.PD	**2.915,00 €** 2-940818.D
800 x 2000	**3.779,00 €** 2-940820.PD	**3.174,00 €** 2-940820.D
800 x 2200	**4.086,00 €** 2-940822.PD	**3.433,00 €** 2-940822.D
800 x 2400	**4.392,00 €** 2-940824.PD	**3.690,00 €** 2-940824.D
1000 x 1000	**2.629,00 €** 2-941010.PD	**2.206,00 €** 2-941010.D
1000 x 1200	**3.013,00 €** 2-941012.PD	**2.529,00 €** 2-941012.D
1000 x 1400	**3.397,00 €** 2-941014.PD	**2.853,00 €** 2-941014.D
1000 x 1600	**3.781,00 €** 2-941016.PD	**3.176,00 €** 2-941016.D
1000 x 1800	**4.164,00 €** 2-941018.PD	**3.499,00 €** 2-941018.D
1000 x 2000	**4.550,00 €** 2-941020.PD	**3.824,00 €** 2-941020.D
1000 x 2200	**4.933,00 €** 2-941022.PD	**4.146,00 €** 2-941022.D
1000 x 2400	**5.317,00 €** 2-941024.PD	**4.469,00 €** 2-941024.D
1200 x 1200	**3.474,00 €** 2-941212.PD	**2.918,00 €** 2-941212.D
1200 x 1400	**3.935,00 €** 2-941214.PD	**3.306,00 €** 2-941214.D
1200 x 1600	**4.397,00 €** 2-941216.PD	**3.695,00 €** 2-941216.D
1200 x 1800	**4.857,00 €** 2-941218.PD	**4.082,00 €** 2-941218.D
1200 x 2000	**5.319,00 €** 2-941220.PD	**4.471,00 €** 2-941220.D
1200 x 2200	**5.780,00 €** 2-941222.PD	**4.860,00 €** 2-941222.D

Dimensions	Nitruré Plasma	Acier S355J2+N
1200 x 2400	**6.241,00 €** 2-941224.PD	**5.248,00 €** 2-941224.D
1400 x 1400	**4.474,00 €** 2-941414.PD	**3.760,00 €** 2-941414.D
1400 x 1600	**5.012,00 €** 2-941416.PD	**4.213,00 €** 2-941416.D
1400 x 1800	**5.551,00 €** 2-941418.PD	**4.667,00 €** 2-941418.D
1400 x 2000	**6.090,00 €** 2-941420.PD	**5.121,00 €** 2-941420.D
1400 x 2200	**6.628,00 €** 2-941422.PD	**5.575,00 €** 2-941422.D
1400 x 2400	**7.166,00 €** 2-941424.PD	**6.027,00 €** 2-941424.D
1500 x 1500	**5.032,00 €** 2-941515.PD	**4.230,00 €** 2-941515.D
1500 x 1600	**5.320,00 €** 2-941516.PD	**4.472,00 €** 2-941516.D
1500 x 1800	**5.897,00 €** 2-941518.PD	**4.959,00 €** 2-941518.D
1500 x 2000	**6.474,00 €** 2-941520.PD	**5.445,00 €** 2-941520.D
1500 x 2200	**7.051,00 €** 2-941522.PD	**5.930,00 €** 2-941522.D
1500 x 2400	**7.628,00 €** 2-941524.PD	**6.417,00 €** 2-941524.D
1500 x 2600	**8.206,00 €** 2-941526.PD	**6.904,00 €** 2-941526.D
1500 x 2800	**8.783,00 €** 2-941528.PD	**7.390,00 €** 2-941528.D
1500 x 3000	**9.361,00 €** 2-941530.PD	**7.877,00 €** 2-941530.D
1600 x 1600	**5.628,00 €** 2-941616.PD	**4.732,00 €** 2-941616.D
1600 x 1800	**6.244,00 €** 2-941618.PD	**5.251,00 €** 2-941618.D
1600 x 2000	**6.860,00 €** 2-941620.PD	**5.770,00 €** 2-941620.D
1600 x 2200	**7.475,00 €** 2-941622.PD	**6.288,00 €** 2-941622.D
1600 x 2400	**8.091,00 €** 2-941624.PD	**6.807,00 €** 2-941624.D
1600 x 2600	**8.707,00 €** 2-941626.PD	**7.326,00 €** 2-941626.D
1600 x 2800	**9.323,00 €** 2-941628.PD	**7.844,00 €** 2-941628.D
1600 x 3000	**9.939,00 €** 2-941630.PD	**8.363,00 €** 2-941630.D

Plaque de bridage - Quadrillage 100 mm

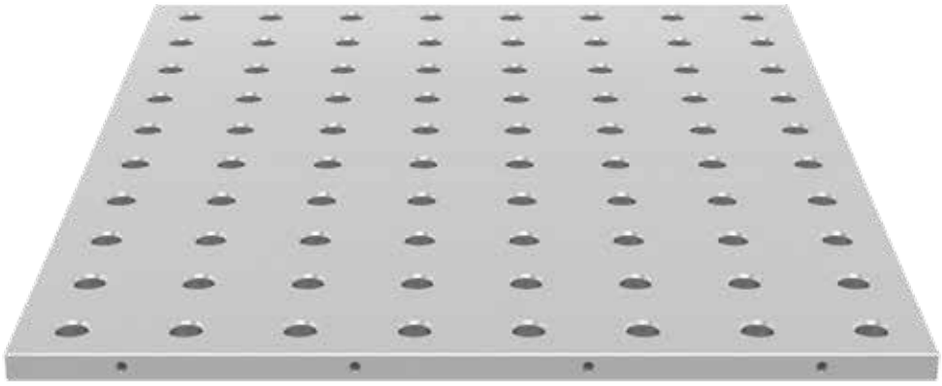

Description:

La plaque de bridage à trous est utilisable de manière très diverse, en combinaison avec des tables de bridage, des manipulateurs, des tables de soudure ou comme double table. La polyvalence de la plaque de bridage est son atout majeur. Malgré son faible poids, elle permet de multiples possibilités de bridage. Le bridage est rapide au moyen de boulons et de douilles de serrage (Réf. 280500).

Largeur mini: 600 mm
Longueur mini: 800 mm
Surface mini: 0,64 m²
D'autres dimensions sur demande.
Matière: S355J2+N acier + nitruration plasma

Prix en fonction des quantités.

Remise
à partir de 2: 5 %
à partir de 5: 10 %
à partir de 10: 15 %

La plaque de bridage à trous inox est disponible sur demande.

Trous filetés supplémentaires sur demande.

Photos pour toutes les dimensions produits sur www.siegmund.com.

Poids: env. 137 kg

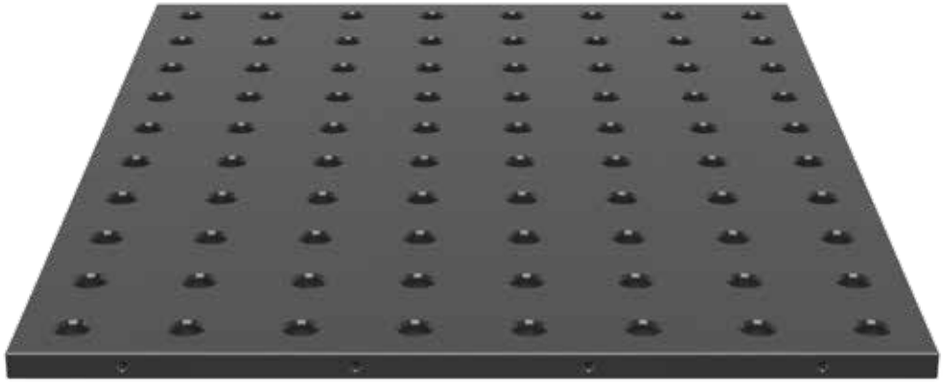

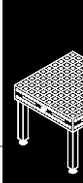

Plaque de bridage - Quadrillage 100 mm

Dimensions	Nitruré Plasma	Acier S355J2+N
600 x 800	**1.592,00 €** 2-940608.P	**1.327,00 €** 2-940608
600 x 1000	**1.810,00 €** 2-940610.P	**1.509,00 €** 2-940610
600 x 1200	**2.029,00 €** 2-940612.P	**1.691,00 €** 2-940612
800 x 800	**1.884,00 €** 2-940808.P	**1.570,00 €** 2-940808
800 x 1000	**1.340,00 €** 2-940810.P	**1.117,00 €** 2-940810
800 x 1200	**2.465,00 €** 2-940812.P	**2.054,00 €** 2-940812
800 x 1400	**2.757,00 €** 2-940814.P	**2.297,00 €** 2-940814
800 x 1600	**3.048,00 €** 2-940816.P	**2.540,00 €** 2-940816
800 x 1800	**3.338,00 €** 2-940818.P	**2.782,00 €** 2-940818
800 x 2000	**3.630,00 €** 2-940820.P	**3.025,00 €** 2-940820
800 x 2200	**3.921,00 €** 2-940822.P	**3.268,00 €** 2-940822
800 x 2400	**4.212,00 €** 2-940824.P	**3.510,00 €** 2-940824
1000 x 1000	**2.538,00 €** 2-941010.P	**2.115,00 €** 2-941010
1000 x 1200	**2.902,00 €** 2-941012.P	**2.418,00 €** 2-941012
1000 x 1400	**3.266,00 €** 2-941014.P	**2.722,00 €** 2-941014
1000 x 1600	**3.630,00 €** 2-941016.P	**3.025,00 €** 2-941016
1000 x 1800	**3.993,00 €** 2-941018.P	**3.328,00 €** 2-941018
1000 x 2000	**4.358,00 €** 2-941020.P	**3.632,00 €** 2-941020
1000 x 2200	**4.721,00 €** 2-941022.P	**3.934,00 €** 2-941022
1000 x 2400	**5.085,00 €** 2-941024.P	**4.237,00 €** 2-941024
1200 x 1200	**3.338,00 €** 2-941212.P	**2.782,00 €** 2-941212
1200 x 1400	**3.775,00 €** 2-941214.P	**3.146,00 €** 2-941214
1200 x 1600	**4.212,00 €** 2-941216.P	**3.510,00 €** 2-941216
1200 x 1800	**4.648,00 €** 2-941218.P	**3.873,00 €** 2-941218
1200 x 2000	**5.085,00 €** 2-941220.P	**4.237,00 €** 2-941220
1200 x 2200	**5.521,00 €** 2-941222.P	**4.601,00 €** 2-941222

Dimensions	Nitruré Plasma	Acier S355J2+N
1200 x 2400	**5.958,00 €** 2-941224.P	**4.965,00 €** 2-941224
1400 x 1400	**4.285,00 €** 2-941414.P	**3.571,00 €** 2-941414
1400 x 1600	**4.794,00 €** 2-941416.P	**3.995,00 €** 2-941416
1400 x 1800	**5.303,00 €** 2-941418.P	**4.419,00 €** 2-941418
1400 x 2000	**5.813,00 €** 2-941420.P	**4.844,00 €** 2-941420
1400 x 2200	**6.322,00 €** 2-941422.P	**5.269,00 €** 2-941422
1400 x 2400	**6.831,00 €** 2-941424.P	**5.692,00 €** 2-941424
1500 x 1500	**4.812,00 €** 2-941515.P	**4.010,00 €** 2-941515
1500 x 1600	**5.085,00 €** 2-941516.P	**4.237,00 €** 2-941516
1500 x 1800	**5.630,00 €** 2-941518.P	**4.692,00 €** 2-941518
1500 x 2000	**6.176,00 €** 2-941520.P	**5.147,00 €** 2-941520
1500 x 2200	**6.722,00 €** 2-941522.P	**5.601,00 €** 2-941522
1500 x 2400	**7.267,00 €** 2-941524.P	**6.056,00 €** 2-941524
1500 x 2600	**7.814,00 €** 2-941526.P	**6.512,00 €** 2-941526
1500 x 2800	**8.360,00 €** 2-941528.P	**6.967,00 €** 2-941528
1500 x 3000	**8.906,00 €** 2-941530.P	**7.422,00 €** 2-941530
1600 x 1600	**5.376,00 €** 2-941616.P	**4.480,00 €** 2-941616
1600 x 1800	**5.958,00 €** 2-941618.P	**4.965,00 €** 2-941618
1600 x 2000	**6.541,00 €** 2-941620.P	**5.451,00 €** 2-941620
1600 x 2200	**7.122,00 €** 2-941622.P	**5.935,00 €** 2-941622
1600 x 2400	**7.705,00 €** 2-941624.P	**6.421,00 €** 2-941624
1600 x 2600	**8.287,00 €** 2-941626.P	**6.906,00 €** 2-941626
1600 x 2800	**8.869,00 €** 2-941628.P	**7.390,00 €** 2-941628
1600 x 3000	**9.452,00 €** 2-941630.P	**7.876,00 €** 2-941630

Douille support et de bridage

Description:

La bague brunie de support et de bridage est l'outil idéal pour fixer à un endroit quelconque un élément Siegmund au moyen d'un boulon de serrage. La bague de support et de bridage est soudée ou vissée à un gabarit client et permet ainsi la possibilité de fixer l'ensemble sur une plaque de bridage à trous grâce à un boulon à billes.



280500





	Hauteur: (c)	Ø: (o)	Poids:	Réf.
Douille support et de bridage - brunie	50 mm	90 mm	1,10 kg	2-280500 **24,00 €** ●

● = Article produit en stock; ○ = Article produit sur commande; Explications voir page 84

Couvercle acier

Description:

La protection acier permet de fermer sans jeu les alésages non utilisés pour les maintenir propres.





280238.1.10

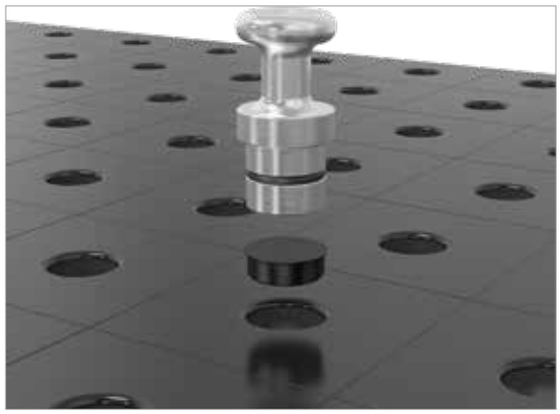

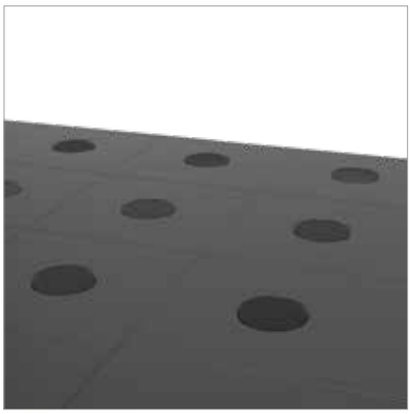

	Hauteur: (c)	Ø: (o)	Poids:	Réf.	
Couvercle acier / lot de 10 - brunie - protection des alésages - 10 pièces / rail de 1 m	10 mm	30 mm	0,05 kg	2-280238.1.10 **22,00 €**	●

● = Article produit en stock; ○ = Article produit sur commande; Explications voir page 84





Page 164
Pied standard 650



Page 164
Pied standard 750



Page 164
Pied standard hauteur spéciale mini 150 mm



Page 164
Manchette pour pied



Page 166
Pied réglable en hauteur 450-700



Page 166
Pied réglable en hauteur 550-900



Page 166
Manchette pour pied



Page 168
Pied avec roulette et frein de blocage 650



Page 169
Pied réglable en hauteur avec roulette et frein de blocage 550-750



Page 170
Pied pour ancrage au sol 650



Page 170
Pied pour ancrage au sol 750



Page 172
Platine de fixation avec roulette pour table 28 et 16



Page 173
Embase de pied



Page 173
Embase de pied



Page 174
Table élévatrice hydraulique pour table

Pieds de table

MONTAGE DES PIEDS DE TABLE:

Par pied, 2 boulons d'assemblage avec des anneaux à ressort sont placés dans la platine de montage.

Ensuite on visse le pied avec un couple de serrage de 150 Nm. Les boulons sont compris.

Merci de vous reporter à la notice de montage incluse.

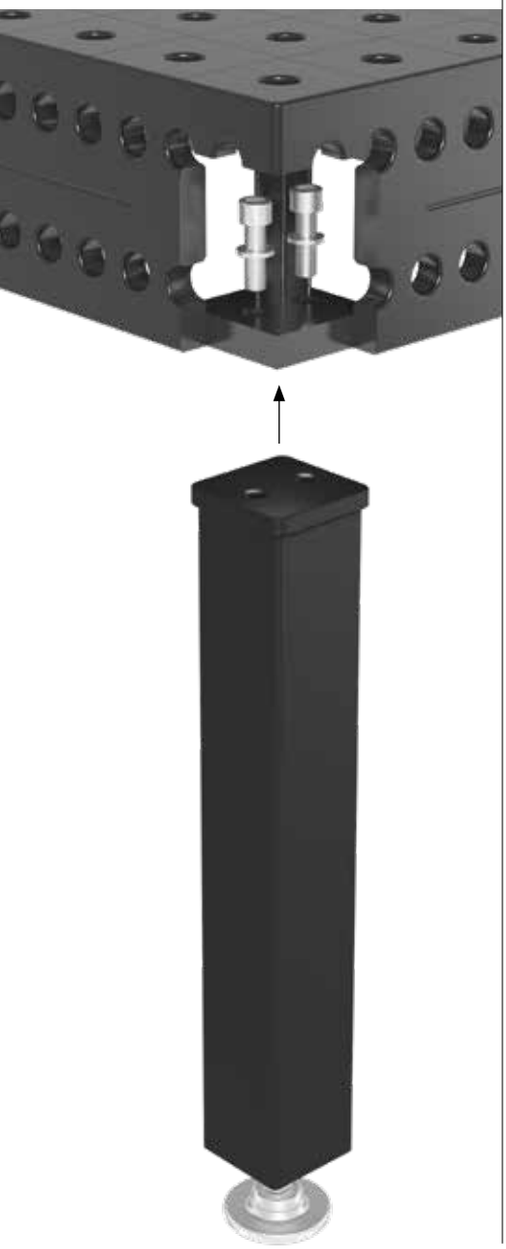

PIED STANDARD

Page 164

VERSIONS

650
750
Format spécial



Charge par pied: 2.000 kg

280858.X



Charge par pied: 2.000 kg

280857.X

PIED RÉGLABLE EN HAUTEUR

Page 166

VERSIONS

450-700
550-900
Format spécial



Charge par pied: 2.000 kg

280878.X



Charge par pied: 2.000 kg

280877.X

PIED AVEC ROULETTE ET FREIN DE BLOCAGE

Page 168

VERSIONS

650
Format spécial

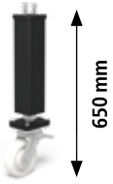

Charge par pied: 800 kg

280876.X

PIED RÉGLABLE EN HAUTEUR AVEC ROULETTE ET FREIN DE BLOCAGE

Page 169

VERSIONS

550-750
Format spécial



Charge par pied: 800 kg

280879.X

PIED POUR ANCRAGE AU SOL

Page 170

VERSIONS

650
750
Format spécial



Charge par pied: 2.000 kg

280874.X



Charge par pied: 2.000 kg

280875.X

Pieds non conseillés pour les tables Basic.



CHARGE PAR PIED

La charge admissible par pied pour le System 28 est de 800 à 2.000 kg maxi pour toutes les tables en fonction du type de pied.

Par calcul, les charges sont plus importantes. Les charges conseillées comportent une réserve pour raison de sécurité.

Dans le cas de charge supérieure merci d'en parler avec le constructeur.

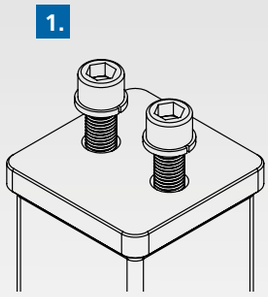

1. BOULONS D'ASSEMBLAGE

- avec filetage M16
- avec Rondelle Grower

2. MATIÈRE

- tube carré Fo-Ro 90x90 mm
- pour une plus grande stabilité
- peinture poudre

3. EMBASE DE PIED

- Ø 90 mm
- pour une répartition de pression optimale
- tournée dans la masse
- pour plus de stabilité et de précision

4. AXE FILETÉ

- avec filetage fin de qualité M24x1,5 (pente 1,5 mm)
- réglage fin 50 mm
- avec contre-écrou pour la sécurité

POUR UNE SÉCURITÉ MAXIMALE:

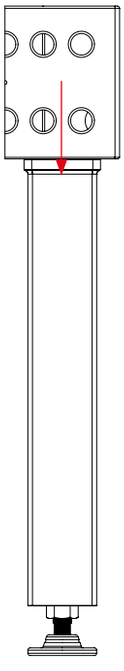

Charges admissibles:

Direction de la charge verticale: 20 kN

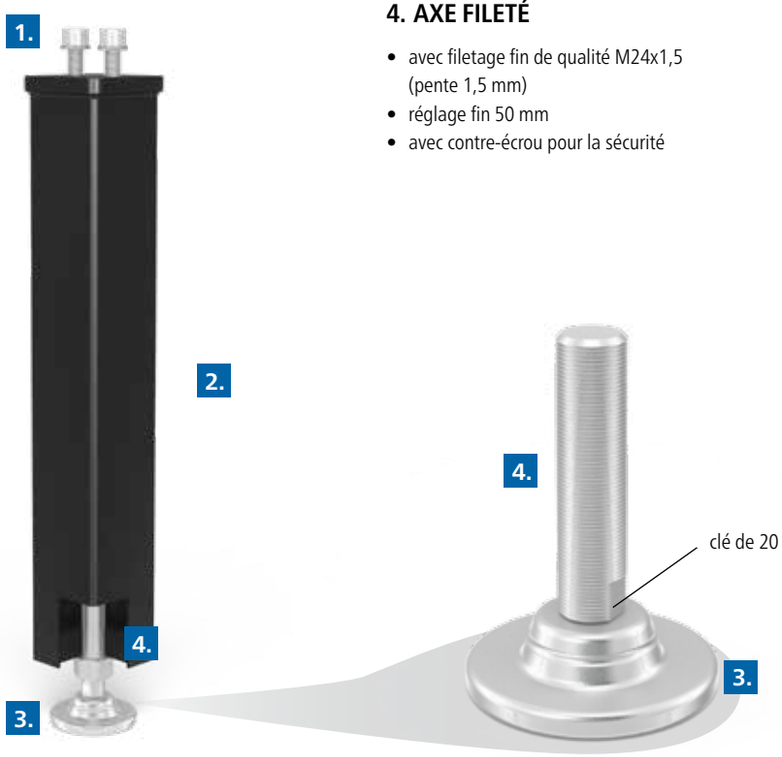

Pied standard

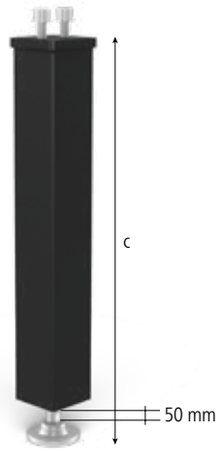



280858.X



280857.X

280859

Description:

Le pied standard est disponible en différentes longueurs (longueurs spéciales sur demande). Il permet une charge utile de 2.000 kg et un réglage fin en hauteur sur 50 mm.

La manchette de pied n'est pas uniquement proposée pour le design mais surtout pour protéger la tige filetée permettant le réglage en hauteur et contre les dommages éventuels du faisceau de câbles, qui viennent se frotter contre la tige filetée.



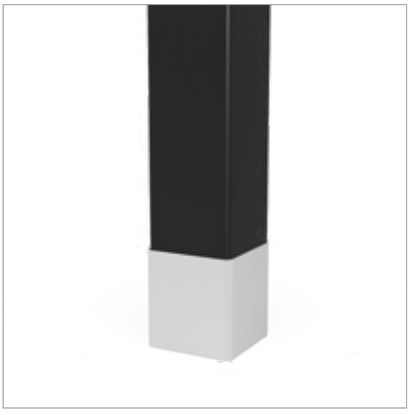





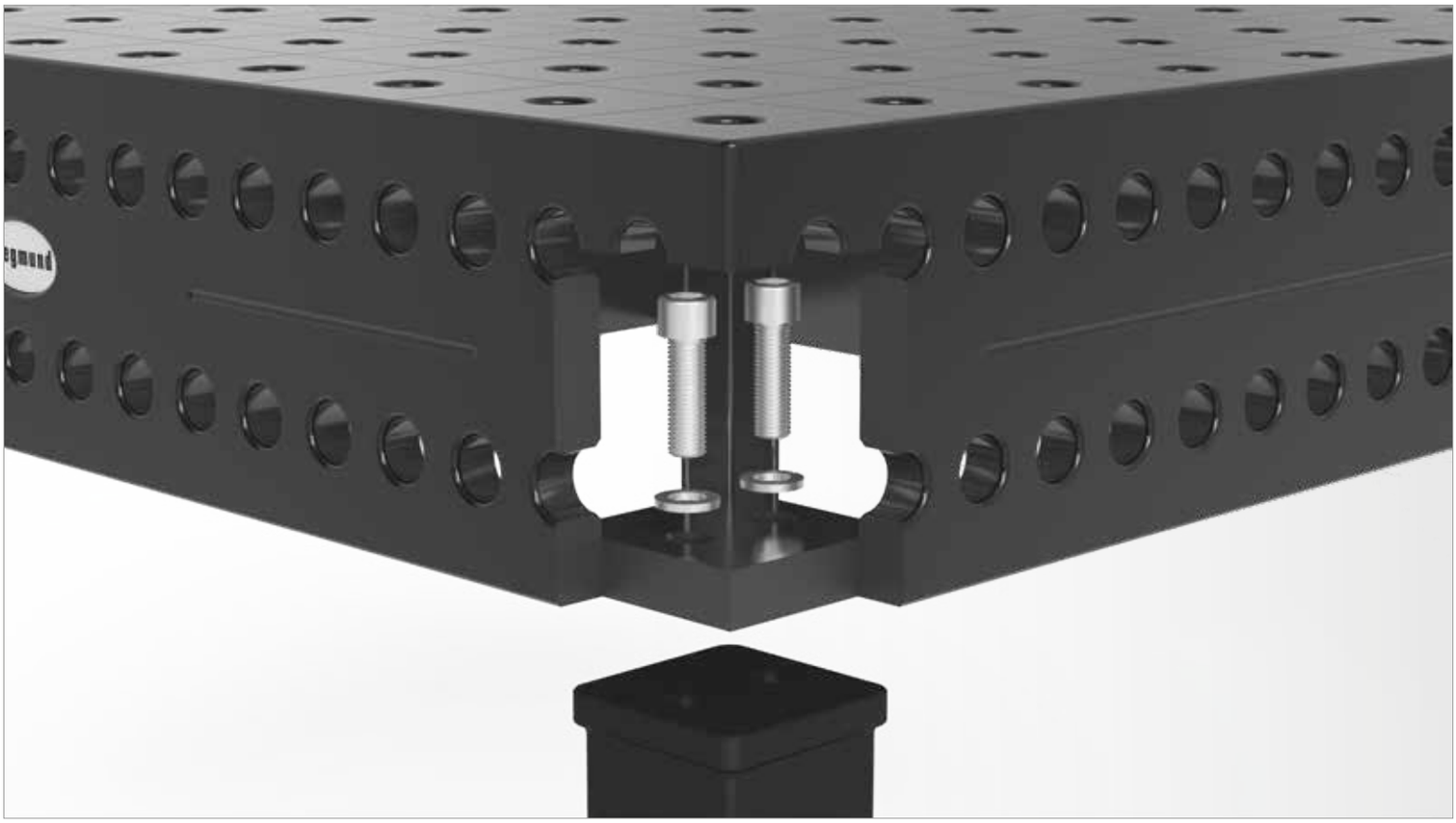

	Longueur: (a)	Largeur: (b)	Hauteur: (c)	Poids:	Réf.	
Pied standard 650 - réglage fin sur 50 mm	90 mm	90 mm	650 mm	8,50 kg	2-280858.X **52,00 €**	●
Pied standard 750 - réglage fin sur 50 mm	90 mm	90 mm	750 mm	9,00 kg	2-280857.X **52,00 €**	●
Pied standard hauteur spéciale mini 150 mm - réglage fin sur 50 mm	90 mm	90 mm			2-280856.XS .	○
Autres dimensions disponibles sur demande					.	○
Manchette pour pied - pour pied standard / pour pied ancrage au sol	95 mm	95 mm	100 mm	0,45 kg	2-280859 **11,00 €**	●

● = Article produit en stock; ○ = Article produit sur commande; Explications voir page 84

Pieds non conseillés pour les tables Basic.

Pied réglable en hauteur

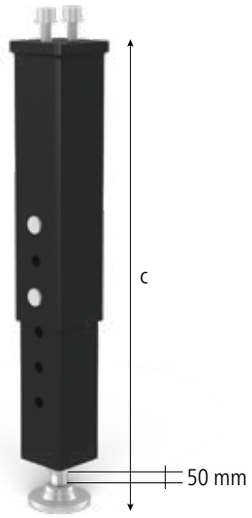



280878.X



280877.X

280859.1

Description:

Le pied réglable en hauteur permet de varier la hauteur de 450 à 700 mm ou 550 à 900 mm. La charge admissible de 2.000 kg reste identique à toutes les hauteurs. Une 2ème tige de blocage assure plus de stabilité. Le pied assure en plus un réglage fin en hauteur de 50 mm.

La manchette de pied n'est pas uniquement proposée pour le design mais surtout pour protéger la tige filetée permettant le réglage en hauteur et contre les dommages éventuels du faisceau de câbles, qui viennent se frotter contre la tige filetée.







	Longueur: (a)	Largeur: (b)	Hauteur: (c)	Poids:	Réf.	
Pied réglable en hauteur 450-700 - réglage fin sur 50 mm - hauteur de table réglable de 650-900 mm	90 mm	90 mm	450-700 mm	9,20 kg	2-280878.X **122,00 €**	●
Pied réglable en hauteur 550-900 - réglage fin sur 50 mm - hauteur de table réglable de 750-1100 mm	90 mm	90 mm	550-900 mm	11,00 kg	2-280877.X **122,00 €**	●
D'autres dimensions sur demande					.	○
Manchette pour pied - Aluminium - pour Pied réglable en hauteur Systeme 28 - pour pied standard / pour pied ancrage au sol Systeme 22	88 mm	88 mm	150 mm	0,45 kg	2-280859.1 **13,00 €**	○

● = Article produit en stock; ○ = Article produit sur commande; Explications voir page 84

Pieds non conseillés pour les tables Basic.

Pied avec roulette et frein de blocage

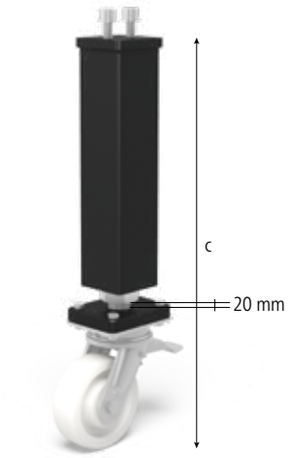



280876.X

Description:

Le pied avec roulette et frein de blocage assure une stabilité parfaite et une flexibilité totale. La roue orientable permet un déplacement libre dans l'atelier. Le frein de blocage assure le positionnement fixe de la table sur l'emplacement de travail. La charge maxi est de 800 kg grâce à une tige filetée de réglage en hauteur renforcée. Les pieds avec roulette sont réglables 20 mm en hauteur.







	Longueur: (a)	Largeur: (b)	Hauteur: (c)	Poids:	Réf.	
Pied avec roulette et frein de blocage 650 - Réglage fin sur 20 mm	90 mm	90 mm	650 mm	9,00 kg	2-280876.X **143,00 €**	●
D'autres dimensions sur demande					.	○

● = Article produit en stock; ○ = Article produit sur commande; Explications voir page 84

Pieds non conseillés pour les tables Basic.

Pied réglable en hauteur avec roulette et frein de blocage

Description:

Le pied réglable en hauteur avec roulette présente les avantages d'un pied réglable en hauteur. Un changement de hauteur de table est réalisable facilement. Malgré la double fonctionnalité, le pied permet une charge de 800 kg. Le réglage fin est de 20 mm.

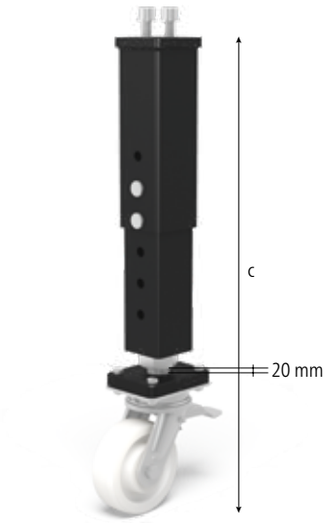



280879.X







	Longueur: (a)	Largeur: (b)	Hauteur: (c)	Poids:	Réf.	
Pied réglable en hauteur avec roulette et frein de blocage 550-750 - Réglage fin sur 20 mm - hauteur de table réglable de 750-950 mm	90 mm	90 mm	550-750 mm	14,70 kg	2-280879.X **167,00 €**	●
D'autres dimensions sur demande					.	○

● = Article produit en stock; ○ = Article produit sur commande; Explications voir page 84

Pieds non conseillés pour les tables Basic.

Pied pour ancrage au sol

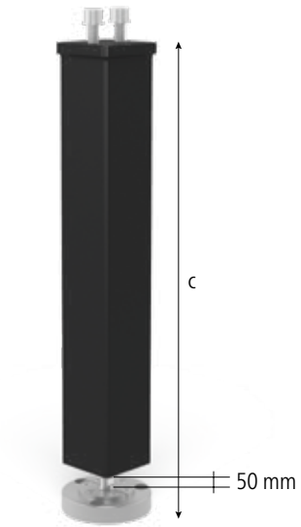



280874.X



280875.X



280868

280859

Description:

Le pied pour ancrage au sol avec une charge maximale de 2.000 kg assure une liaison massive avec le sol et de ce fait une stabilité parfaite de la table. Le pied permet un réglage fin en hauteur sur 50 mm.

La manchette de pied n'est pas uniquement proposée pour le design mais surtout pour protéger la tige filetée permettant le réglage en hauteur et contre les dommages éventuels du faisceau de câbles, qui viennent se frotter contre la tige filetée.



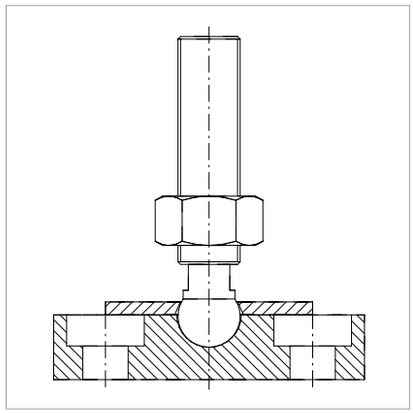

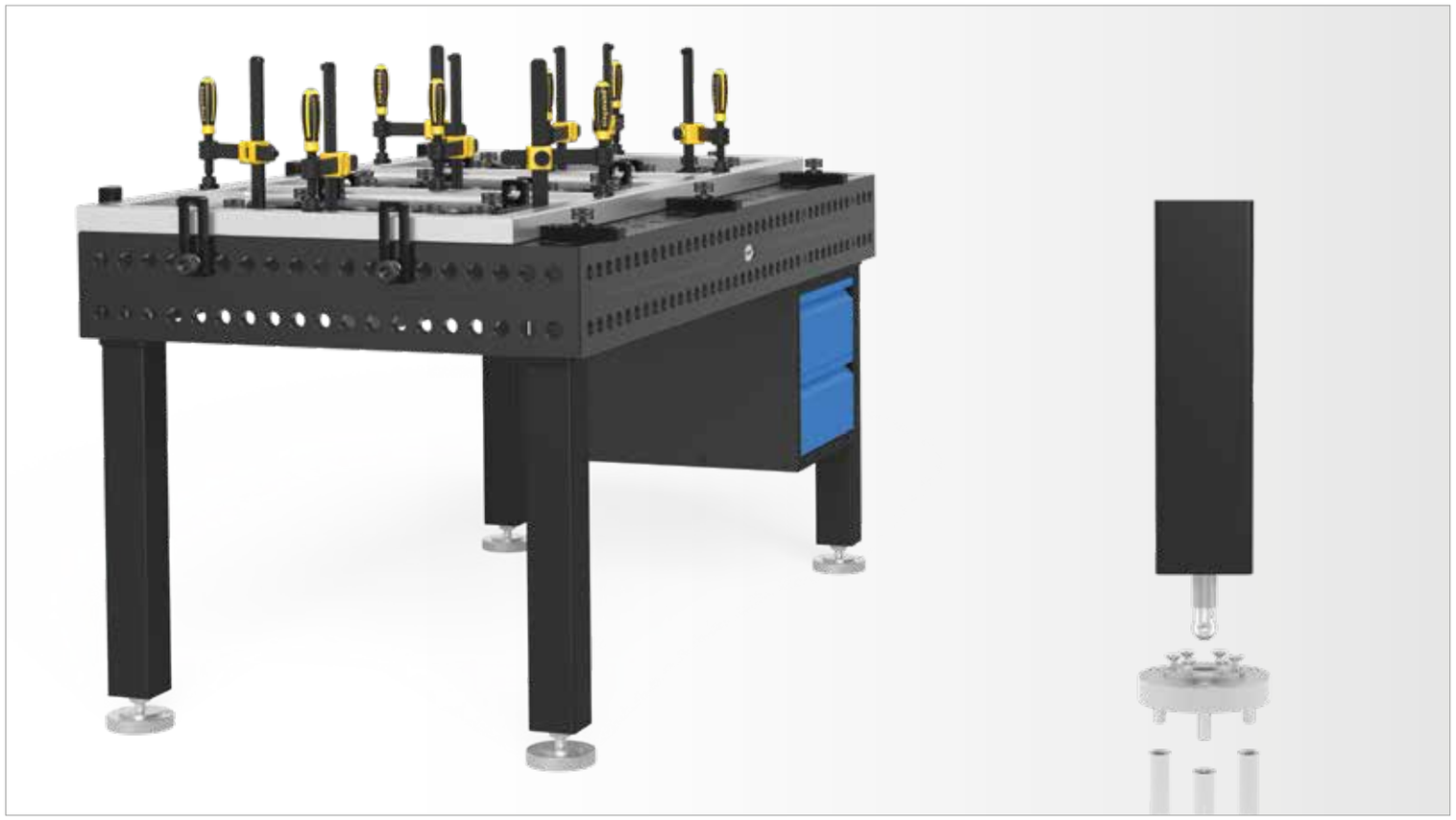

	Longueur: (a)	Largeur: (b)	Hauteur: (c)	Ø: (o)	Poids:	Réf.	
Pied pour ancrage au sol 650 - réglage fin sur 50 mm - D'autres dimensions sur demande	90 mm	90 mm	650 mm		8,50 kg	2-280874.X **110,00 €**	●
Pied pour ancrage au sol 750 - réglage fin sur 50 mm - D'autres dimensions sur demande	90 mm	90 mm	750 mm		9,00 kg	2-280875.X **110,00 €**	●
D'autres dimensions sur demande						.	○
Platine pour fixation au sol - Interchangeable avec embase pour pied standard et pied réglable en hauteur			130 mm	130 mm	3,00 kg	2-280868 **46,00 €**	●
Cheville pour charge lourde - 1 jeu = 3 vis + 3 chevilles					0,40 kg	2-280869 **18,00 €**	●
Manchette pour pied - pour pied standard / pour pied ancrage au sol	95 mm	95 mm	100 mm		0,45 kg	2-280859 **11,00 €**	●

● = Article produit en stock; ○ = Article produit sur commande; Explications voir page 84

Pieds non conseillés pour les tables Basic.

Platine de fixation avec roulette

Description:

La platine de fixation permet une hauteur de table réduite combinée avec la possibilité de déplacer la table. Le réglage en hauteur est assurée par un six pans intérieur en haut de la tige filetée.

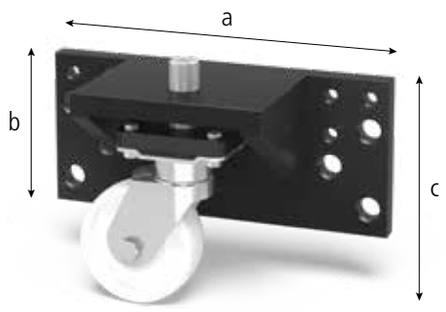



280867

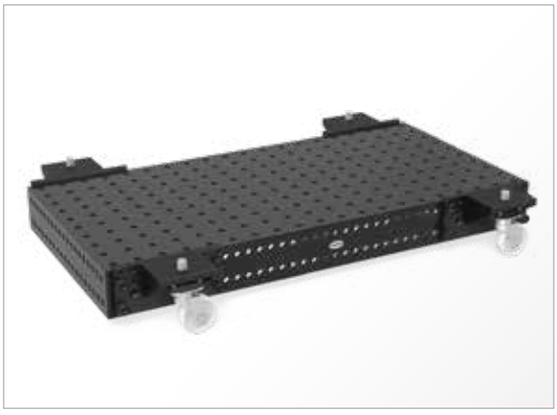



	Longueur: (a)	Largeur: (b)	Hauteur: (c)	Poids:	Réf.
Platine de fixation avec roulette - réglage fin sur 50 mm - pour table 28 et 16	450 mm	205 mm	300 mm	36,00 kg	2-280867 **413,00 €** ○

● = Article produit en stock; ○ = Article produit sur commande; Explications voir page 84

Embase de pied

Description:

L'embase de pied est conçue pour les châssis de liaison et permet l'utilisation du châssis sans le système à rails. Par ailleurs, l'embase de pied peut se fixer dans tous les alésages 28. L'utilisation de l'embase de pied en liaison avec des tables Professional nécessite un alésage 28 dans la platine de pied (à préciser à la commande).





280855.X



160855.X







	Hauteur: (c)	Ø: (o)	Poids:	Réf.	
Embase de pied - réglage fin sur 50 mm - M24x1,5 pour réglage fin - pour châssis de liaison	130 mm	90 mm	1,00 kg	2-280855.X **34,00 €**	●
Embase de pied - Réglage fin sur 40 mm - M16x1,5 pour réglage fin - pour table System 28	100 mm	70 mm	0,40 kg	2-160855.X **30,00 €**	●

● = Article produit en stock; ○ = Article produit sur commande; Explications voir page 84

Table élévatrice hydraulique



Description:

La table élévatrice permet la fixation d'une table de soudure Siegmund. Particulièrement intéressante pour des pièces lourdes ou qui nécessitent une précision constante sur toutes les faces, la table élévatrice améliore sensiblement les conditions de travail grâce à un positionnement facile en hauteur.

D'autres charges, versions et dimensions spéciales sur demande.

La longueur du câble d'alimentation est de 3 mètres. La hauteur de référence de la table élévatrice est la hauteur mini. La hauteur maxi est la somme de la hauteur de référence et de la course utile. Les hauteurs sont données par rapport à la table élévatrice sans table de soudure.



PLUG&PLAY

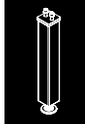

	Longueur: (a)	Largeur: (b)	Hauteur: (c)	Poids:	Réf.	
Table élévatrice hydraulique - pour table 280010 - charge 1000 kg / course utile 925 mm	990 mm	990 mm	235 mm	210,00 kg	5-289084 **5.021,00 €**	○
Table élévatrice hydraulique - pour table 280025 - charge 1000 kg / course utile 700 mm	1190 mm	790 mm	200 mm	270,00 kg	5-289905 **4.151,00 €**	○
Table élévatrice hydraulique - pour table 280015 - charge 2000 kg / course utile 700 mm	1190 mm	1190 mm	200 mm	300,00 kg	5-289239 **5.926,00 €**	○
Table élévatrice hydraulique - pour table 280035 - charge 2000 kg / course utile 800 mm	1490 mm	990 mm	200 mm	450,00 kg	5-289132 **4.651,00 €**	○
Table élévatrice hydraulique - pour table 280050 - charge 2000 kg / course utile 800 mm	1490 mm	1490 mm	280 mm	530,00 kg	5-289088 **6.191,00 €**	○
Table élévatrice hydraulique - pour table 280020 - charge 2000 kg / course utile 1000 mm	1990 mm	990 mm	230 mm	580,00 kg	5-289085 **5.173,00 €**	○
Table élévatrice hydraulique - pour table 280060 - charge 2000 kg / course utile 1000 mm	1990 mm	1190 mm	280 mm	800,00 kg	5-289893 **7.178,00 €**	○
Table élévatrice hydraulique - pour table 280045 - charge 3000 kg / course utile 1000 mm	1990 mm	1990 mm	350 mm	900,00 kg	5-289897 **8.975,00 €**	○
Table élévatrice hydraulique - pour table 280030 - charge 2000 kg / course utile 1300 mm	2390 mm	1190 mm	280 mm	800,00 kg	5-289367 **5.022,00 €**	○
Table élévatrice hydraulique - pour table 280040 - charge 3000 kg / course utile 1600 mm	2990 mm	1490 mm	350 mm	1200,00 kg	5-289087 **8.353,00 €**	○
Table élévatrice hydraulique - pour table 280055 - charge 5000 kg / course utile 1600 mm	3990 mm	1990 mm	460 mm	2200,00 kg	5-289089 **13.335,00 €**	○

● = Article produit en stock; ○ = Article produit sur commande; Explications voir page 84

La hauteur peut être modifiée pour des raisons techniques.



Page 178
Butée excentrique Ø 60



Page 178
Butée excentrique Ø 60 avec filetage M10



Page 178
Butée excentrique Ø 100



Page 180
Butée Flex 25x156 Aluminium



Page 180
Butée Flex 25x140 Acier



Page 180
Butée Flex 50x182 Acier



Page 180
Butée Flex 50x140 Acier



Page 182
Butée universelle 150 L



Page 182
Butée universelle 150 L



Page 182
Butée universelle 200 L



Page 182
Butée universelle 250 L



Page 184
Butée universelle 225 L



Page 184
Butée universelle 225 L Aluminium



Page 185
Butée universelle 225 L FDS avec contact sur ressort



Page 186
Butée universelle 100



Page 186
Butée universelle 150



Page 186
Butée universelle 250



Page 188
Butée universelle 300



Page 188
Butée universelle 500



Page 189
Butée universelle 325 L



Page 189
Butée universelle 525 L



Page 190
Butée universelle 500 S



Page 191
Butée universelle 750 S



Page 192
Butée universelle 1000 S



Page 193
Équerre angulaire réglable



Page 194
Équerre à plat 175 petit



Page 195
Équerre à plat 500 grand

Butée excentrique

Description:

Les butées excentriques sont très faciles d'utilisation. Pour un positionnement en continu, une simple rotation de la butée suffit. De plus, elle prend très peu de place.





280401



280402



280403

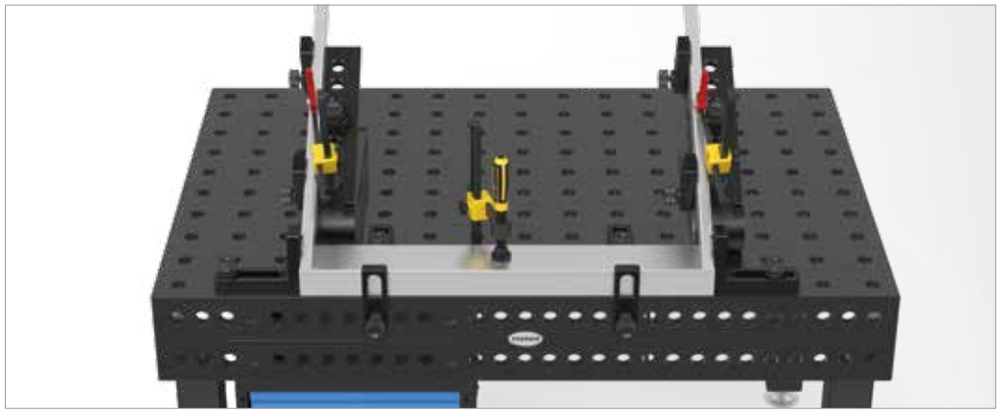

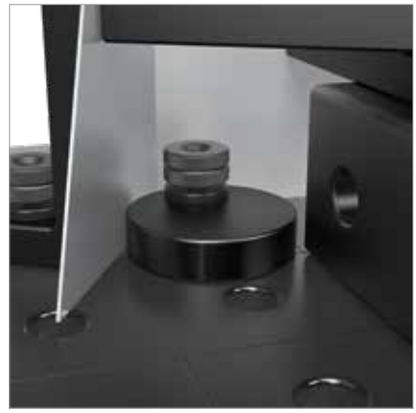



		Ø: (o)	MS: (d)	Poids:	Réf.	
Butée excentrique Ø 60 - nitrurée - pour encombrement réduit	N BAR	60 mm	25 mm	0,42 kg	2-280401.N **19,00 €**	●
Butée excentrique Ø 60 avec filetage M10 - nitrurée - pour prise de masse	N BAR	60 mm	25 mm	0,41 kg	2-280402.N **22,00 €**	●
Butée excentrique Ø 100 - nitrurée - utilisable comme point d'appui	N BAR	100 mm	25 mm	1,40 kg	2-280403.N **22,00 €**	●

MS=Épaisseur; ● = Article produit en stock; ○ = Article produit sur commande; Explications voir page 84

= Résistance à la rayure N = Protection contre les projections de soudure BAR = Protection contre la corrosion

Butée Flex Aluminium / Acier

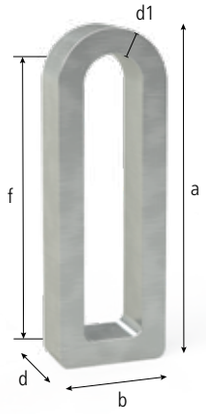



280412



280416



280417



280418

Description:

La butée Flex aluminium allie le design et la fonctionnalité. Grâce à son oblong, elle assure un bridage individualisé et des possibilités universelles. Le coté arrondi de la bride Flex permet le bridage dans un angle ou de formes quelconques. La butée Flex est adaptée aux espaces réduits.

La butée Flex acier allie le design et la fonctionnalité. Grâce à son oblong, elle assure un bridage individualisé et des possibilités universelles. Le côté arrondi de la bride Flex permet le bridage dans un angle ou de formes quelconques. La butée Flex est adaptée aux espaces réduits.

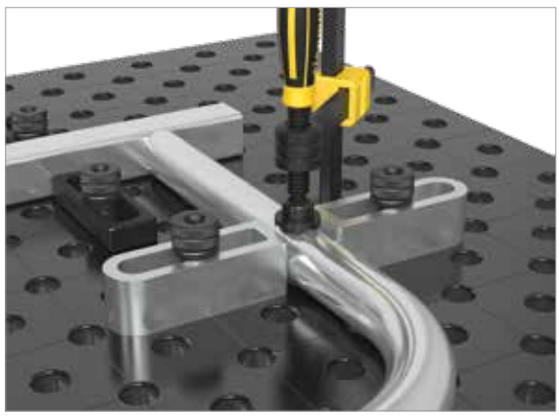





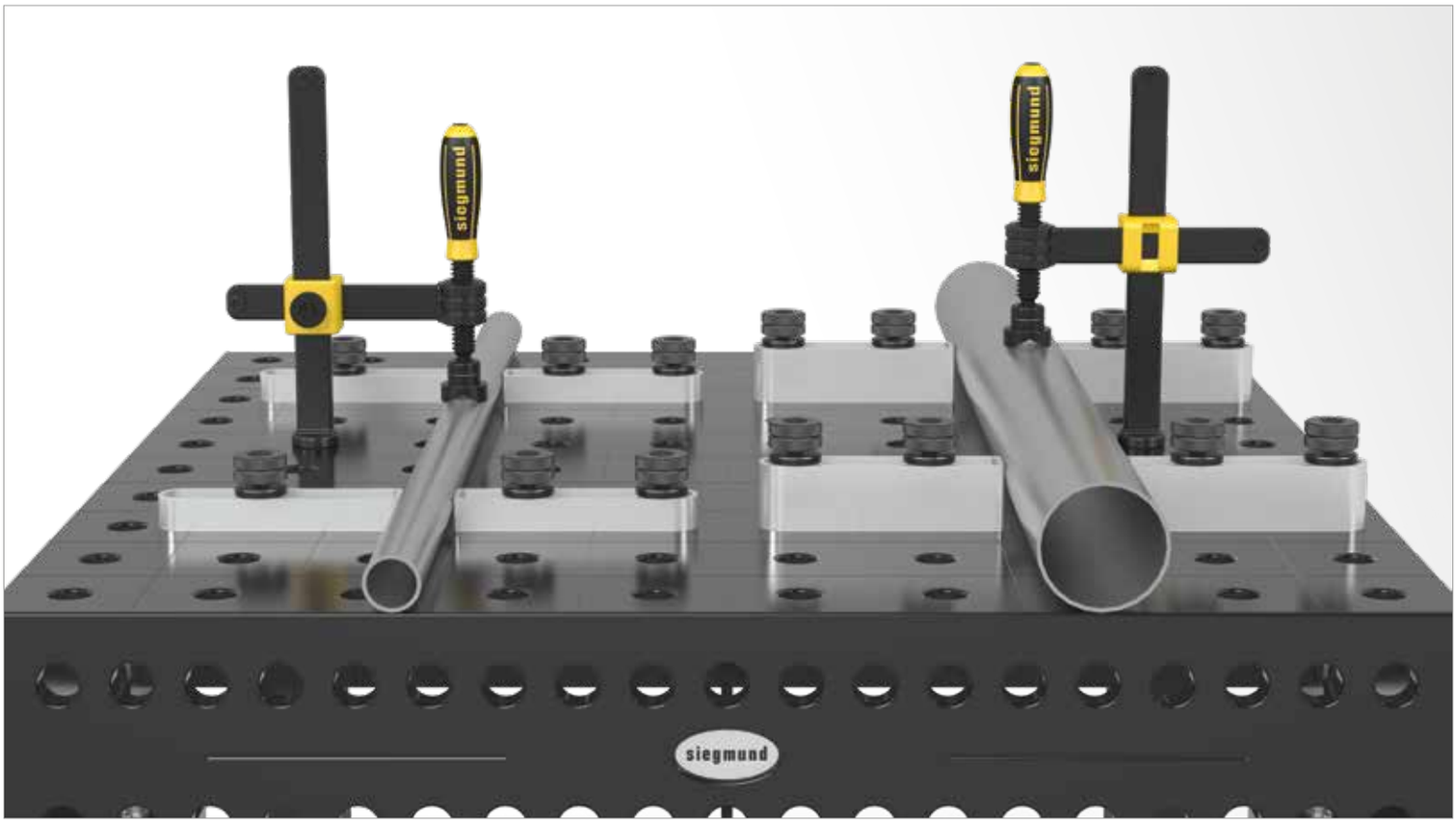

		Longueur: (a)	Largeur: (b)	MS: (d)	WS: (d1)	VB: (f)	Poids:	Réf.
Butée Flex 25x156 - Aluminium	ALU	156 mm	52 mm	25 mm	12 mm	100 mm	0,30 kg	2-280412 **20,00 €** ●
Butée Flex 25x140 - zinguée		140 mm	40 mm	25 mm	6 mm	100 mm	0,37 kg	2-280416 **20,00 €** ●
Butée Flex 50x182 - boulons longs nécessaires - zinguée		182 mm	36 mm	50 mm	6 mm	150 mm	0,65 kg	2-280417 **31,00 €** ●
Butée Flex 50x140 - boulons longs nécessaires - zinguée		140 mm	40 mm	50 mm	6 mm	100 mm	0,75 kg	2-280418 **29,00 €** ●

MS=Épaisseur; WS=Epaisseur; VB=Zone de réglage; ● = Article produit en stock; ○ = Article produit sur commande; Explications voir page 84

Butée universelle 150 L / 200 L / 250 L

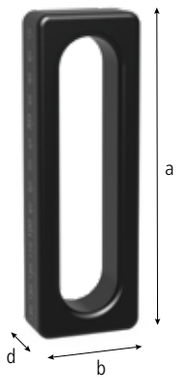



280410.N



280410.A



280410.C



280410.1.N



280410.2.N

Description:

La butée universelle 150 L permet de brider individuellement et très précisément grâce à un oblong tous les éléments de 0 à 100 mm.

Une version chromée est disponible pour les travaux de contrôle, le travail de l'alu, et la soudure WIG.





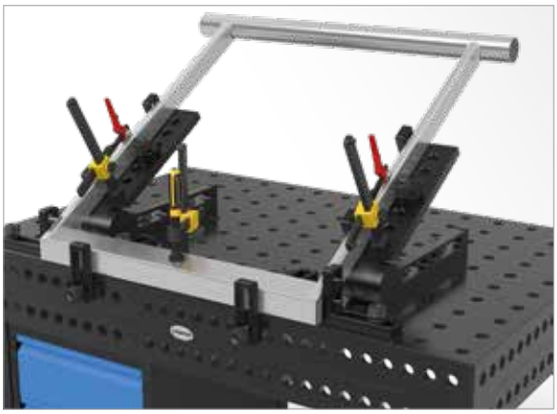





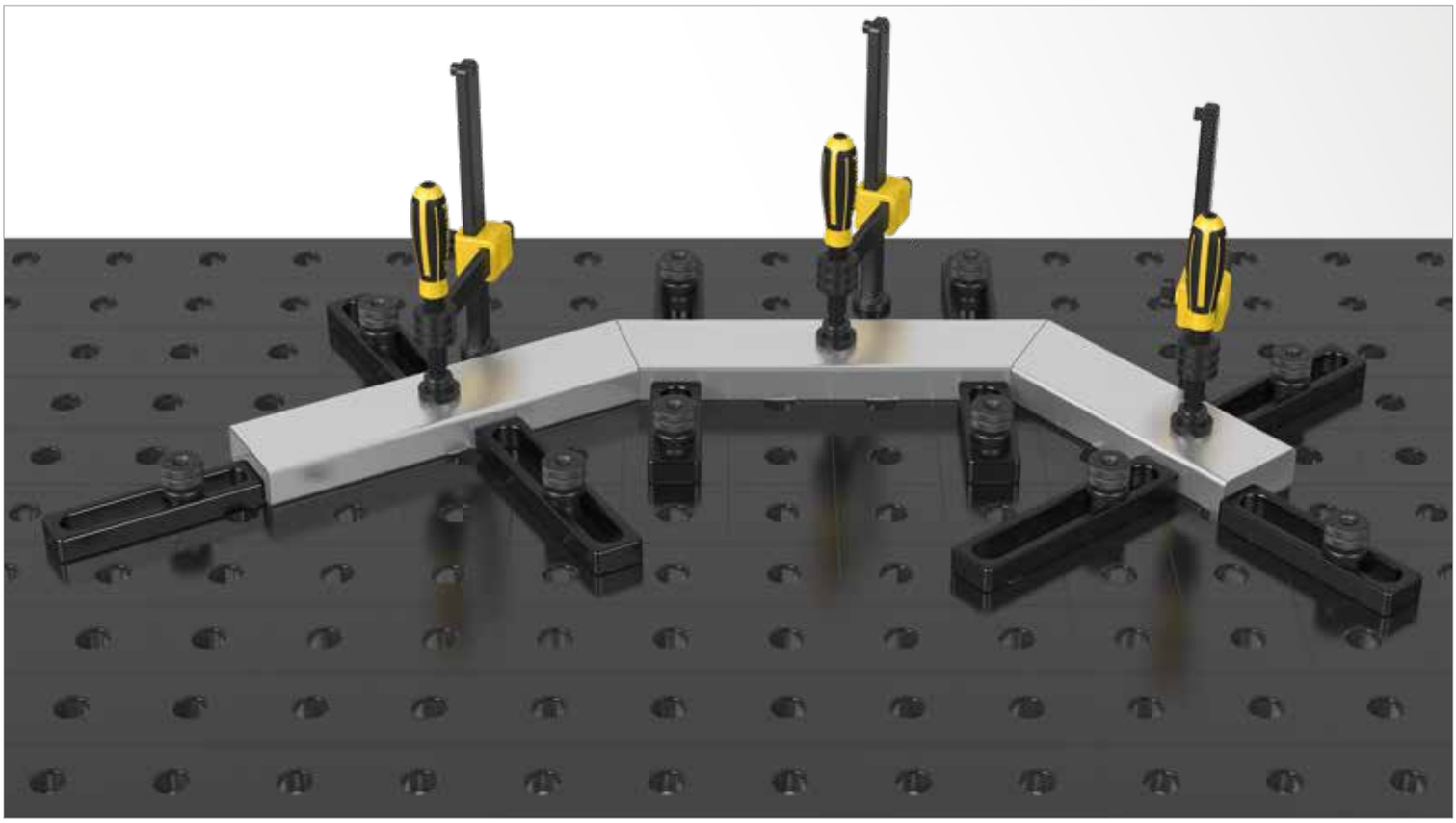

		Longueur: (a)	Largeur: (b)	MS: (d)	VB: (f)	Poids:	Réf.	
Butée universelle 150 L - nitrurée - avec graduation fine des 2 côtés en standard	100 N BAR	150 mm	50 mm	25 mm	100 mm	0,78 kg	2-280410.N **32,00 €**	●
Butée universelle 150 L - Aluminium	ALU	150 mm	50 mm	25 mm	100 mm	0,30 kg	2-280410.A **36,00 €**	●
Butée universelle 150 L - chromée, Délai de livraison env. 10 semaines		150 mm	50 mm	25 mm	100 mm	0,78 kg	2-280410.C **34,00 €**	○
Butée universelle 200 L - nitrurée - avec graduation fine des 2 côtés en standard	100 N BAR	200 mm	50 mm	25 mm	150 mm	1,00 kg	2-280410.1.N **39,00 €**	●
Butée universelle 250 L - nitrurée - avec graduation fine des 2 côtés en standard	100 N BAR	250 mm	50 mm	25 mm	200 mm	1,20 kg	2-280410.2.N **41,00 €**	●

MS=Épaisseur; VB=Zone de réglage; ● = Article produit en stock; ○ = Article produit sur commande; Explications voir page 84

Butée universelle 225 L

Description:

La butée universelle 225 L permet un bridage fixe et variable (réglable de 0-100 mm) grâce à la combinaison alésage et de l'oblong. De plus, la butée est utilisable avec des vés et des adaptateurs.

Une version chromée est disponible pour les travaux de contrôle, le travail de l'alu, et la soudure WIG.





280420.N



280420.A



280420.C

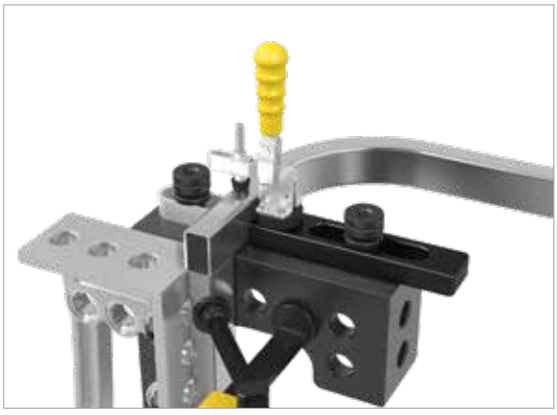

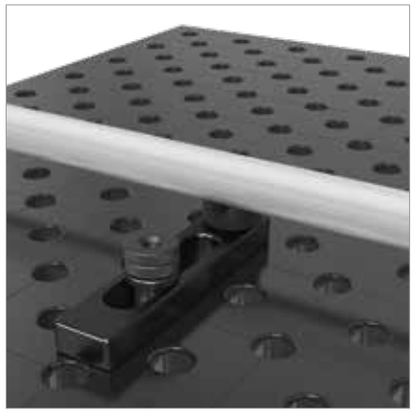

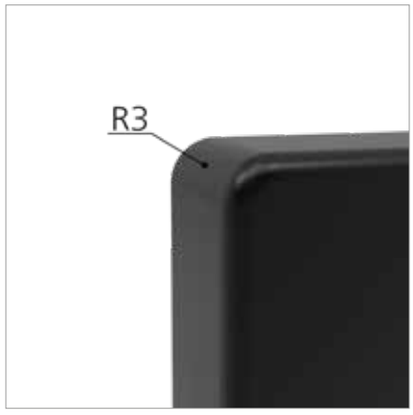

		Longueur: (a)	Largeur: (b)	MS: (d)	VB: (f)	Poids:	Réf.	
Butée universelle 225 L - nitrurée - avec graduation fine des 2 côtés en standard	100 N BAR	225 mm	50 mm	25 mm	100 mm	1,40 kg	2-280420.N **50,00 €**	●
Butée universelle 225 L - Aluminium	ALU	225 mm	50 mm	25 mm	100 mm	0,55 kg	2-280420.A **50,00 €**	●
Butée universelle 225 L - chromée, Délai de livraison env. 10 semaines		225 mm	50 mm	25 mm	100 mm	1,40 kg	2-280420.C **50,00 €**	○

MS=Épaisseur; VB=Zone de réglage; ● = Article produit en stock; ○ = Article produit sur commande; Explications voir page 84

100 = Résistance à la rayure | 100 = Gruaduation fine | N = Protection contre les projections de soudure | BAR = Protection contre la corrosion | ALU = Aluminium

Butée universelle 225 L FDS

Description:

La butée universelle 225 L FDS est équipée en plus d'une pièce de pression sur ressort. Grâce à ceci, la butée universelle 225 L FDS est spécialement bien adaptée au bridage de pièces en tôle ou de forme. Le système à ressort permet de ne pas avoir d'autre serrage s'il n'y a pas trop de dilatation suite à la soudure. L'oblong permet un réglage de 0-100 mm.

Utilisation pour production en série.





280421

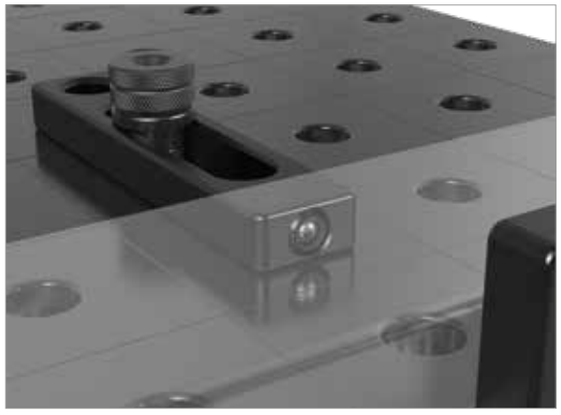





		Longueur: (a)	Largeur: (b)	MS: (d)	VB: (f)	Poids:	Réf.
Butée universelle 225 L FDS - avec contact sur ressort - brunie - avec graduation fine des 2 côtés en standard	100	225 mm	50 mm	25 mm	100 mm	1,40 kg	2-280421 **50,00 €** ●

MS=Épaisseur; VB=Zone de réglage; ● = Article produit en stock; ○ = Article produit sur commande; Explications voir page 84

100 = Gruaduation fine

Butée universelle 100 / 150 / 250

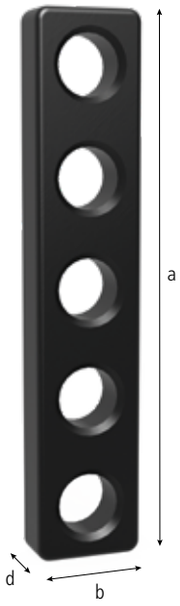



280407



280407.C



280408



280408.C



280409



280409.C

Description:

La butée universelle, disponible en différentes longueurs permet un bridage fixe grâce aux alésages System. L'entraxe des alésages est de 50 mm.

Une version chromée est disponible pour les travaux de contrôle, le travail de l'alu, et la soudure WIG.

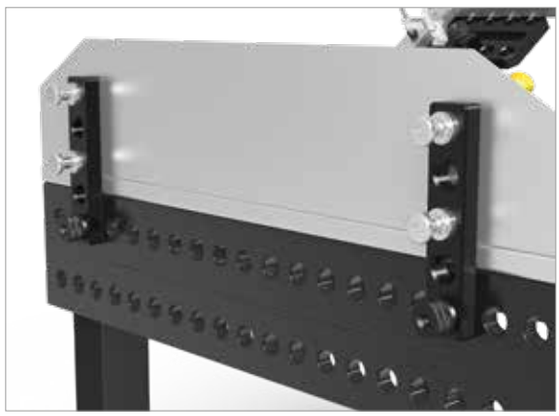



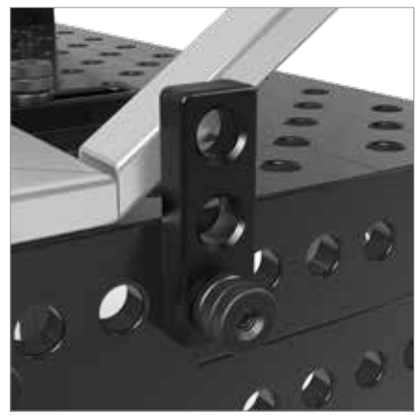

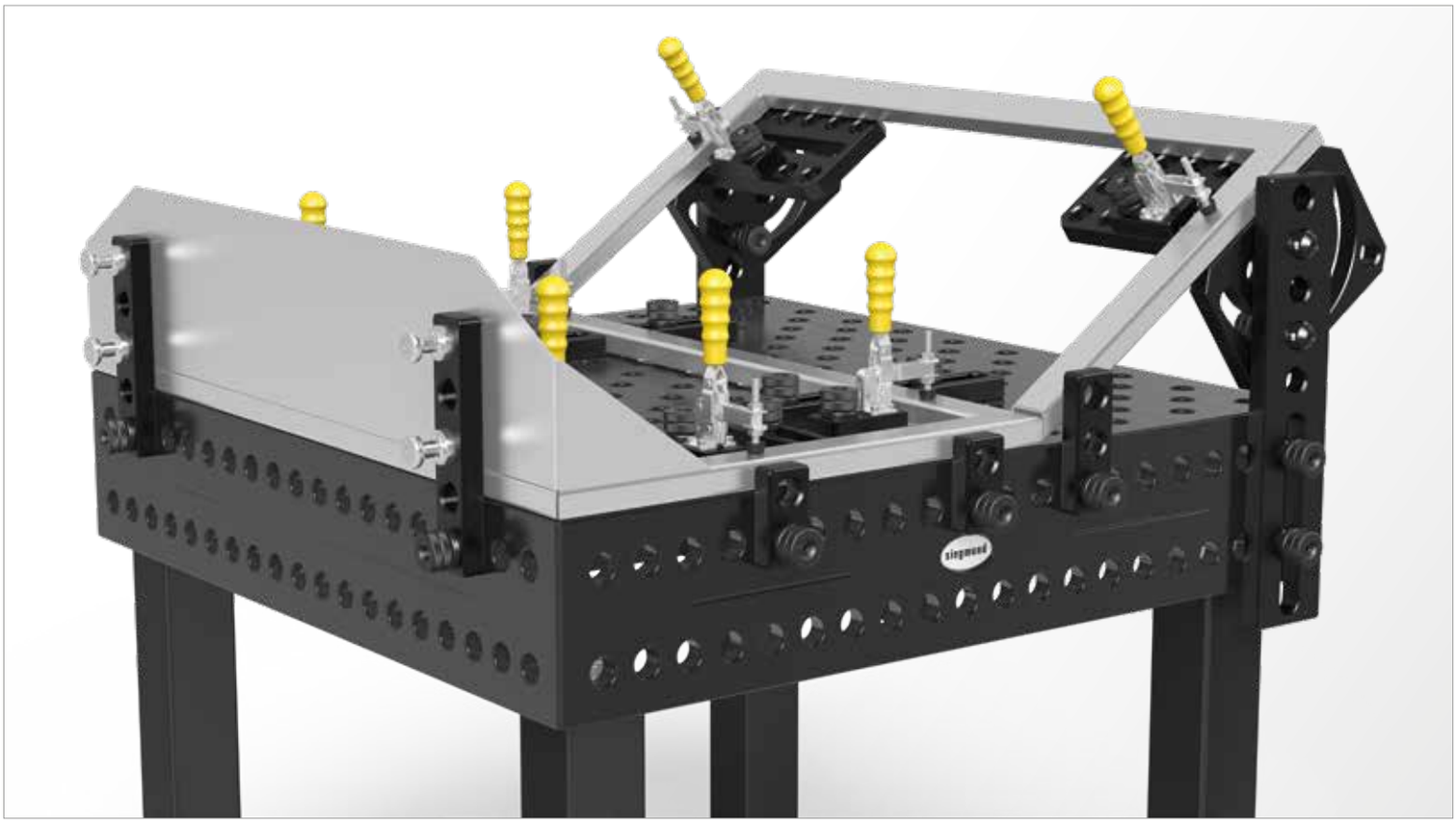

		Longueur: (a)	Largeur: (b)	MS: (d)	Poids:	Réf.	
Butée universelle 100 - 2 alésages - nitrurée	N BAR	100 mm	50 mm	25 mm	0,75 kg	2-280407.N **21,00 €**	●
Butée universelle 100 - 2 alésages - chromée, Délai de livraison env. 10 semaines		100 mm	50 mm	25 mm	0,75 kg	2-280407.C **25,00 €**	○
Butée universelle 150 - 3 alésages - nitrurée	N BAR	150 mm	50 mm	25 mm	1,10 kg	2-280408.N **27,00 €**	●
Butée universelle 150 - 3 alésages - chromée, Délai de livraison env. 10 semaines		150 mm	50 mm	25 mm	1,10 kg	2-280408.C **32,00 €**	○
Butée universelle 250 - 5 alésages - nitrurée	N BAR	250 mm	50 mm	25 mm	1,80 kg	2-280409.N **39,00 €**	●
Butée universelle 250 - 5 alésages - chromée, Délai de livraison env. 10 semaines		250 mm	50 mm	25 mm	1,80 kg	2-280409.C **55,00 €**	○

MS=Épaisseur; ● = Article produit en stock; ○ = Article produit sur commande; Explications voir page 84

Butée universelle 300 / 500

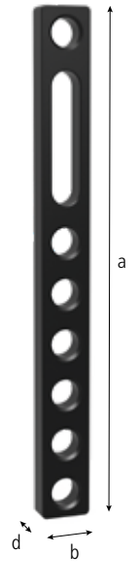



280426.N



280426.C



280427.N

Description:

La butée universelle 300 a été conçue pour agrandir les surfaces de bridage. Grâce aux 3 alésages Système et à l'oblong (réglage de 0-100 mm) des possibilités de bridage fixes et variables supplémentaires sont crées.

La butée universelle 500 a été conçue pour agrandir les surfaces de bridage. Grâce aux 7 alésages Système et à l'oblong (réglage de 0-100 mm) des possibilités de bridage fixes et variables supplémentaires sont crées.

Une version chromée est disponible pour les travaux de contrôle, le travail de l'alu, et la soudure WIG.





	Longueur: (a)	Largeur: (b)	MS: (d)	VB: (f)	Poids:	Réf.	
Butée universelle 300 - 3 alésages - nitrurée	300 mm	50 mm	25 mm	100 mm	1,85 kg	2-280426.N **50,00 €**	●
Butée universelle 300 - 3 alésages - chromée, Délai de livraison env. 10 semaines	300 mm	50 mm	25 mm	100 mm	1,85 kg	2-280426.C **63,00 €**	○
Butée universelle 500 - 7 alésages - nitrurée	500 mm	50 mm	25 mm	100 mm	3,30 kg	2-280427.N **66,00 €**	●

MS=Épaisseur; VB=Zone de réglage; ● = Article produit en stock; ○ = Article produit sur commande; Explications voir page 84

Butée universelle 325 L / 525 L

Description:

La butée universelle 325 L / 525 L permet par la combinaison des alésages Système et d'un oblong (réglage de 0-100 mm) de nombreuses possibilités de bridage fixes et variables. Ce qui permet une multitude de variations de bridage.

Une version chromée est disponible pour les travaux de contrôle, le travail de l'alu, et la soudure WIG.

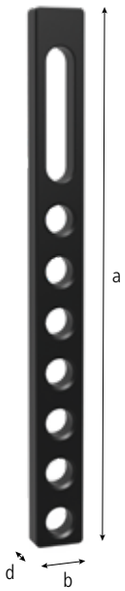



280422.N



280424



280424.C

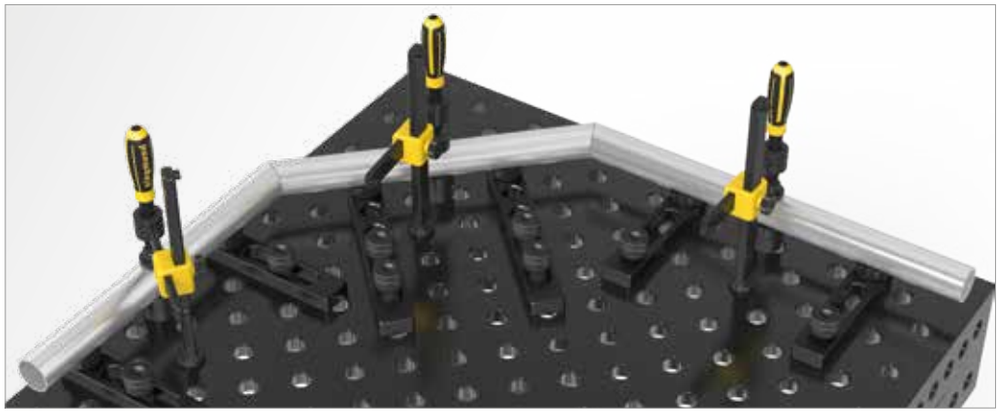



	Longueur: (a)	Largeur: (b)	MS: (d)	VB: (f)	Poids:	Réf.
Butée universelle 325 L - 3 alésages - nitrurée	325 mm	50 mm	25 mm	100 mm	2,10 kg	2-280422.N **50,00 €** ●
Butée universelle 525 L - 7 alésages - nitrurée	525 mm	50 mm	25 mm	100 mm	3,50 kg	2-280424.N **64,00 €** ●
Butée universelle 525 L - 7 alésages - chromée, Délai de livraison env. 10 semaines	525 mm	50 mm	25 mm	100 mm	3,50 kg	2-280424.C **75,00 €** ○

MS=Épaisseur; VB=Zone de réglage; ● = Article produit en stock; ○ = Article produit sur commande; Explications voir page 84

= Résistance à la rayure N = Protection contre les projections de soudure BAR = Protection contre la corrosion

Butée universelle 500 S

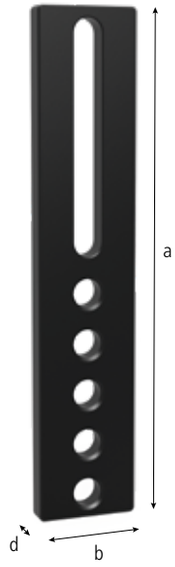



280430.N



280430.C

Description:

La butée universelle 500 S a été conçue pour le positionnement et le travail d'éléments de grandes dimensions. La combinaison des alésages Système et d'un oblong (réglage de 0-200 mm) offre de nombreuses possibilités de bridage fixes et variables. Ce qui permet une multitude de variations de bridage.

Une version chromée est disponible pour les travaux de contrôle, le travail de l'alu, et la soudure WIG.

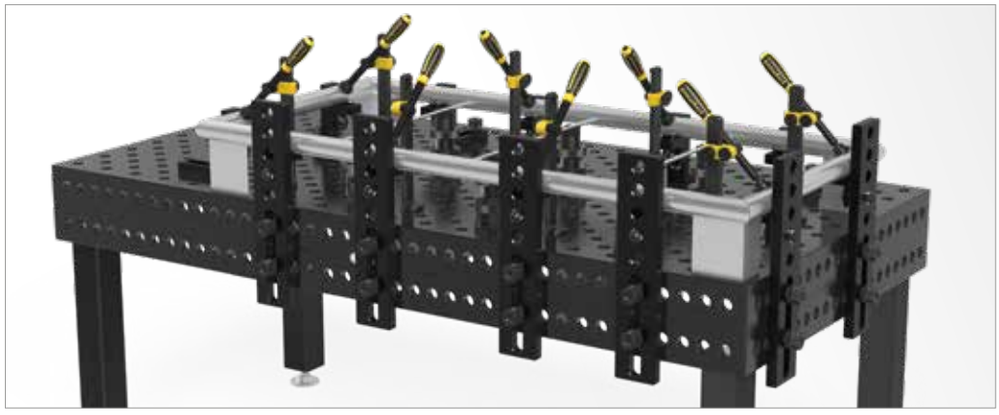

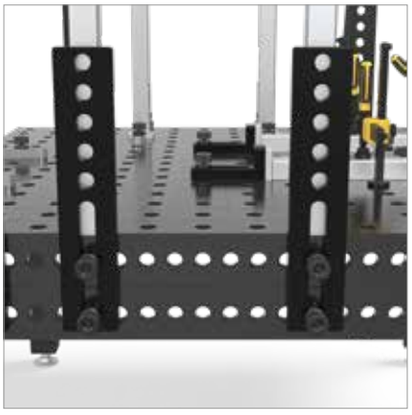

	Longueur: (a)	Largeur: (b)	MS: (d)	VB: (f)	Poids:	Réf.	
Butée universelle 500 S - 5 alésages - nitrurée	500 mm	100 mm	25 mm	200 mm	7,90 kg	2-280430.N **66,00 €**	●
Butée universelle 500 S - 5 alésages - chromée, Délai de livraison env. 10 semaines	500 mm	100 mm	25 mm	200 mm	7,90 kg	2-280430.C **204,00 €**	○

MS=Épaisseur; VB=Zone de réglage; ● = Article produit en stock; ○ = Article produit sur commande; Explications voir page 84

Butée universelle 750 S

Description:

La butée universelle 750 S a été conçue pour le positionnement et le travail d'éléments de grandes dimensions. La combinaison des alésages Système et d'un oblong (réglage de 0-200 mm) offre de nombreuses possibilités de bridage fixes et variables. Ce qui permet une multitude de variations de bridage.

Une version chromée est disponible pour les travaux de contrôle, le travail de l'alu, et la soudure WIG.

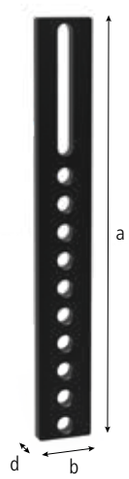



280432



280432.C

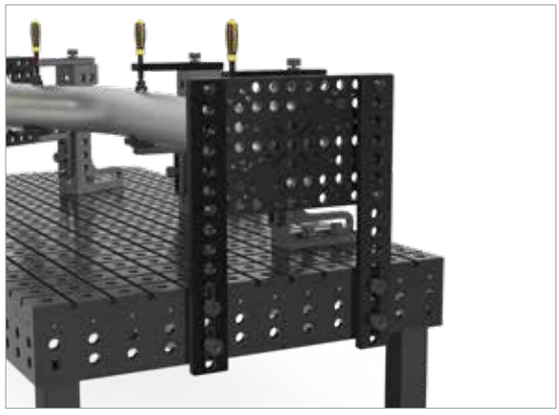





	Longueur: (a)	Largeur: (b)	MS: (d)	VB: (f)	Poids:	Réf.	
Butée universelle 750 S - 10 alésages - nitrurée	750 mm	100 mm	25 mm	200 mm	12,10 kg	2-280432.N **82,00 €**	●
Butée universelle 750 S - 10 alésages - chromée, Délai de livraison env. 10 semaines	750 mm	100 mm	25 mm	200 mm	12,10 kg	2-280432.C **256,00 €**	○

MS=Épaisseur; VB=Zone de réglage; ● = Article produit en stock; ○ = Article produit sur commande; Explications voir page 84

= Résistance à la rayure N = Protection contre les projections de soudure BAR = Protection contre la corrosion

Butée universelle 1000 S

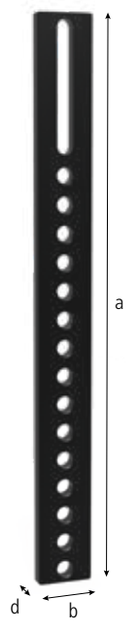

Description:

La butée universelle 1000 S a été conçue pour le positionnement et le travail d'éléments de grandes dimensions. La combinaison des alésages Système et d'un oblong (réglage de 0-200 mm) offre de nombreuses possibilités de bridage fixes et variables. Ce qui permet une multitude de variations de bridage.

Une version chromée est disponible pour les travaux de contrôle, le travail de l'alu, et la soudure WIG.



280434.N



280434.C





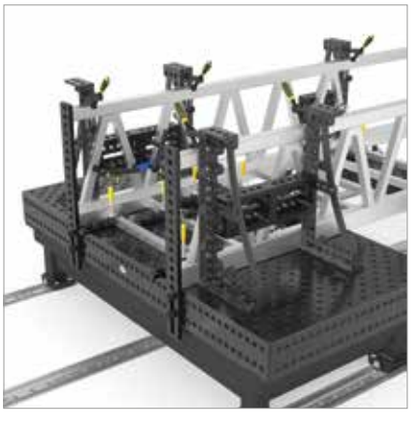

	Longueur: (a)	Largeur: (b)	MS: (d)	VB: (f)	Poids:	Réf.
Butée universelle 1000 S - 15 alésages - nitrurée	1000 mm	100 mm	25 mm	200 mm	16,30 kg	2-280434.N **93,00 €** ●
Butée universelle 1000 S - 15 alésages - chromée, Délai de livraison env. 10 semaines	1000 mm	100 mm	25 mm	200 mm	16,30 kg	2-280434.C **335,00 €** ○

MS=Épaisseur; VB=Zone de réglage; ● = Article produit en stock; ○ = Article produit sur commande; Explications voir page 84

= Résistance à la rayure
N = Protection contre les projections de soudure
BAR = Protection contre la corrosion

Équerre angulaire réglable

Description:

La tôle de réglage angulaire permet de régler avec précision soit de 10° en 10° ou en continu de 0 à 90°. Utilisation polyvalente grâce à une graduation fine.

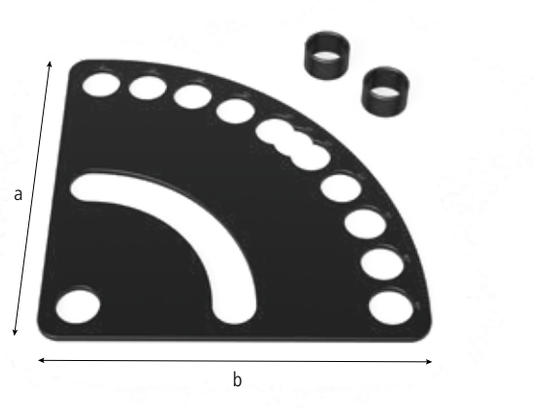



280455.N



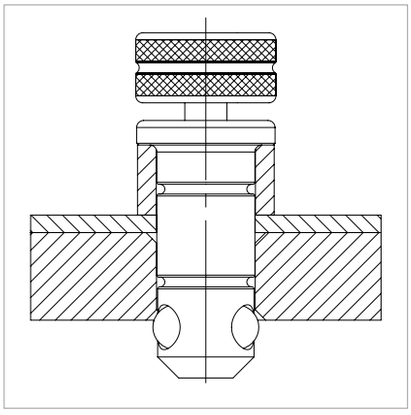

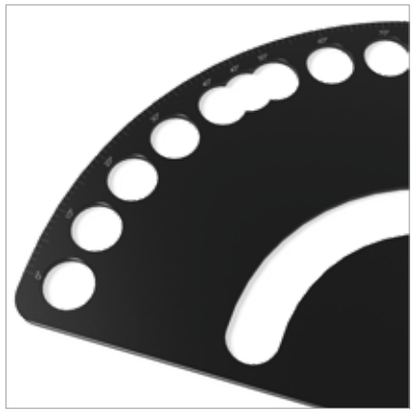

		Longueur: (a)	Largeur: (b)	Hauteur: (c)	Ø: (o)	MS: (d)	Poids:	Réf.
Équerre angulaire réglable - nitrurée - compris 2x entretoise		250 mm	250 mm			5 mm	1,50 kg	2-280455.N **47,00 €** ●
Entretoise - brunie				20 mm	35 mm		0,05 kg	2-280538 **7,00 €** ●

MS=Épaisseur; ● = Article produit en stock; ○ = Article produit sur commande; Explications voir page 84

= Résistance à la rayure N = Protection contre les projections de soudure BAR = Protection contre la corrosion

Équerre à plat 175

Description:

L'équerre à plat 175 permet par la combinaison des alésages Système et d'un oblong, de nombreuses possibilités de bridage fixes et variables. Sur une longueur de 100 mm, l'équerre est réglable en continu. Du fait de l'utilisation bi-face, l'équerre permet de nombreuses et diverses variations de bridage.

Une version chromée est disponible pour les travaux de contrôle, le travail de l'alu, et la soudure WIG.

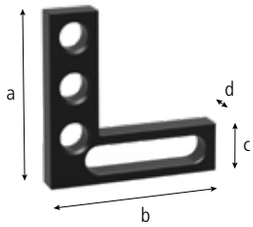



280445



280445.C

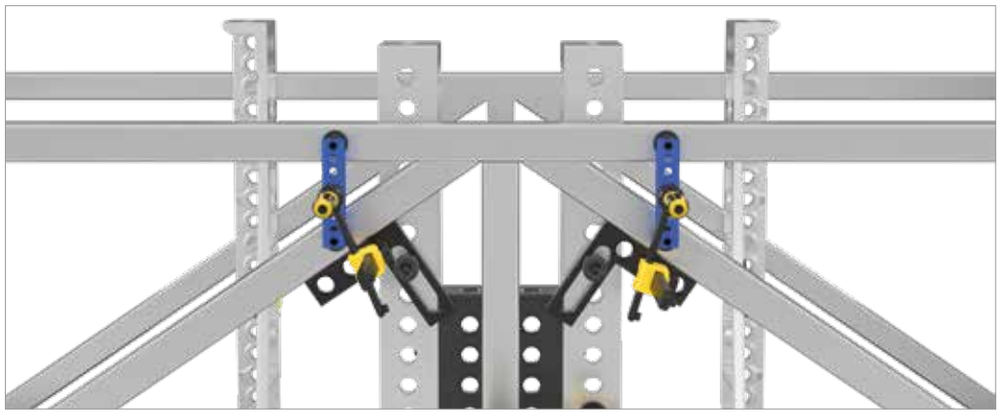



	Longueur: (a)	Largeur: (b)	Hauteur: (c)	MS: (d)	Poids:	Réf.	
Équerre à plat 175 petit - 3 alésages - brunie	175 mm	175 mm	50 mm	25 mm	1,85 kg	2-280445 **71,00 €**	●
Équerre à plat 175 petit - 3 alésages - chromée, Délai de livraison env. 10 semaines	175 mm	175 mm	50 mm	25 mm	1,85 kg	2-280445.C **85,00 €**	○

MS=Épaisseur; ● = Article produit en stock; ○ = Article produit sur commande; Explications voir page 84

Équerre à plat 500

Description:

L'équerre à plat 500 permet par la combinaison des alésages Système et d'un oblong, de nombreuses possibilités de bridage fixes et variables. Sur une longueur de 200 mm, l'équerre est réglable en continu. Du fait de l'utilisation bi-face, l'équerre permet de nombreuses et diverses variations de bridage.

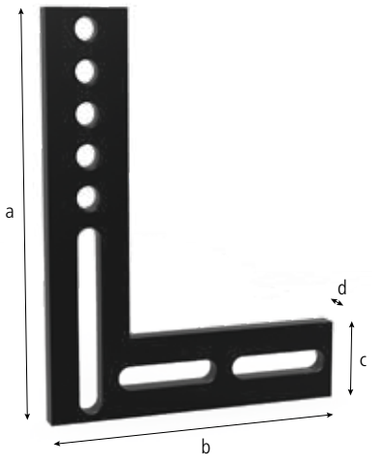



280444



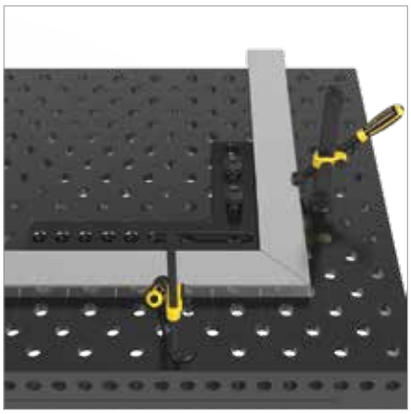



	Longueur: (a)	Largeur: (b)	Hauteur: (c)	MS: (d)	Poids:	Réf.
Équerre à plat 500 grand - 5 alésages - brunie	500 mm	375 mm	100 mm	25 mm	12,00 kg	2-280444 **100,00 €** ●

MS=Épaisseur; ● = Article produit en stock; ○ = Article produit sur commande; Explications voir page 84



Page 198
Butée et équerre de bridage 75 L



Page 199
Équerre de fixation



Page 200
Butée et équerre de bridage 175 SL



Page 201
Butée et équerre de bridage 275 L



Page 202
Butée et équerre de bridage 175 L



Page 204
Butée et équerre de bridage 175 WL



Page 204
Butée et équerre de bridage 175 VL



Page 204
Butée et équerre de bridage 275 WL



Page 205
Butée et équerre de bridage 200 L



Page 206
Butée et équerre de bridage 300 G



Page 206
Butée et équerre de bridage 500 G



Page 206
Butée et équerre de bridage 750 G



Page 208
Butée et équerre de bridage 500 G avec angle de rotation



Page 210
Butée et équerre de bridage 300 GK



Page 210
Butée et équerre de bridage 500 GK



Page 212
Butée et équerre de bridage 600 GK



Page 212
Butée et équerre de bridage 800 GK



Page 214
Butée et équerre de bridage 300 GK Alu-Titane



Page 214
Butée et équerre de bridage 600 GK Alu-Titane



Page 214
Butée et équerre de bridage 800 GK Alu-Titane



Page 214
Butée et équerre de bridage 1200 GK Alu-Titane



Page 216
Équerre rotative 275



Page 217
Base de translation



Page 218
Équerre universelle à serrage mécanique



Page 219
Équerre universelle à serrage hydromécanique



Page 220
Liaison d'angle



Page 221
Equerre à entraxe réglable



Page 222
Rail de bridage



Page 224
Prisme de bridage nitrurée plasma



Page 225
Cadre support et de bridage Fonte



Page 226
Poutre en U oblong nitrurée plasma



Page 228
Poutre en U nitrurée plasma



Page 232
Poutre en U Premium Light nitrurée plasma



Page 234
Poutre en U nitrurée plasma



Page 236
Poutre en U Alu-Titane



Page 238
Poutre en U nitrurée plasma



Page 240
Poutre en U nitrurée plasma

Butée et équerre de bridage 75 L

Description:

La butée et équerre de bridage 75 L peut être utilisée comme équerre fixe pour de grands profilés. En combinaison avec d'autres éléments, une surface d'appui peut être créée. Un appui réglable en hauteur peut être réalisé en liaison par exemple avec l'équerre 175 WL (Réf. 280111.N).

Une version chromée est disponible pour les travaux de contrôle, le travail de l'alu, et la soudure WIG.

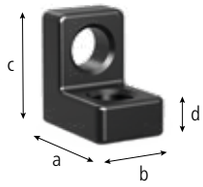



280105



280105.C







	Longueur: (a)	Largeur: (b)	Hauteur: (c)	MS: (d)	Poids:	Réf.	
Butée et équerre de bridage 75 L - nitrurée	75 mm	50 mm	75 mm	25 mm	1,00 kg	2-280105.N **41,00 €**	●
Butée et équerre de bridage 75 L - chromée, Délai de livraison env. 10 semaines	75 mm	50 mm	75 mm	25 mm	1,00 kg	2-280105.C **53,00 €**	○

MS=Épaisseur; ● = Article produit en stock; ○ = Article produit sur commande; Explications voir page 84

Équerre de fixation

Description:

Cette butée et équerre de fixation constitue l'élément de liaison entre la table de soudure et le rail de fixation. Elle vient se placer sur la table et devient ainsi une liaison pour d'autres équerres. Et bien sûr, elle se présente comme une butée ou une équerre très robuste. Pour cela, le boulon au ras de la table (Réf. 280528) ou le boulon rapide (Réf. 280510) sont nécessaires.

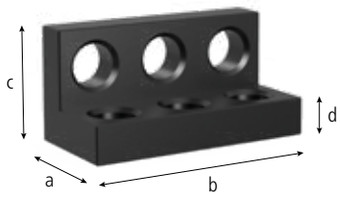



280107

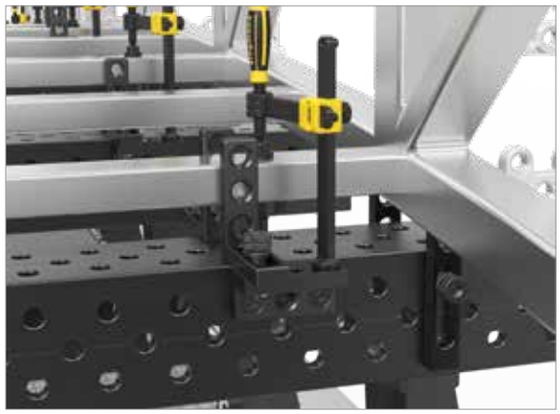





		Longueur: (a)	Largeur: (b)	Hauteur: (c)	MS: (d)	Poids:	Réf.
Équerre de fixation - nitrurée	N BAR	75 mm	150 mm	75 mm	25 mm	2,90 kg	2-280107.N **104,00 €** ●

MS=Épaisseur; ● = Article produit en stock; ○ = Article produit sur commande; Explications voir page 84

= Résistance à la rayure N = Protection contre les projections de soudure BAR = Protection contre la corrosion

Butée et équerre de bridage 175 SL

Description:

La butée et équerre de bridage 175 SL / 175 ML peut être utilisée comme équerre fixe pour de grands profilés. De plus, elle est compatible avec toutes les équerres et peut par bridage dans l'oblong créer une surface d' appui réglable en hauteur.

Une version chromée est disponible pour les travaux de contrôle, le travail de l'alu, et la soudure WIG.

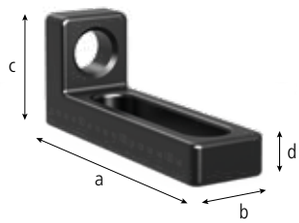


280109.N


280109.C


280109.1.N


280109.1.C

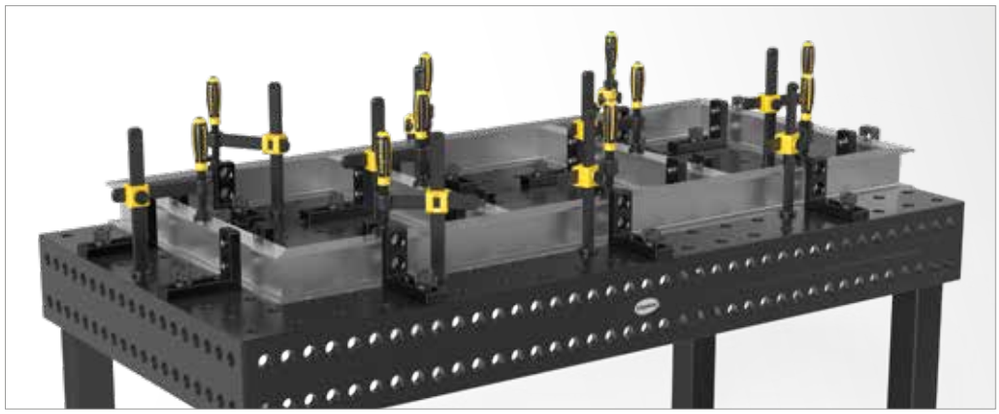



		Longueur: (a)	Largeur: (b)	Hauteur: (c)	MS: (d)	Poids:	Réf.	
Butée et équerre de bridage 175 SL - nitrurée - avec graduation fine des 2 côtés en standard	100 N BAR	175 mm	50 mm	75 mm	25 mm	1,40 kg	2-280109.N **68,00 €**	●
Butée et équerre de bridage 175 SL - chromée, Délai de livraison env. 10 semaines - avec graduation fine des 2 côtés en standard		175 mm	50 mm	75 mm	25 mm	1,40 kg	2-280109.C **81,00 €**	○
Butée et équerre de bridage 175 ML - nitrurée - avec graduation fine des 2 côtés en standard	100 N BAR	175 mm	50 mm	125 mm	25 mm	1,80 kg	2-280109.1.N **73,00 €**	●
Butée et équerre de bridage 175 ML - chromée, Délai de livraison env. 10 semaines - avec graduation fine des 2 côtés en standard		175 mm	50 mm	125 mm	25 mm	1,80 kg	2-280109.1.C **88,00 €**	○

MS=Épaisseur; ● = Article produit en stock; ○ = Article produit sur commande; Explications voir page 84

= Résistance à la rayure; 100 = Gruaduation fine; N = Protection contre les projections de soudure; BAR = Protection contre la corrosion

Butée et équerre de bridage 275 L



Description:

La butée et équerre de bridage 275 L constitue une rallonge de table idéale pour pièces légères. Elle est également utilisée comme rallonge pour les équerres en fonte toujours avec des pièces légères. Grâce à l'oblong, elle peut également être utilisée comme butée variable pour pièces hautes.

Une version chromée est disponible pour les travaux de contrôle, le travail de l'alu, et la soudure WIG.



280112



280112.C

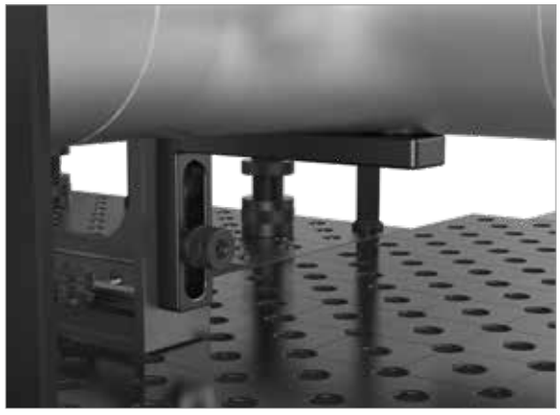

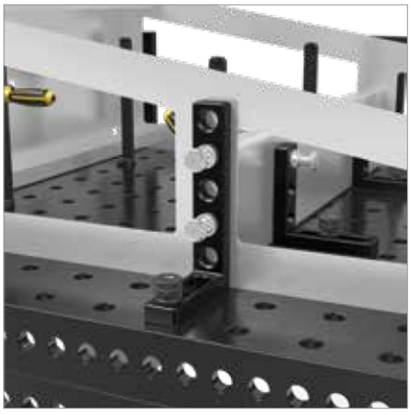

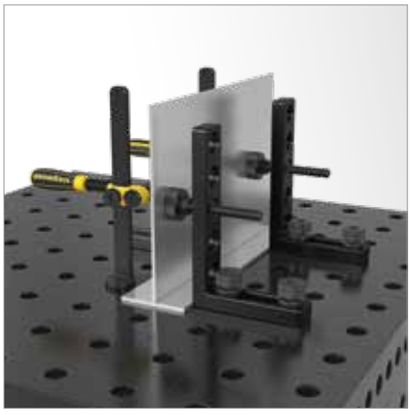

	Longueur: (a)	Largeur: (b)	Hauteur: (c)	MS: (d)	Poids:	Réf.
Butée et équerre de bridage 275 L - nitrurée - avec graduation fine des 2 côtés en standard	175 mm	50 mm	275 mm	25 mm	2,80 kg	2-280112.N **94,00 €** ●
Butée et équerre de bridage 275 L - chromée, Délai de livraison env. 10 semaines - avec graduation fine des 2 côtés en standard	175 mm	50 mm	275 mm	25 mm	2,80 kg	2-280112.C **136,00 €** ○

MS=Épaisseur; ● = Article produit en stock; ○ = Article produit sur commande; Explications voir page 84

= Résistance à la rayure = Gruaduation fine = Protection contre les projections de soudure = Protection contre la corrosion

Butée et équerre de bridage 175 L

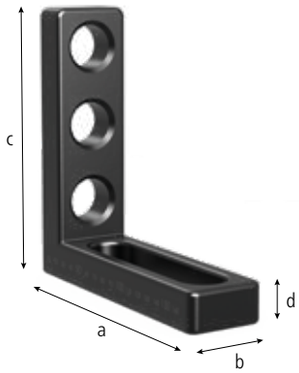



280110.N



280110.A



280110.G



280110.C

Description:

La butée et équerre de bridage 175 L permet diverses utilisations comme équerre réglable grâce à la combinaison des alésages System et de l'oblong. En combinant avec la butée et équerre de bridage 75 L (Réf. 280105.N) et la butée et équerre de bridage 175 SL (Réf. 280109.N), on peut réaliser une surface d'appui réglable en hauteur pour vos éléments de soudure. Elle peut être utilisée comme butée fixe pour de grandes pièces.

Une version chromée est disponible pour les travaux de contrôle, le travail de l'alu, et la soudure WIG.

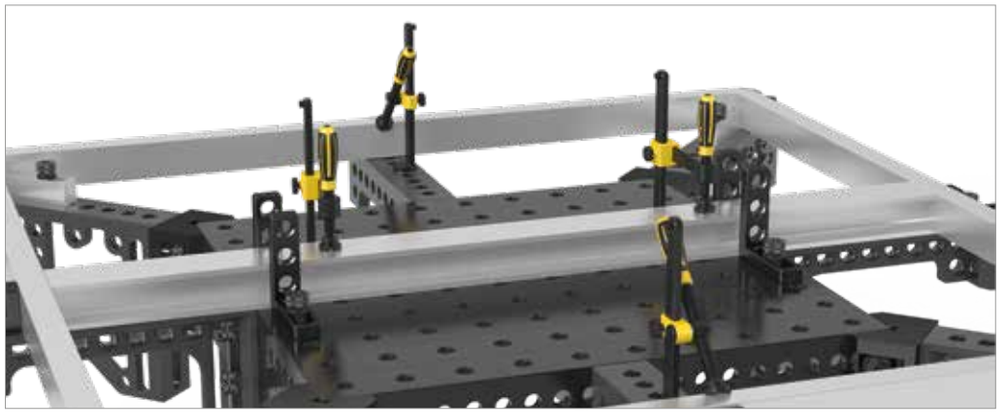





	Longueur: (a)	Largeur: (b)	Hauteur: (c)	MS: (d)	Poids:	Réf.	
Butée et équerre de bridage 175 L - alésage / oblong - nitrurée - avec graduation fine des 2 côtés en standard	175 mm	50 mm	175 mm	25 mm	1,95 kg	2-280110.N **86,00 €**	●
Butée et équerre de bridage 175 L - alésage / oblong - fonte / brunie	175 mm	50 mm	175 mm	25 mm	1,90 kg	2-280110.G **80,00 €**	●
Butée et équerre de bridage 175 L - alésage / oblong - Aluminium	175 mm	50 mm	175 mm	25 mm	0,80 kg	2-280110.A **97,00 €**	●
Butée et équerre de bridage 175 L - alésage / oblong - chromée, Délai de livraison env. 10 semaines	175 mm	50 mm	175 mm	25 mm	2,10 kg	2-280110.C **97,00 €**	○

MS=Épaisseur; ● = Article produit en stock; ○ = Article produit sur commande; Explications voir page 84

= Résistance à la rayure = Gruaduation fine N = Protection contre les projections de soudure BAR = Protection contre la corrosion ALU = Aluminium

Butée et équerre de bridage 175 WL / 175 VL / 275 WL

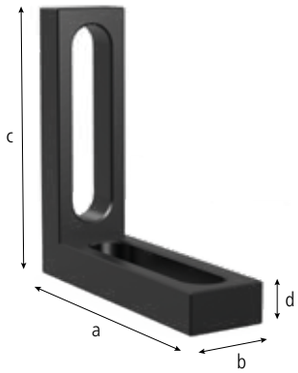



280111



280113



280115

Description:

La butée et équerre de bridage 175 WL (Réf. 280111.N) est utilisée comme équerre réglable grâce aux deux oblongs; ce qui la rend flexible et réglable en continu.

La butée et équerre de bridage 175 VL (Réf. 280113.N) est utilisable comme butée fixe grâce aux alésages sur les deux cotés. En combinant avec la butée et équerre de bridage 75 L (Réf. 280105.N) et la butée et équerre de bridage 175 SL (Réf. 280109.N), on peut réaliser une surface d'appui réglable en hauteur pour vos éléments de soudure.

La butée et équerre de bridage 275 WL (Réf. 280115.N) permet diverses utilisations comme équerre réglable grâce à la combinaison des alésages système et de l'oblong. Elle peut être utilisée comme butée fixe pour de grandes pièces.





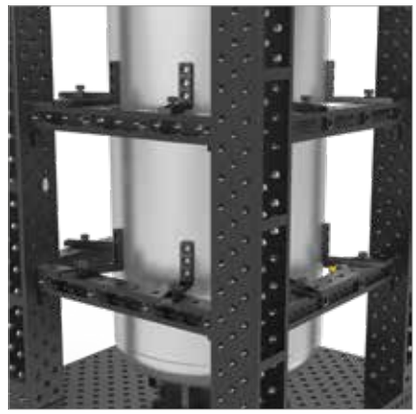

	Longueur: (a)	Largeur: (b)	Hauteur: (c)	MS: (d)	Poids:	Réf.
Butée et équerre de bridage 175 WL - oblong / oblong 100 - nitrurée - flexible dans toutes les directions	175 mm	50 mm	175 mm	25 mm	1,80 kg	2-280111.N **86,00 €** ●
Butée et équerre de bridage 175 VL - alésage / alésage - nitrurée	175 mm	50 mm	175 mm	25 mm	2,40 kg	2-280113.N **80,00 €** ●
Butée et équerre de bridage 275 WL - alésage / oblong 200 - nitrurée	275 mm	50 mm	175 mm	25 mm	2,50 kg	2-280115.N **94,00 €** ●
Version chromée sur demande						. ○

MS=Épaisseur; ● = Article produit en stock; ○ = Article produit sur commande; Explications voir page 84

Butée et équerre de bridage 200 L

Description:

La butée et équerre de bridage 200 L est un élément très flexible grâce à la combinaison alésages et oblong. La platine de tête supplémentaire permet d'autres combinaisons: le bridage avec d'autres équerres ou comme base pour des outils tels que par exemple des vés ou des pinces de bridage.

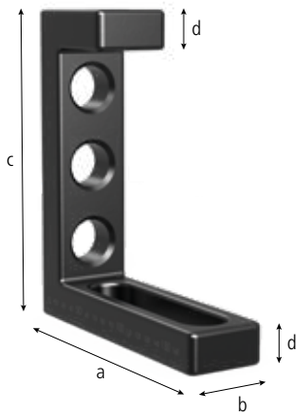



280114.N



280114.C



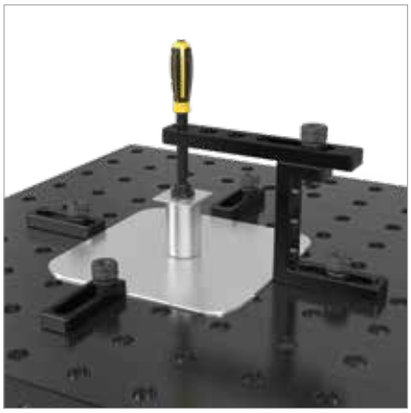

	Longueur: (a)	Largeur: (b)	Hauteur: (c)	MS: (d)	Poids:	Réf.	
Butée et équerre de bridage 200 L - nitrurée - avec graduation fine des 2 côtés en standard	175 mm	50 mm	200 mm	25 mm	2,71 kg	2-280114.N **105,00 €**	●
Butée et équerre de bridage 200 L - chromée, Délai de livraison env. 10 semaines	175 mm	50 mm	200 mm	25 mm	2,71 kg	2-280114.C **110,00 €**	○

MS=Épaisseur; ● = Article produit en stock; ○ = Article produit sur commande; Explications voir page 84

Butée et équerre de bridage 300 G / 500 G / 750 G

Description:

La butée et équerre de bridage 300 G / 500 G / 750 G permet grâce à la combinaison alésages Système et oblong un bridage fixe et variable. Cette butée et équerre de bridage est réalisée en fonte GGG40 pour une plus grande stabilité et permet une grande flexibilité d'utilisation.





280152.N



280162.N



280166.N



280167.N











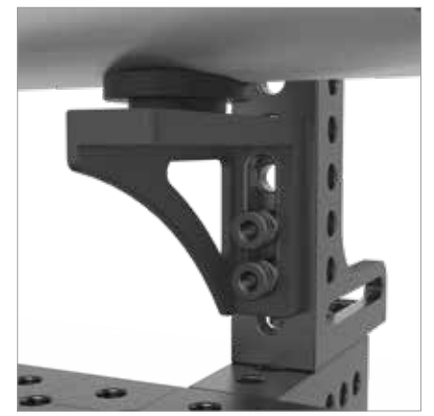



		Longueur: (a)	Largeur: (b)	Hauteur: (c)	MS: (d)	Poids:	Réf.	
Butée et équerre de bridage 300 G - butée gauche - nitrurée - graduation fine en standard	100 N BAR	200 mm	75 mm	300 mm	env. 27 mm	6,52 kg	2-280152.N **133,00 €**	●
Butée et équerre de bridage 500 G - butée gauche - nitrurée - graduation fine en standard	100 N BAR	200 mm	75 mm	500 mm	env. 27 mm	9,40 kg	2-280162.N **174,00 €**	●
Butée et équerre de bridage 750 G - butée gauche - nitrurée - graduation fine en standard	100 N BAR	276 mm	85 mm	750 mm	env. 27 mm	13,60 kg	2-280166.N **212,00 €**	●
Butée et équerre de bridage 750 G - butée droite - nitrurée - graduation fine en standard	100 N BAR	276 mm	85 mm	750 mm	env. 27 mm	13,60 kg	2-280167.N **212,00 €**	●

MS=Épaisseur; ● = Article produit en stock; ○ = Article produit sur commande; Explications voir page 84

Butée et équerre de bridage 500 G avec angle de rotation

Description:

La butée et équerre de bridage 500 G avec angle de rotation permet grâce à la combinaison alésages Système et oblong un bridage fixe et variable. Cette butée et équerre de bridage est réalisée en fonte GGG40 pour une plus grande stabilité et permet une grande flexibilité d'utilisation.

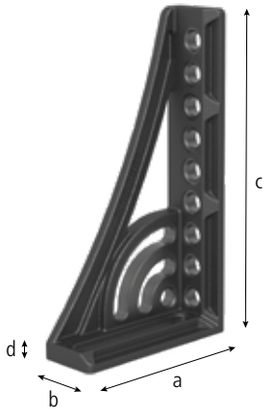



280164.N



280165.N

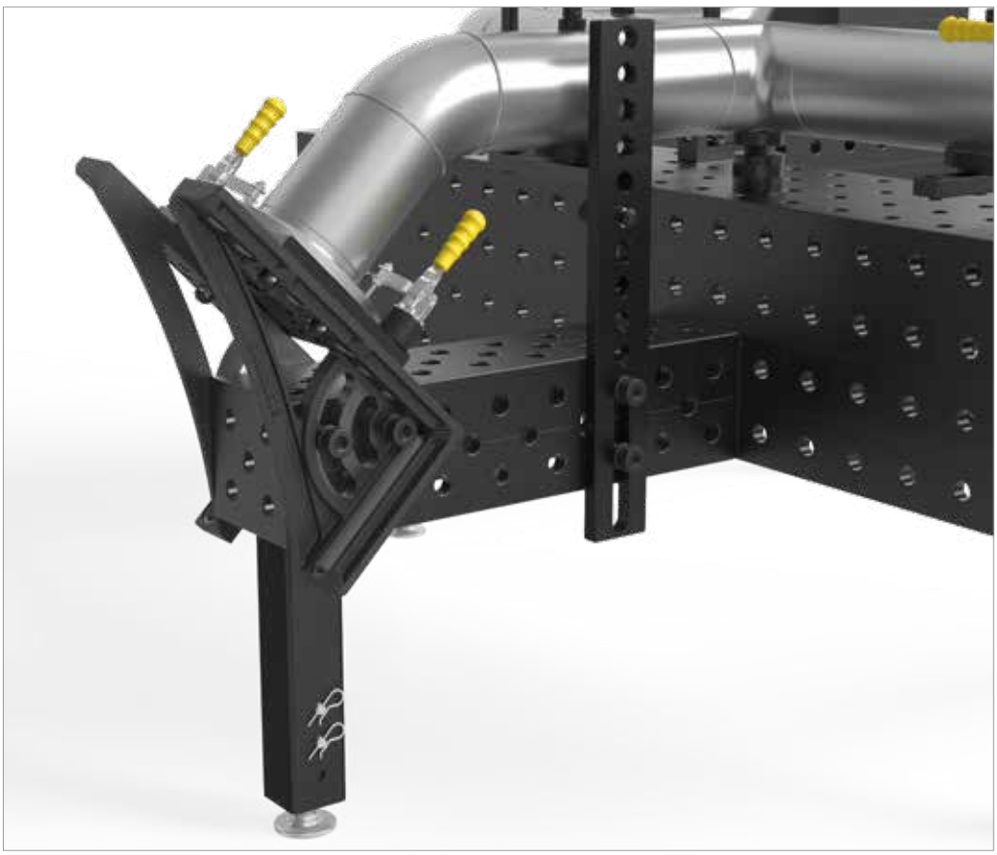

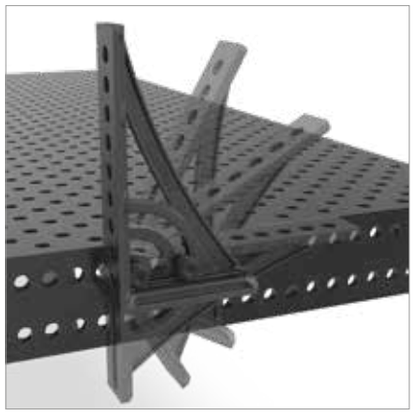





	Longueur: (a)	Largeur: (b)	Hauteur: (c)	MS: (d)	Poids:	Réf.
Butée et équerre de bridage 500 G avec angle de rotation - butée gauche - fonte / nitrurée - graduation fine en standard	276 mm	95 mm	500 mm	env. 27 mm	11,50 kg	2-280164.N **244,00 €** ●
Butée et équerre de bridage 500 G avec angle de rotation - butée droite - fonte / nitrurée - graduation fine en standard	276 mm	95 mm	500 mm	env. 27 mm	11,50 kg	2-280165.N **244,00 €** ●

MS=Épaisseur; ● = Article produit en stock; ○ = Article produit sur commande; Explications voir page 84

= Résistance à la rayure = Gruaduation fine N = Protection contre les projections de soudure BAR = Protection contre la corrosion

Butée et équerre de bridage 300 GK / 500 GK

Description:

La butée et équerre de bridage 300 GK / 500 GK permet grâce à la 3éme dimension une multitude de possibilités de bridage. Spécialement conçue pour les pièces lourdes, elle sert de rallonge comme de butée. Cette butée et équerre de bridage est réalisée en fonte GGG40 pour une plus grande stabilité. A commander par paire.

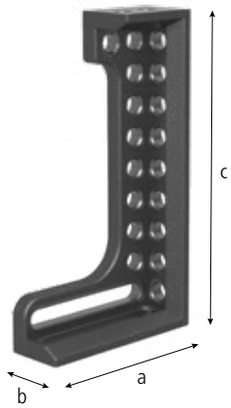



280124.N



280126.N



280130.N



280132.N



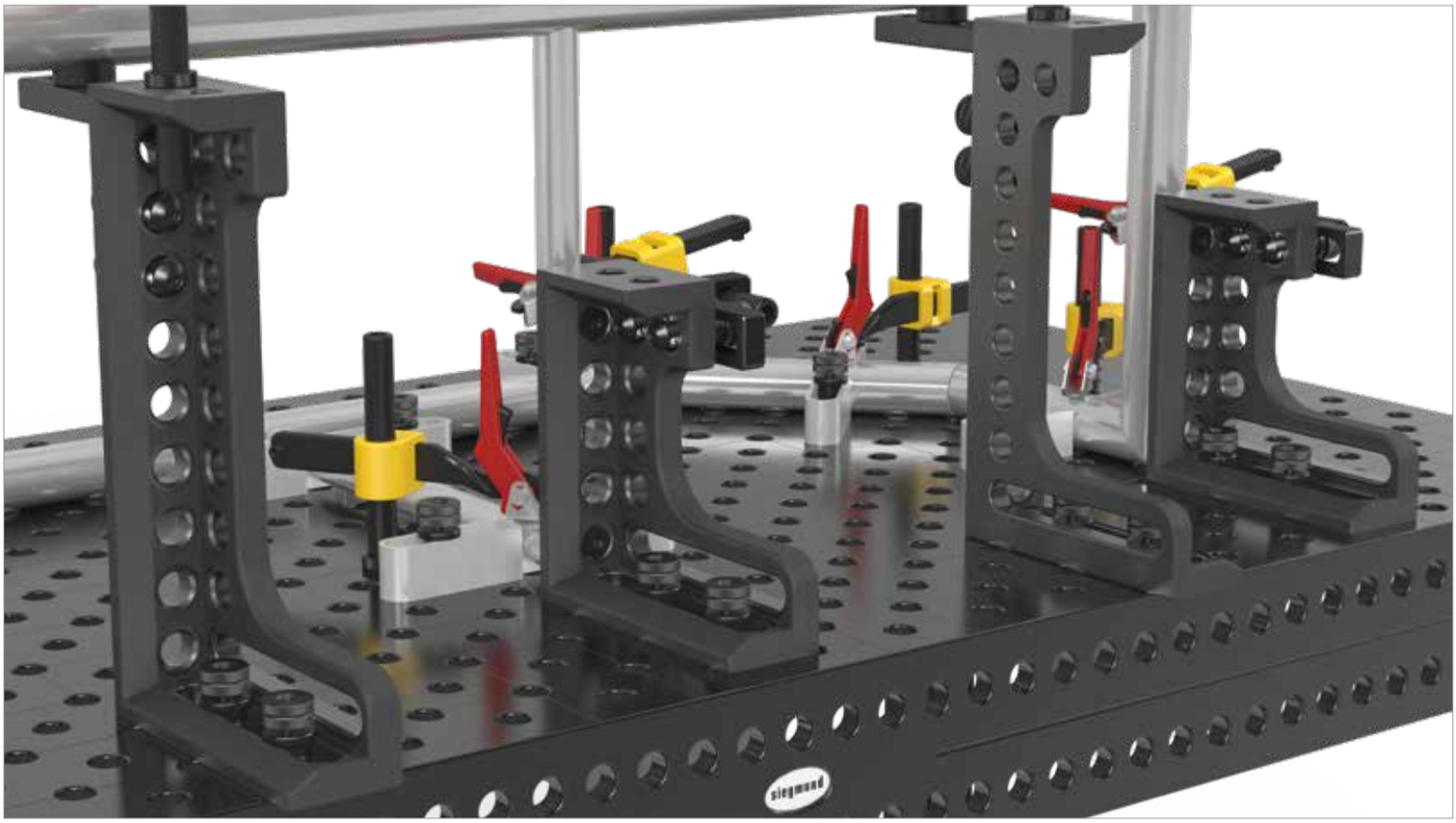

		Longueur: (a)	Largeur: (b)	Hauteur: (c)	MS: (d)	Poids:	Réf.	
Butée et équerre de bridage 300 GK - butée gauche - nitrurée - graduation fine en standard		280 mm	95 mm	300 mm	env. 27 mm	12,90 kg	2-280124.N **209,00 €**	●
Butée et équerre de bridage 300 GK - butée droite - nitrurée - graduation fine en standard		280 mm	95 mm	300 mm	env. 27 mm	12,90 kg	2-280126.N **209,00 €**	●
Butée et équerre de bridage 500 GK - butée gauche - nitrurée - graduation fine en standard		280 mm	95 mm	500 mm	env. 27 mm	17,50 kg	2-280130.N **258,00 €**	●
Butée et équerre de bridage 500 GK - butée droite - nitrurée - graduation fine en standard		280 mm	95 mm	500 mm	env. 27 mm	17,50 kg	2-280132.N **258,00 €**	●

MS=Épaisseur; ● = Article produit en stock; ○ = Article produit sur commande; Explications voir page 84

Butée et équerre de bridage 600 GK / 800 GK





280134.N



280136.N



280144.N



280146.N

Description:

La butée et équerre de bridage 600 GK / 800 GK autorise grâce à la 3éme dimension une multitude de possibilités de bridage. Spécialement conçue pour les pièces lourdes, elle sert de rallonge comme de butée. Cette butée et équerre de bridage est réalisée en fonte GGG40 pour une plus grande stabilité. A commander par paire.

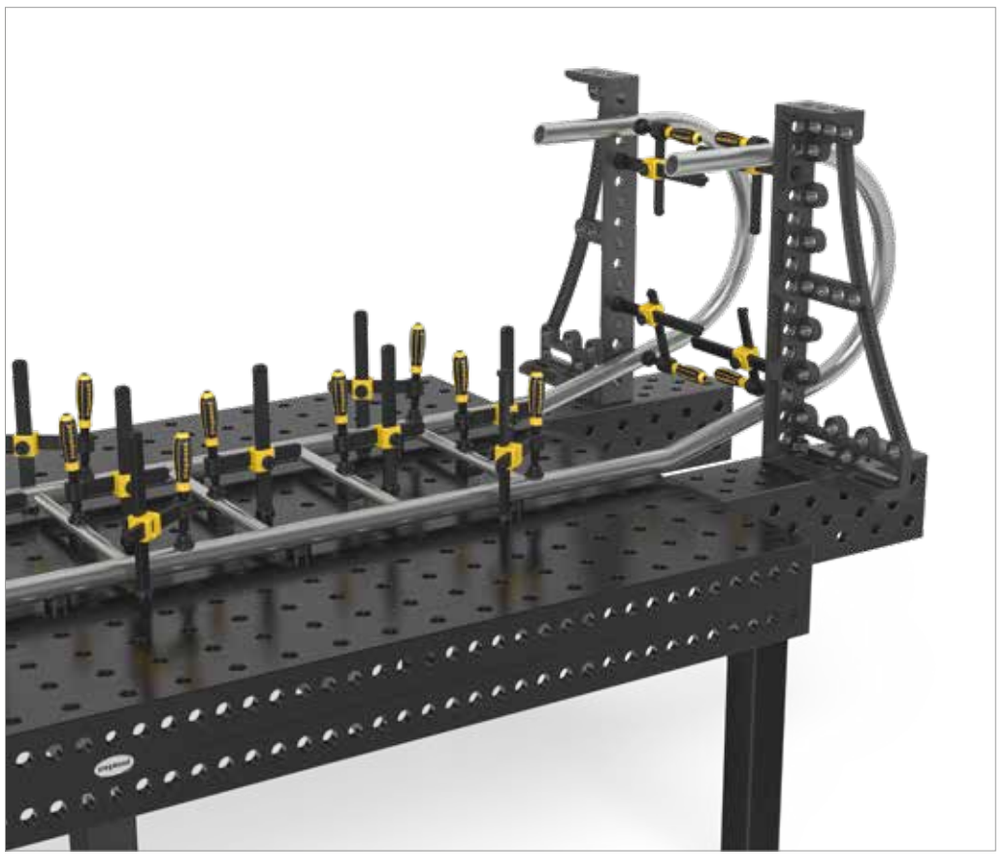



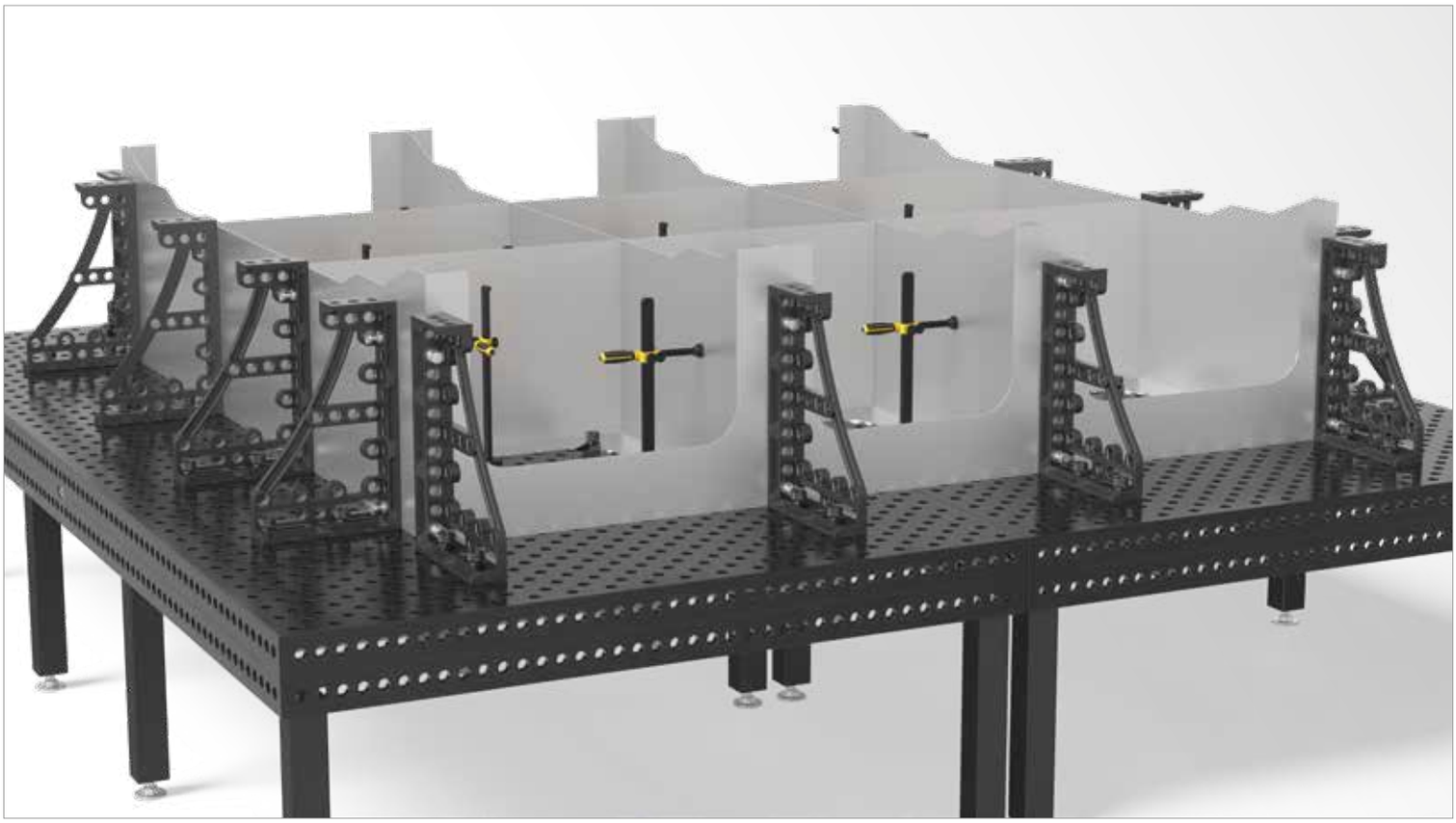

		Longueur: (a)	Largeur: (b)	Hauteur: (c)	MS: (d)	Poids:	Réf.
Butée et équerre de bridage 600 GK - butée gauche - nitrurée - graduation fine en standard		376 mm	95 mm	600 mm	env. 27 mm	22,50 kg	2-280134.N **311,00 €** ●
Butée et équerre de bridage 600 GK - butée droite - nitrurée - graduation fine en standard		376 mm	95 mm	600 mm	env. 27 mm	22,50 kg	2-280136.N **311,00 €** ●
Butée et équerre de bridage 800 GK - butée gauche - nitrurée - graduation fine en standard		376 mm	95 mm	800 mm	env. 27 mm	27,00 kg	2-280144.N **382,00 €** ●
Butée et équerre de bridage 800 GK - butée droite - nitrurée - graduation fine en standard		376 mm	95 mm	800 mm	env. 27 mm	27,00 kg	2-280146.N **382,00 €** ●

MS=Épaisseur; ● = Article produit en stock; ○ = Article produit sur commande; Explications voir page 84

Butée et équerre de bridage 300 GK / 600 GK / 800 GK / 1200 GK Alu-Titane

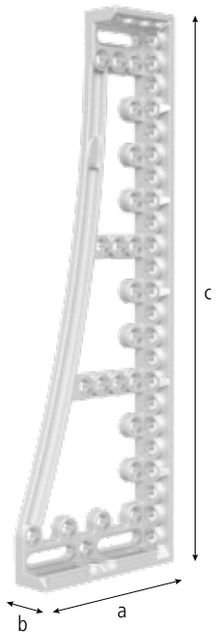


280120


280121


280138


280139


280140


280141


280148


280149

Description:

La butée et équerre de bridage GK Alu-Titane permet grâce à la 3éme dimension une multitude de possibilités de bridage. Spécialement conçue pour les pièces lourdes, elle sert de rallonge de table comme de butée. Cette butée et équerre de bridage est réalisée en alliage Alu-Titane pour une plus grande stabilité et un poids réduit. A commander par paire.

Alu-Titane: Cette matière légère et de haute résistance est utilisée pour les équerres de grandes dimensions pour une question de poids. La résistance et la dureté de la fonte nitrurée ne peut par contre être atteinte.









		Longueur: (a)	Largeur: (b)	Hauteur: (c)	MS: (d)	Poids:	Réf.
Butée et équerre de bridage 300 GK Alu-Titane - butée gauche - graduation fine en standard	100 ALU Ti	280 mm	95 mm	300 mm	env. 27 mm	5,00 kg	2-280120 **218,00 €** ●
Butée et équerre de bridage 300 GK Alu-Titane - butée droite - graduation fine en standard	100 ALU Ti	280 mm	95 mm	300 mm	env. 27 mm	5,00 kg	2-280121 **218,00 €** ●
Butée et équerre de bridage 600 GK Alu-Titane - butée gauche - graduation fine en standard	100 ALU Ti	376 mm	95 mm	600 mm	env. 27 mm	8,70 kg	2-280138 **342,00 €** ●
Butée et équerre de bridage 600 GK Alu-Titane - butée droite - graduation fine en standard	100 ALU Ti	376 mm	95 mm	600 mm	env. 27 mm	8,70 kg	2-280139 **342,00 €** ●
Butée et équerre de bridage 800 GK Alu-Titane - butée gauche - graduation fine en standard	100 ALU Ti	376 mm	95 mm	800 mm	env. 27 mm	10,40 kg	2-280140 **420,00 €** ●
Butée et équerre de bridage 800 GK Alu-Titane - butée droite - graduation fine en standard	100 ALU Ti	376 mm	95 mm	800 mm	env. 27 mm	10,40 kg	2-280141 **420,00 €** ●
Butée et équerre de bridage 1200 GK Alu-Titane - butée gauche - graduation fine en standard	100 ALU Ti	376 mm	95 mm	1200 mm	env. 27 mm	13,50 kg	2-280148 **666,00 €** ●
Butée et équerre de bridage 1200 GK Alu-Titane - butée droite - graduation fine en standard	100 ALU Ti	376 mm	95 mm	1200 mm	env. 27 mm	13,50 kg	2-280149 **666,00 €** ●

MS=Épaisseur; ● = Article produit en stock; ○ = Article produit sur commande; Explications voir page 84

Équerre rotative 275

Description:

L'équerre rotative permet le réglage en continu des éléments de bridage avec alésages sur une zone angulaire de 180°. Grâce à l'utilisation de 2 boulons pour le bridage, on parvient à une stabilité optimale.

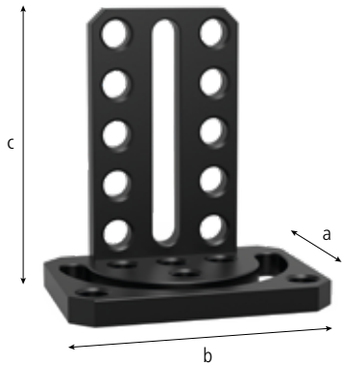



280101.N

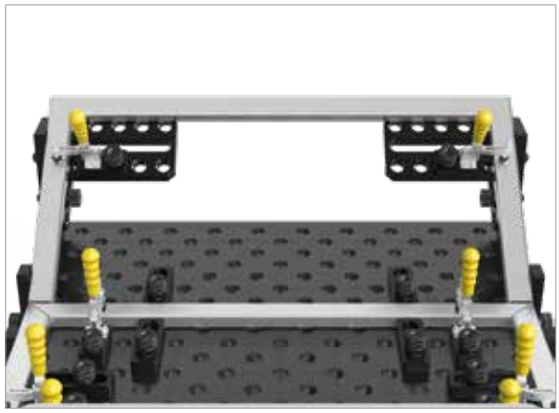



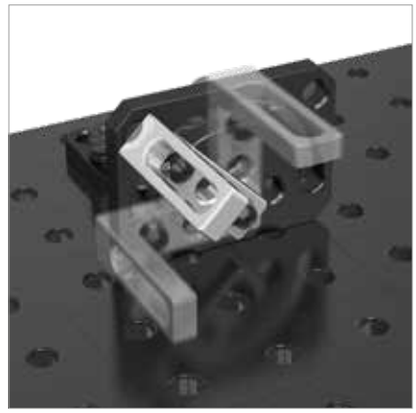

		Longueur: (a)	Largeur: (b)	Hauteur: (c)	Poids:	Réf.
Équerre rotative 275 - nitrurée	N BAR	180 mm	250 mm	275 mm	10,20 kg	2-280101.N **292,00 €** ●

● = Article produit en stock; ○ = Article produit sur commande; Explications voir page 84

N = Protection contre les projections de soudure
BAR = Protection contre la corrosion

Base de translation

Description:

La base de translation permet un déplacement des équerres selon 2 axes et non pas un axe. Avec cet élément de translation, toutes les positions dans l'espace peuvent être atteintes.

Cet accessoire est réalisé en fonte GGG40.

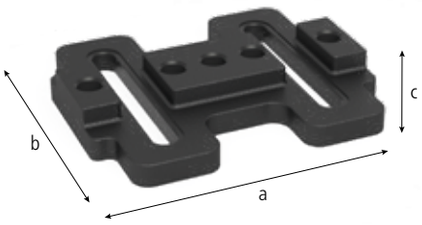



280195.N

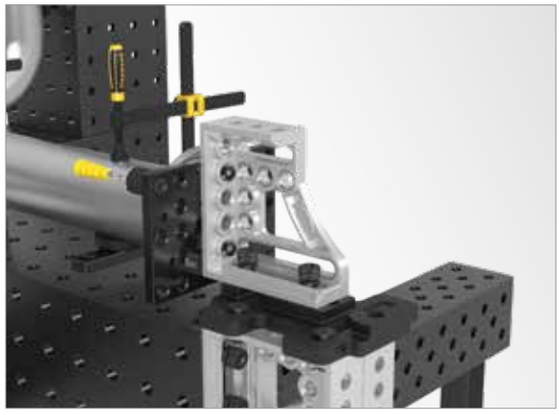



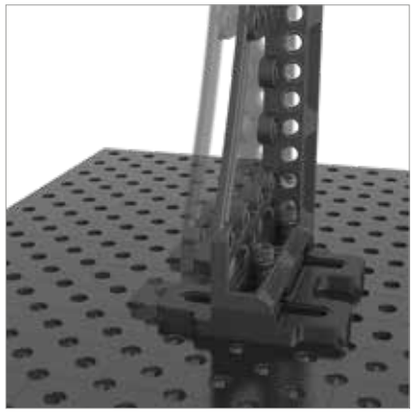

		Longueur: (a)	Largeur: (b)	Hauteur: (c)	Poids:	Réf.
Base de translation - nitrurée	N BAR	350 mm	300 mm	50 mm	16,00 kg	2-280195.N **270,00 €** ●

● = Article produit en stock; ○ = Article produit sur commande; Explications voir page 84

Équerre universelle à serrage mécanique

Description:

L'équerre universelle à serrage mécanique est idéale pour le travail en angle avec une grande précision de répétition. Entre 10° et 150° on peut régler les angles par degré entier. Le réglage angulaire est réalisé à l'aide d'une équerre de réglage et d' une clé à six pans de 6. L'équerre de réglage est comprise dans la livraison.

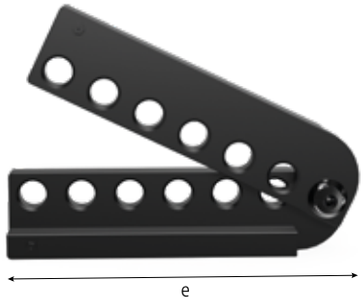



280170.N



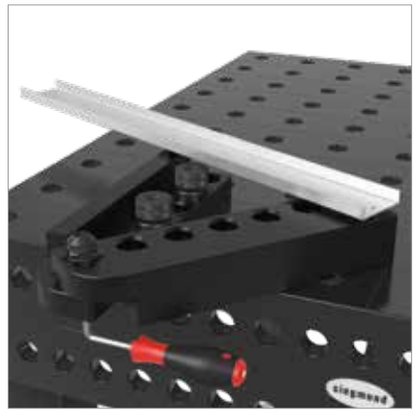

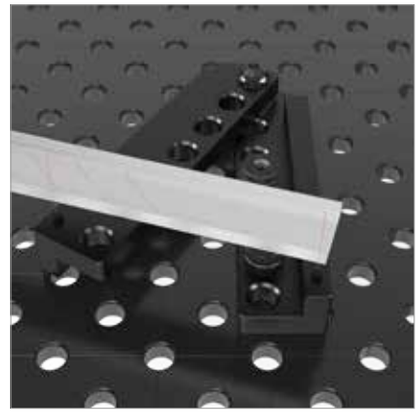

		SL: (e)	Poids:	Réf.
Équerre universelle à serrage mécanique - nitrurée - gabarit de réglage inclus	N BAR	350 mm	14,50 kg	2-280170.N **317,00 €** ●

SL=Longueur des branches; ● = Article produit en stock; ○ = Article produit sur commande; Explications voir page 84

Équerre universelle à serrage hydromécanique

Description:

Équerre universelle à serrage hydromécanique, version grande permet grâce au serrage hydromécanique une réalisation d'angles avec des forces de serrage importantes. Entre 0° et 225°, un comparateur d'angle digital non compris est conseillé. La clé à six pans de 14 adéquate est référencée sous Réf. 280854.

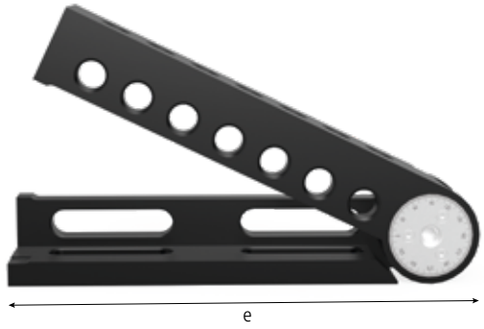



280171



280854

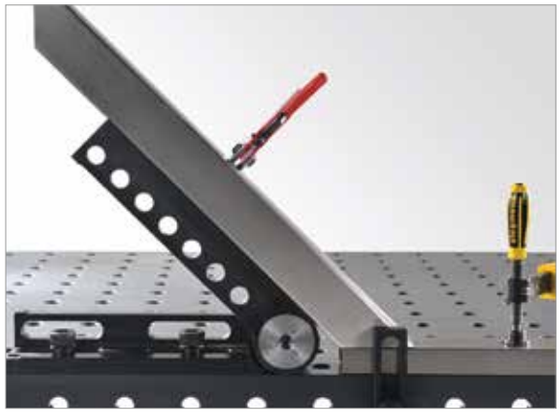





	SL: (e)	Poids:	Réf.
Équerre universelle à serrage hydromécanique - brunie	475 mm	23,00 kg	2-280171 **525,00 €** ●
Clé à six pans 14		0,45 kg	2-280854 **13,00 €** ●

SL=Longueur des branches; ● = Article produit en stock; ○ = Article produit sur commande; Explications voir page 84

Liaison d'angle Fonte

Description:

La liaison d'angle standard permet une rallonge de table en diagonale à 45°, qui augmente sensiblement la surface de travail. La liaison d'angle est utilisable comme support en vé, pièce d'appui et liaison avec de nombreuses autres équerres. La pièce de liaison est très solide et permet des possibilités de butées, de liaison et de bridage sur 5 faces (Réf. 280191.N).

Cet accessoire est réalisé en fonte GGG40.

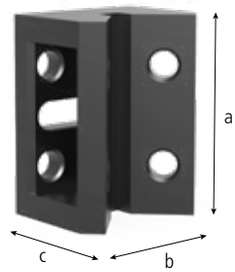



280190.N



280191.N





		Longueur: (a)	Largeur: (b)	Hauteur: (c)	Poids:	Réf.
Liaison d'angle standard fonte petit - nitrurée	N BAR	200 mm	150 mm	120 mm	11,80 kg	2-280190.N **187,00 €** ●
Liaison d'angle Fonte grand modèle - nitrurée	N BAR	200 mm	200 mm	170 mm	15,70 kg	2-280191.N **250,00 €** ●

● = Article produit en stock; ○ = Article produit sur commande; Explications voir page 84

Equerre à entraxe réglable fonte

Description:

L' équerre à entraxe réglable peut être utilisée comme liaison fixe entre deux butées et équerre de bridage, ce qui donne une face supplémentaire mais aussi de nouvelles possibilités variables ou fixes de butées et de bridage. Cette butée peut servir d'extension à 4 faces à la table ou règle butée. Elle offre un potentiel important de combinaison et de possibilités d'utilisation même dans un volume réduit.

Cet accessoire est réalisé en fonte GGG40.

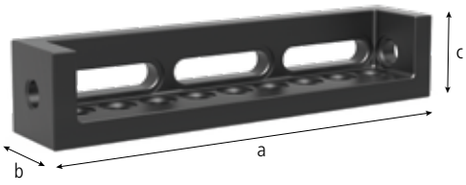



280302.N

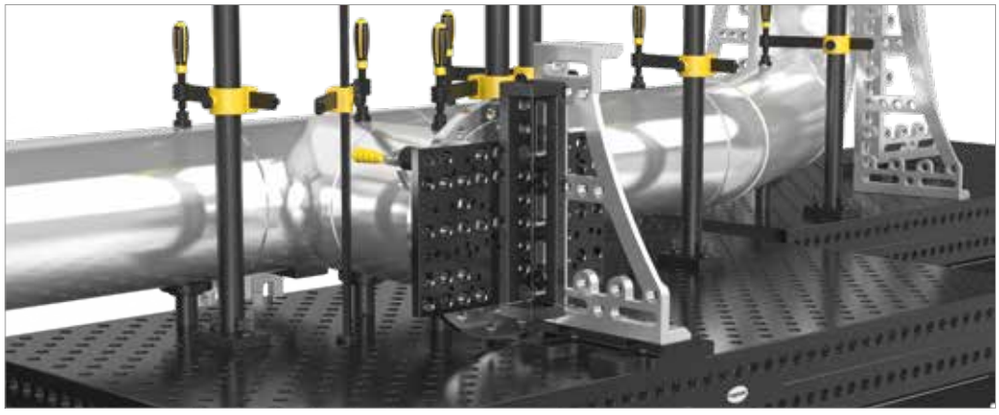



		Longueur: (a)	Largeur: (b)	Hauteur: (c)	Poids:	Réf.
Equerre à entraxe réglable - fonte / nitrurée	N BAR	500 mm	100 mm	100 mm	15,80 kg	2-280302.N **221,00 €** ●

● = Article produit en stock; ○ = Article produit sur commande; Explications voir page 84

Rail de bridage

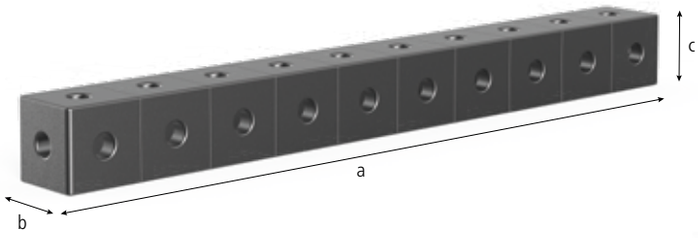

Description:

Le rail de bridage est un élément de bridage très compact permettant de nombreuses possibilités de liaison. L'entraxe entre alésages est de 100 mm.









	Longueur: (a)	Largeur: (b)	Hauteur: (c)	MS: (d)	Poids:	nitrurée plasma	
Rail de bridage 1000 - nitrurée	1000 mm	100 mm	100 mm	25 mm	env. 48 kg	2-280303.P **594,00 €**	○
Rail de bridage 2000 - nitrurée	2000 mm	100 mm	100 mm	25 mm	env. 95 kg	2-280303.1.P **953,00 €**	○
Rail de bridage 3000 - nitrurée	3000 mm	100 mm	100 mm	25 mm	env. 141 kg	2-280303.2.P **1.552,00 €**	○

MS=Épaisseur; ● = Article produit en stock; ○ = Article produit sur commande; Explications voir page 84

Prisme de bridage

Description:

En complément des poutres en U et en L, nous avons développé le prisme de bridage. Grâce à ses alésages avec un entraxe de 50 mm, le prisme de bridage est très polyvalent.

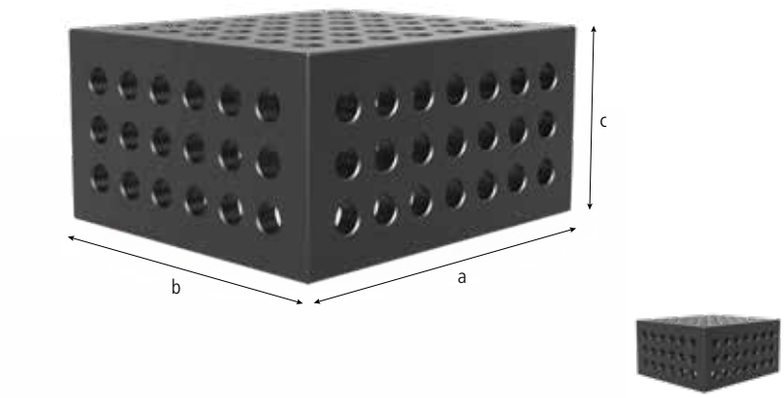

280285.P



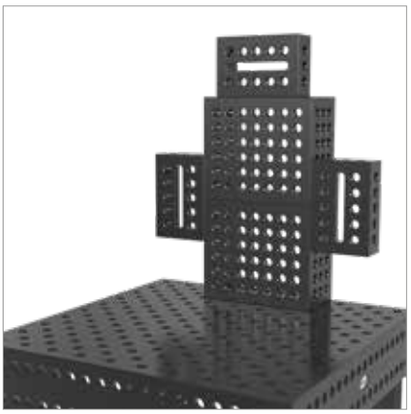

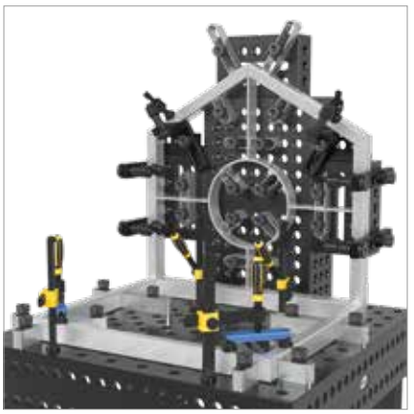

		Longueur: (a)	Largeur: (b)	Hauteur: (c)	MS: (d)	Poids:	Réf.
Prisme de bridage 400x350x200 - 5 faces - nitrurée plasma	N BAR	400 mm	350 mm	200 mm	25 mm	60,00 kg	2-280285.P **587,00 €** ●
D'autres dimensions sur demande							. ○

MS=Épaisseur; ● = Article produit en stock; ○ = Article produit sur commande; Explications voir page 84

= Résistance à la rayure N = Protection contre les projections de soudure BAR = Protection contre la corrosion

Cadre support et de bridage

Description:

Le cadre support et de bridage permet de relier différents éléments et peut également servir de rallonge de table ou desserte. Les alésages sur 5 faces avec un entraxe de 50 mm autorisent de multiples possibilités. La combinaison des alésages et de l'oblong fait de ce cadre une butée avec bridage fixe ou réglable.

Cet accessoire est réalisé en fonte GGG40.

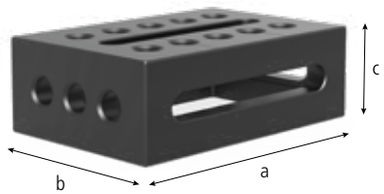



280300.N



280301.N

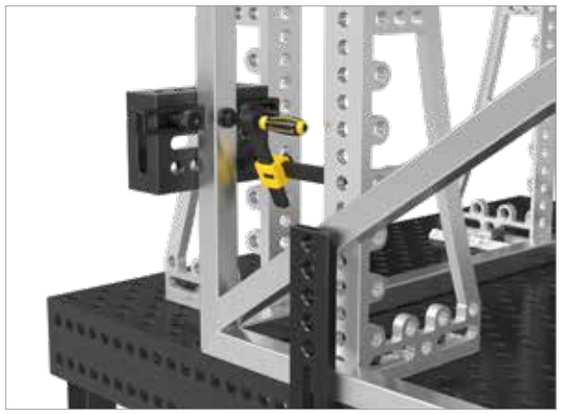



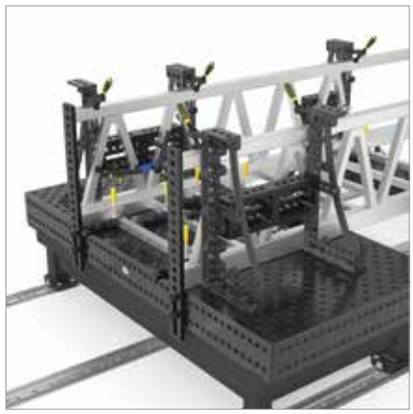

		Longueur: (a)	Largeur: (b)	Hauteur: (c)	Poids:	Réf.
Cadre support et de bridage Fonte droite - butée droite - nitrurée	N BAR	300 mm	200 mm	100 mm	19,50 kg	2-280300.N **265,00 €** ●
Cadre support et de bridage Fonte gauche - butée gauche - nitrurée	N BAR	300 mm	200 mm	100 mm	19,50 kg	2-280301.N **265,00 €** ●

● = Article produit en stock; ○ = Article produit sur commande; Explications voir page 84

= Résistance à la rayure N = Protection contre les projections de soudure BAR = Protection contre la corrosion

Poutre en U 200/100 oblong

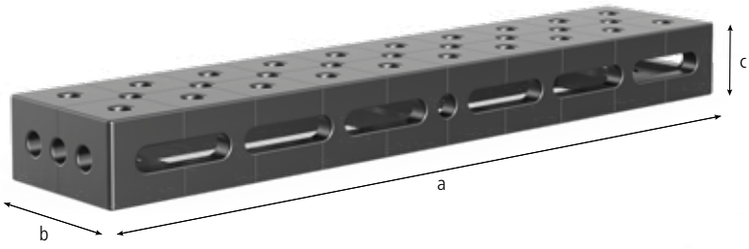

Description:

La poutre en U 200/100 avec oblong a les mêmes fonctionnalités que la poutre en U 200/100. Grâce aux oblongs supplémentaires, il est encore plus polyvalent.

A partir d'une longueur de 500 mm, toutes les poutres en U présentent des perçages pour le montage de pieds sur la face arrière (sauf 280310.P, 280360.P, 280360.2.P, 280630.3.P, 280321.P).

Photos pour toutes les dimensions produits sur www.siegmund.com.





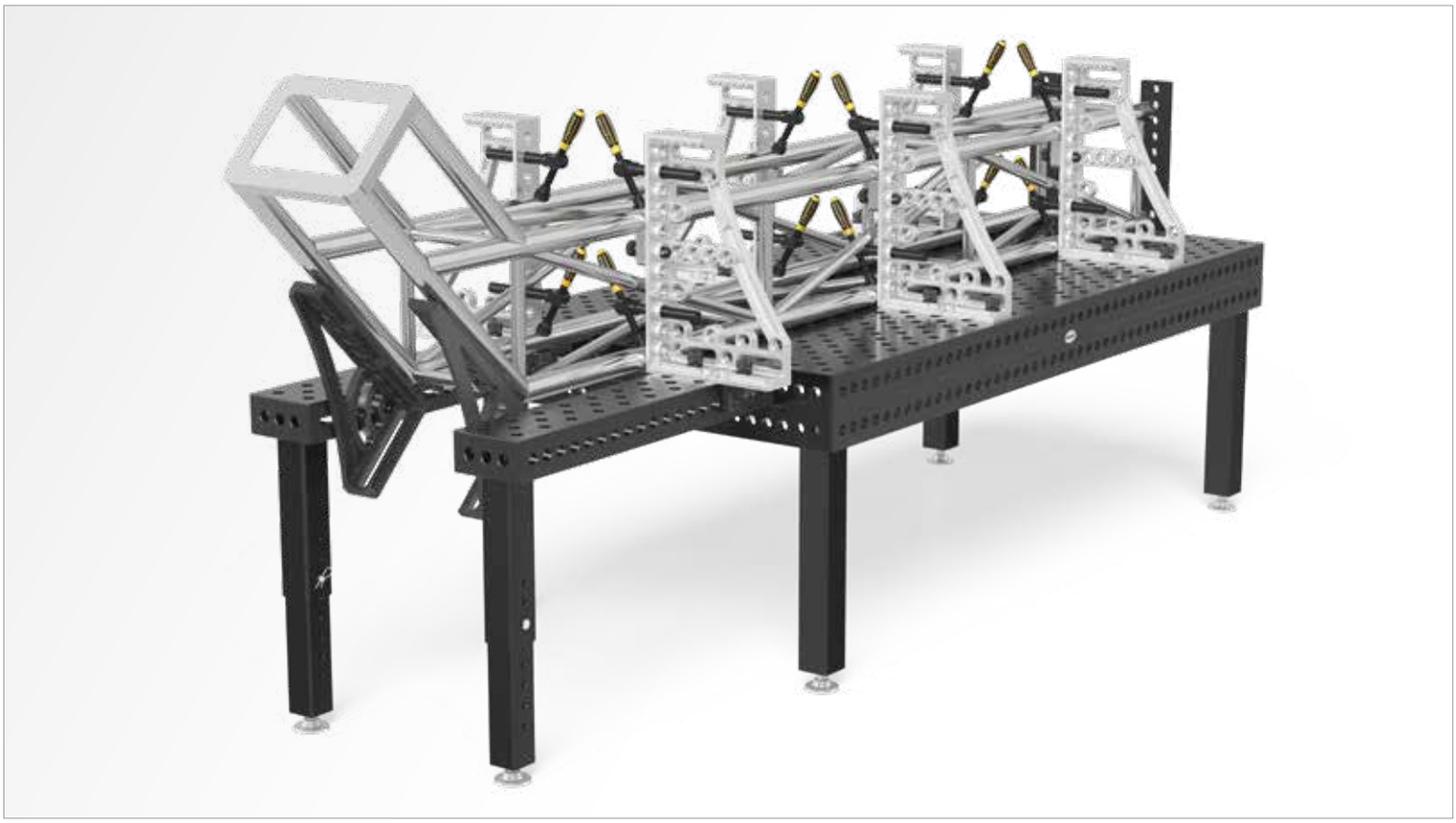

	Longueur: (a)	Largeur: (b)	Hauteur: (c)	MS: (d)	Poids:	nitrurée plasma
Poutre en U 500x200x100 oblong gauche nitrurée plasma	500 mm	200 mm	100 mm	25 mm	env. 40 kg	2-280311.P **426,00 €** ●
Poutre en U 500x200x100 oblong droite nitrurée plasma	500 mm	200 mm	100 mm	25 mm	env. 40 kg	2-280312.P **426,00 €** ●
Poutre en U 1000x200x100 oblong gauche nitrurée plasma	1000 mm	200 mm	100 mm	25 mm	env. 72 kg	2-280321.P **670,00 €** ●
Poutre en U 1000x200x100 oblong droite nitrurée plasma	1000 mm	200 mm	100 mm	25 mm	env. 72 kg	2-280322.P **670,00 €** ●

MS=Épaisseur; ● = Article produit en stock; ○ = Article produit sur commande; Explications voir page 84

Disponible à partir de 5 pièces sans nitruration. Article produit sur commande.

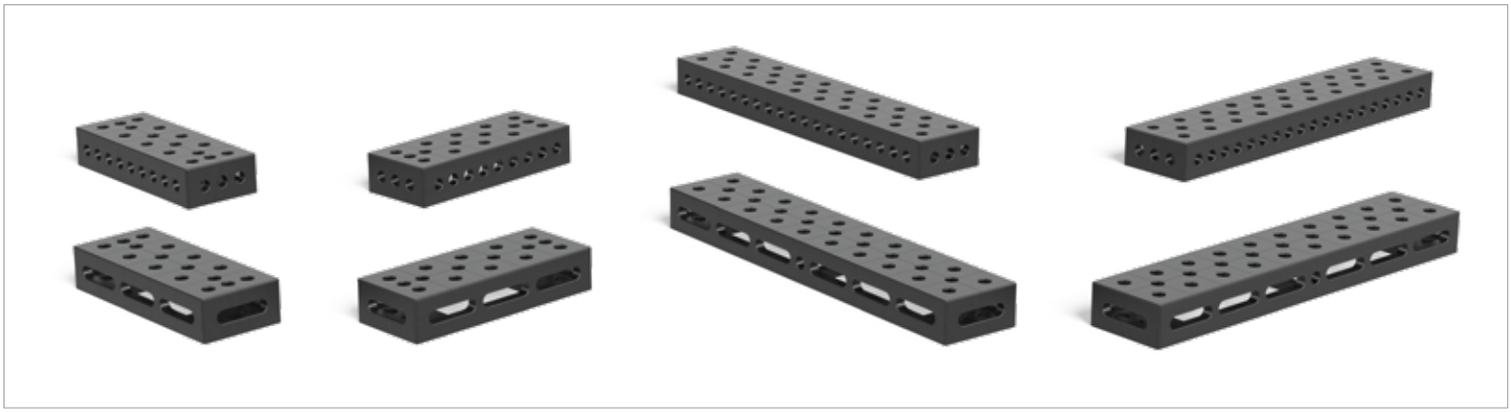

BAR = Protection contre la corrosion N = Protection contre les projections de soudure = Résistance à la rayure

Poutre en U 200/100

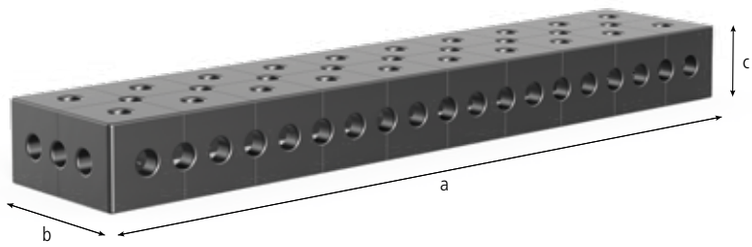

Description:

La poutre en U 200/100 (bandeau 100 mm) est conçue comme rallonge de table, pour montages verticaux mais aussi comme élément de liaison entre 2 tables. Pour cela la poutre est fixée au moyen de boulons de liaison (Réf. 280560.N) avec la table.

Utilisée comme rallonge de table, la poutre doit s'appuyer sur un pied à partir d'une longueur de 1000 mm.

Grâce aux alésages sur 4 faces ou sur 5 faces et le quadrillage diagonal, la poutre offre beaucoup de possibilités de bridage et de montage avec d'autres équerres et butées.

Le quadrillage 100x100 facilite l'orientation.

A partir d'une longueur de 500 mm, toutes les poutres en U présentent des perçages pour le montage de pieds sur la face arrière (sauf 280310.P, 280360.P, 280360.2.P, 280630.3.P, 280321.P).

Photos pour toutes les dimensions produits sur www.siegmund.com.





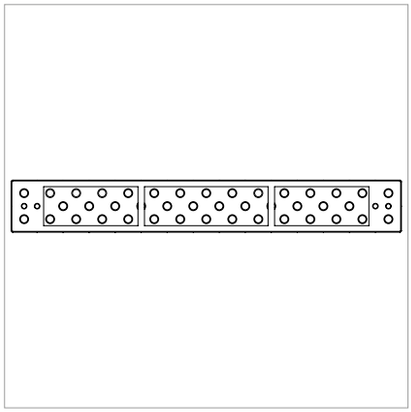

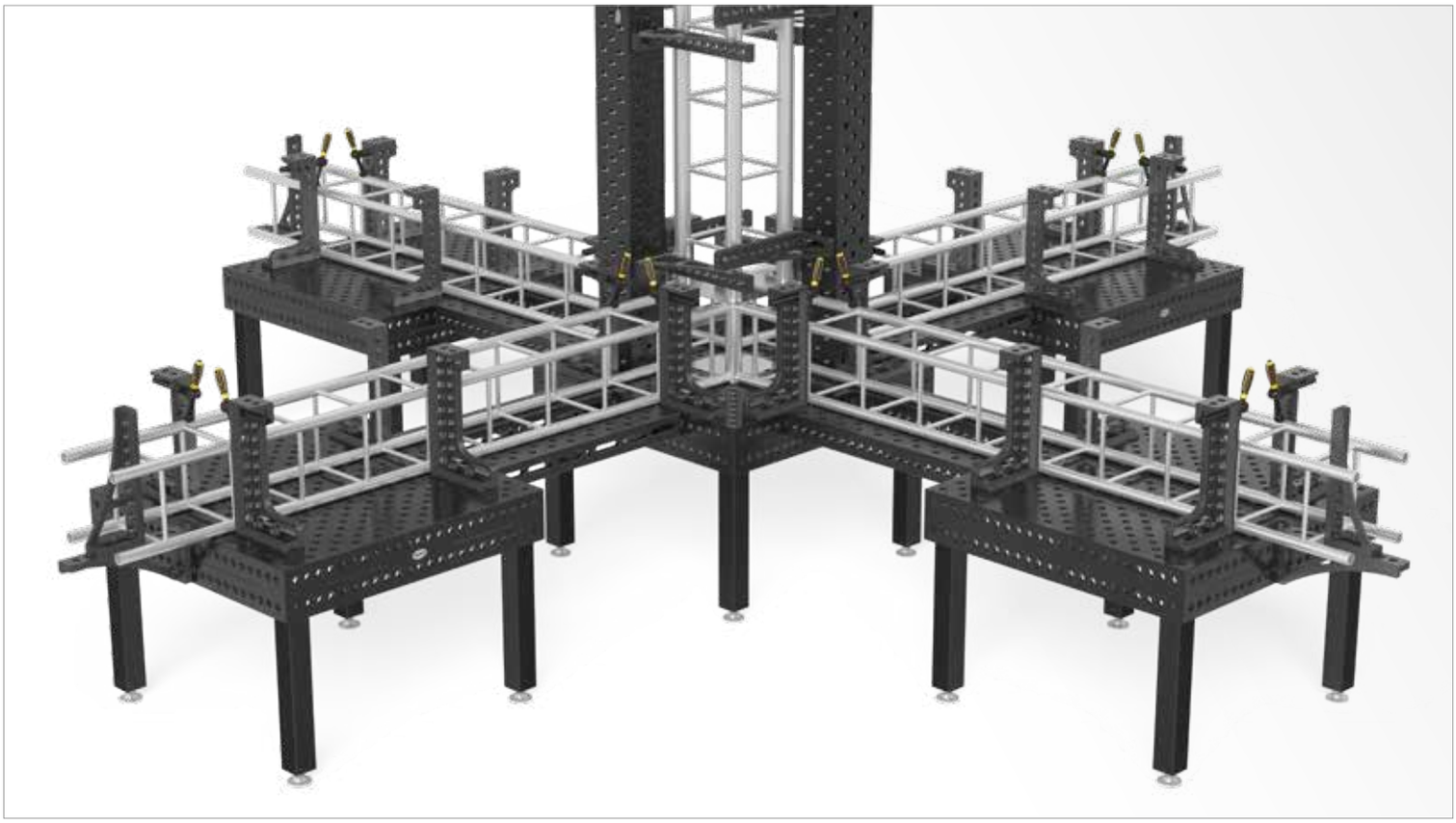

	Longueur: (a)	Largeur: (b)	Hauteur: (c)	MS: (d)	Poids:	nitrurée plasma
Poutre en U 500x200x100 nitrurée plasma	500 mm	200 mm	100 mm	25 mm	env. 31 kg	2-280310.P **353,00 €** ●
Poutre en U 1000x200x100 nitrurée plasma	1000 mm	200 mm	100 mm	25 mm	env. 75 kg	2-280320.P **603,00 €** ●
Poutre en U 1500x200x100 nitrurée plasma	1500 mm	200 mm	100 mm	25 mm	env. 108 kg	2-280330.P **915,00 €** ●
Poutre en U 2000x200x100 nitrurée plasma	2000 mm	200 mm	100 mm	25 mm	env. 141 kg	2-280340.P **1.172,00 €** ●

MS=Épaisseur; ● = Article produit en stock; ○ = Article produit sur commande; Explications voir page 84

Disponible à partir de 5 pièces sans nitruration. Article produit sur commande.

Comparatif poutres en U

POUTRE EN U 200/200 - PREMIUM LIGHT

Page 232

ÉPAISSEUR
- Épaisseur env. 15 mm

MATIÈRE
- Acier pour outillage traité à cœur X8.7,
- nitruré plasma et revêtu BAR

EXEMPLE POIDS
- 1000 x 200 x 200 mm = 76 kg



I
15 mm



» Jusqu'à 40% plus léger!

POUTRE EN U 200/200

Page 234

ÉPAISSEUR
- Épaisseur 24,5-27 mm

MATIÈRE
- Acier de qualité S355J2+N,
- nitruré plasma et revêtu BAR

EXEMPLE POIDS
- 1000 x 200 x 200 mm = 120 kg



I
24,5 – 27 mm



POUTRE EN U 400/200

Page 238

ÉPAISSEUR
- Épaisseur 24,5-27 mm

MATIÈRE
- Acier de qualité S355J2+N,
- nitruré plasma et revêtu BAR

EXEMPLE POIDS
- 1000 x 400 x 200 mm = 188 kg



I
24,5 – 27 mm



POUTRE EN U 400/400

Page 240

ÉPAISSEUR
- Épaisseur 24,5-27 mm

MATIÈRE
- Acier de qualité S355J2+N,
- nitruré plasma et revêtu BAR

EXEMPLE POIDS
- 1000 x 400 x 400 mm = 295 kg

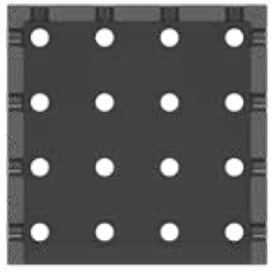

I
24,5 – 27 mm



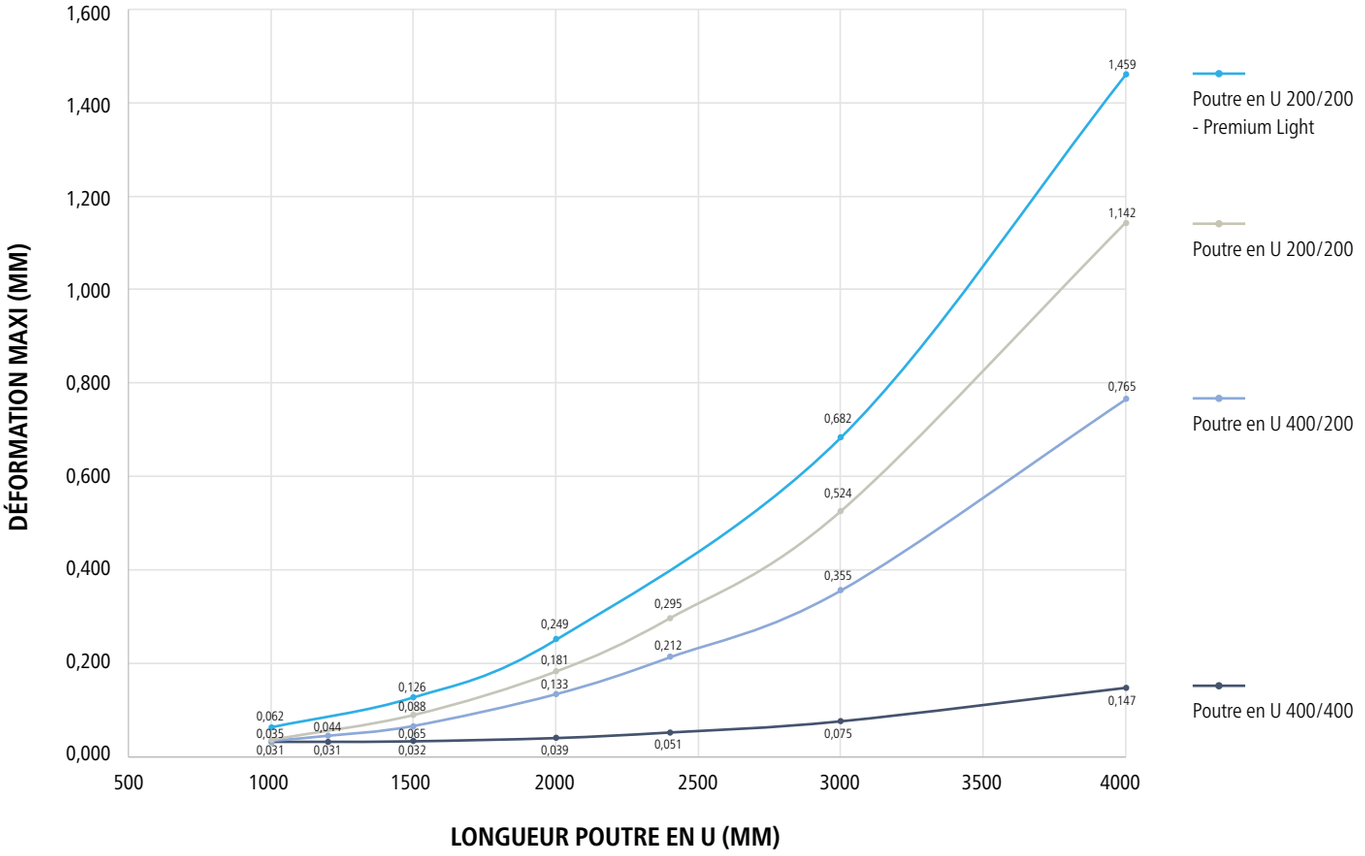

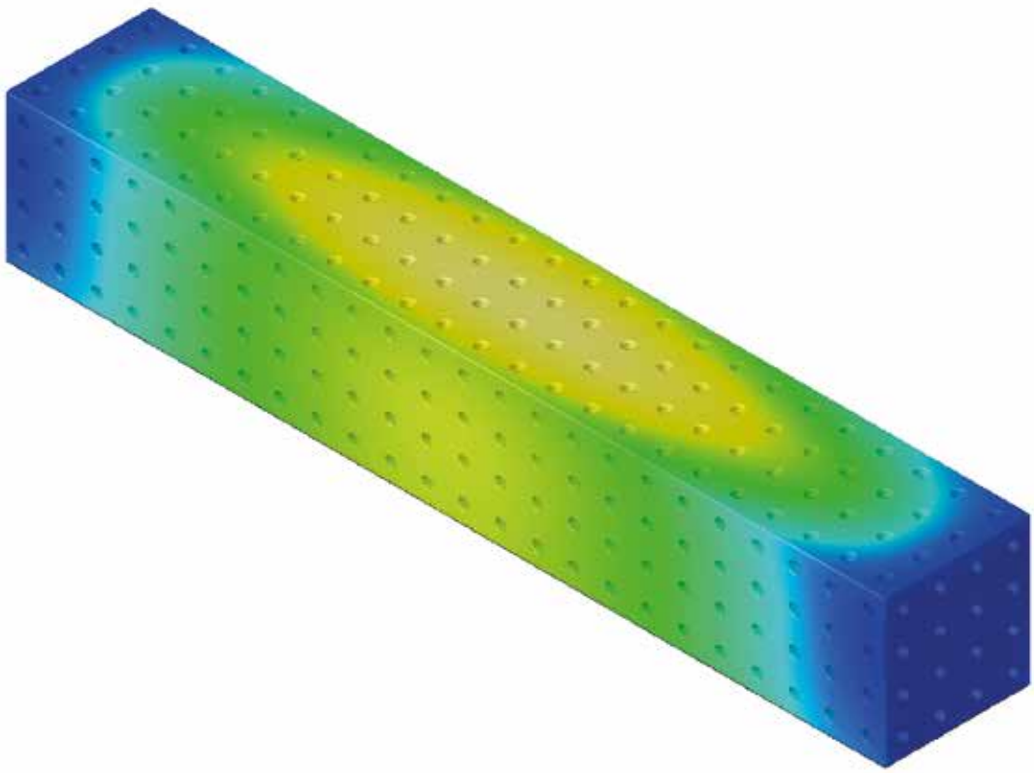

Le test de charge a été réalisé avec une charge à la surface de 20 kN.

Poutre en U 200/200 Premium Light

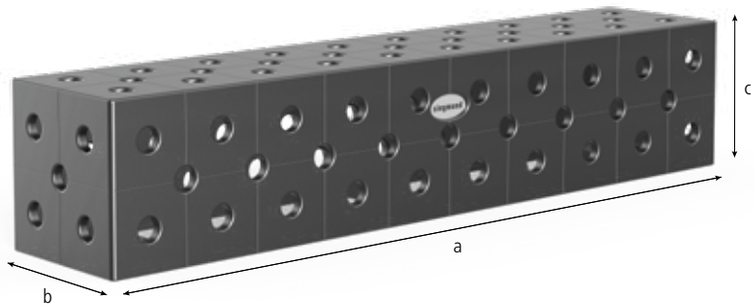

Description:

La poutre en U 200/200, version plus stable (bandeau 200 mm) est conçue spécialement pour les montages de pièces lourdes. Pour cela la poutre est fixée au moyen de boulons de liaison (Article Réf. 800562) avec la table.

Comme rallonge de table, la poutre doit être montée sur un pied à partir d'une longueur de 1000 mm.

En combinaison avec les pieds (Réf. 280376), les poutres sont utilisables avec les rails de bridage et de positionnement.

Grâce aux alésages sur 5 faces et la position diagonale des trous, de nombreuses possibilités de bridage avec des équerres et butées s'offrent à l'utilisateur.

Le quadrillage 100x100 facilite l'orientation.

A partir d'une longueur de 500 mm, toutes les poutres en U présentent des perçages pour le montage de pieds sur la face arrière.

Pour le bridage d'éléments d'épaisseur hors standard, une bague de réglage (Réf. 280653) est nécessaire.

Matière: Acier pour outillage traité à cœur en alliage spécial Siegmund X8.7.



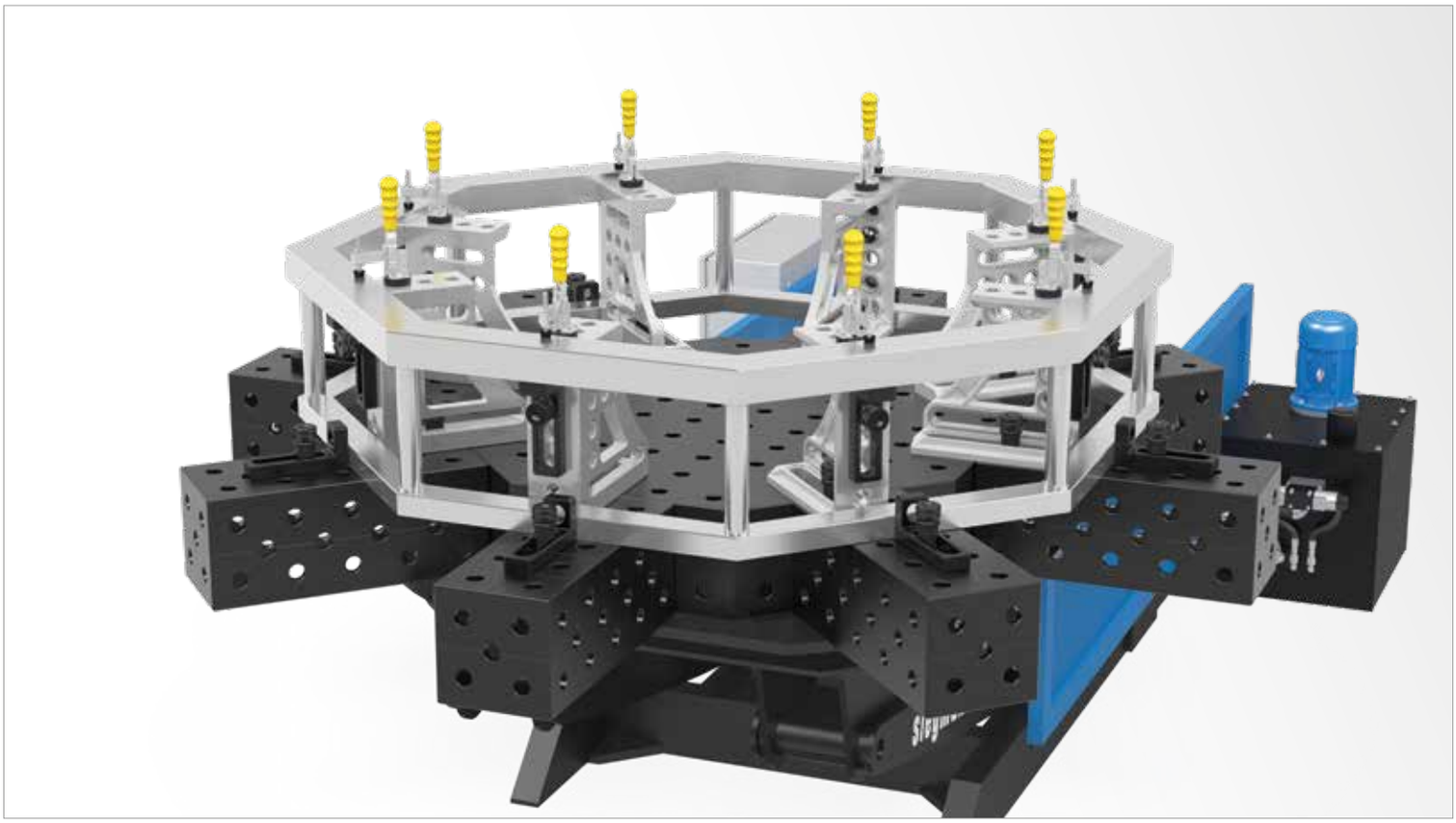

	Longueur: (a)	Largeur: (b)	Hauteur: (c)	MS: (d)	Poids:	nitrurée plasma	
Poutre en U Premium Light 500x200x200 nitrurée plasma	500 mm	200 mm	200 mm	15 mm	env. 42 kg	2-800360.P **428,00 €**	●
Poutre en U Premium Light 1000x200x200 nitrurée plasma	1000 mm	200 mm	200 mm	15 mm	env. 76 kg	2-800370.P **720,00 €**	●
Poutre en U Premium Light 1500x200x200 nitrurée plasma	1500 mm	200 mm	200 mm	15 mm	env. 110 kg	2-800380.P **1.025,00 €**	●
Poutre en U Premium Light 2000x200x200 nitrurée plasma	2000 mm	200 mm	200 mm	15 mm	env. 143 kg	2-800390.P **1.259,00 €**	●
D'autres dimensions sur demande						.	○

MS=Épaisseur; ● = Article produit en stock; ○ = Article produit sur commande; Explications voir page 84

La poutre en U Premium Light est fixée sur la table à l'aide du boulon de liaison (Réf. 800562)

Pour le bridage d'éléments d'épaisseur hors standard, une bague de réglage (Réf. 280653) est nécessaire.

Poutre en U 200/200

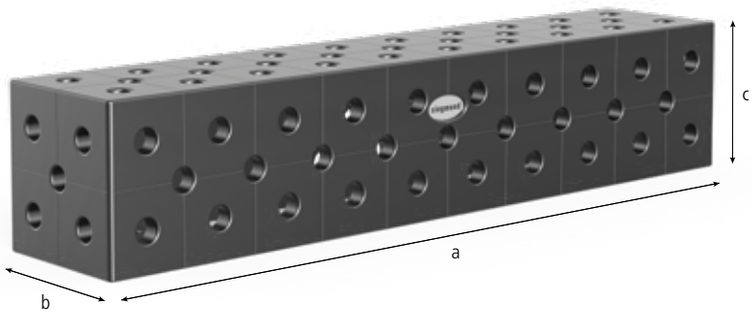

Description:

La poutre en U 200/200, version plus stable (bandeau 200 mm) est conçue spécialement pour les montages de pièces lourdes. Pour cela la poutre est fixée au moyen de boulons de liaison (Article Réf. 280560.N) avec la table.

Comme rallonge de table, la poutre doit être montée sur un pied à partir d'une longueur de 1000 mm.

En combinaison avec les pieds (Réf. 280376), les poutres sont utilisables avec les rails de bridage et de positionnement.

Grâce aux alésages sur 5 faces et la position diagonale des trous, de nombreuses possibilités de bridage avec des équerres et butées s'offrent à l'utilisateur.

Le quadrillage 100x100 facilite l'orientation.

A partir d'une longueur de 500 mm, toutes les poutres en U présentent des perçages pour le montage de pieds sur la face arrière (sauf 280310.P, 280360.P, 280360.2.P, 280630.3.P, 280321.P).

Photos pour toutes les dimensions produits sur www.siegmund.com.



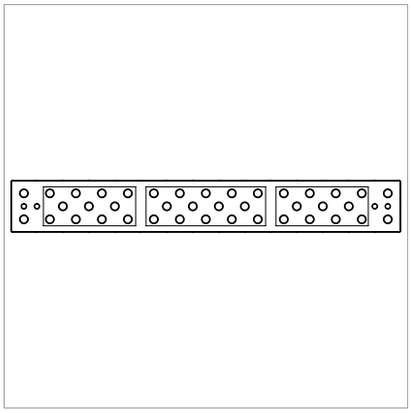

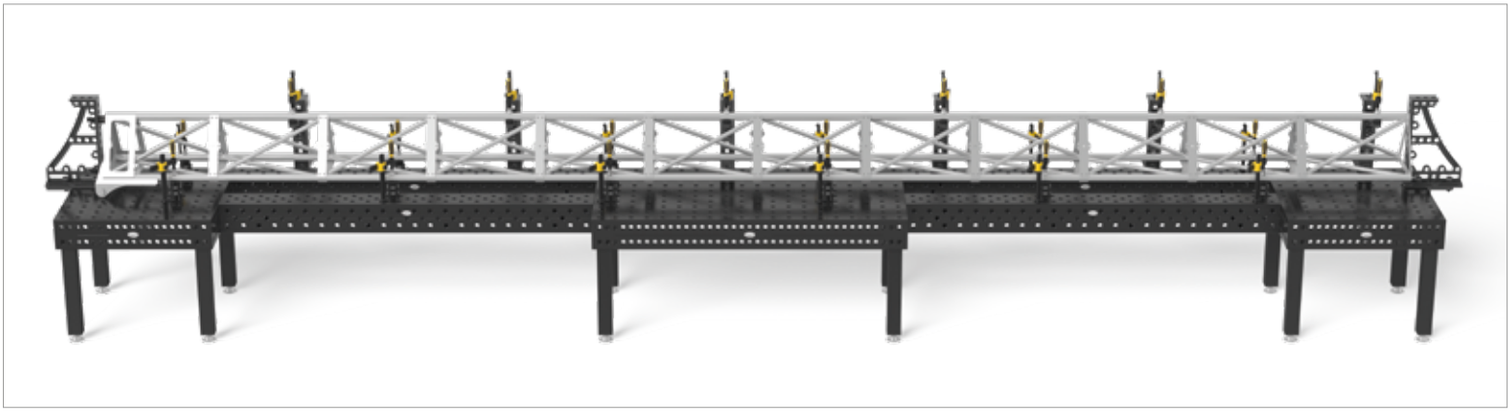

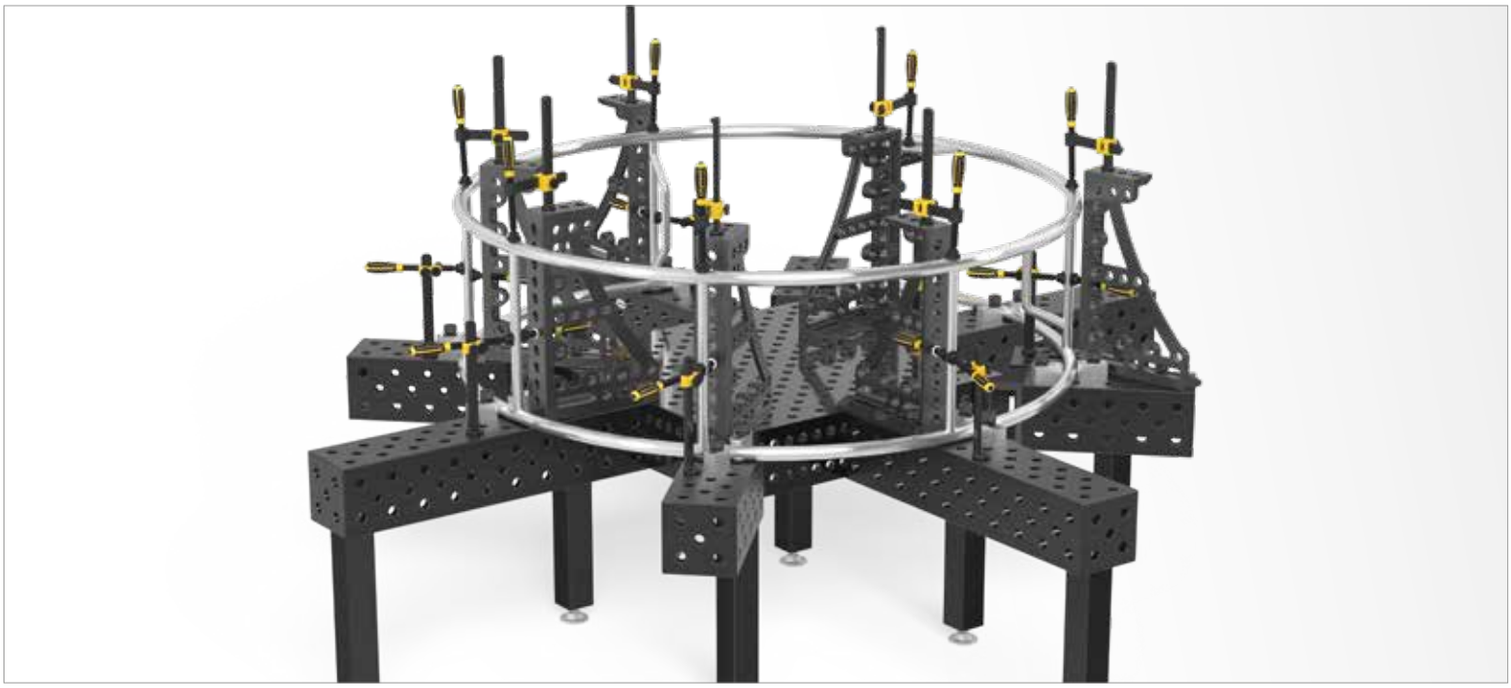

	Longueur: (a)	Largeur: (b)	Hauteur: (c)	MS: (d)	Poids:	nitrurée plasma
Poutre en U 100x200x200 nitrurée plasma	100 mm	200 mm	200 mm	25 mm	env. 21 kg	2-280396.P **286,00 €** ●
Poutre en U 200x200x200 nitrurée plasma	200 mm	200 mm	200 mm	25 mm	env. 31 kg	2-280396.1.P **346,00 €** ●
Poutre en U 500x200x200 nitrurée plasma	500 mm	200 mm	200 mm	25 mm	env. 67 kg	2-280360.P **428,00 €** ●
Poutre en U 600x200x200 nitrurée plasma	600 mm	200 mm	200 mm	25 mm	env. 77 kg	2-280362.P **549,00 €** ●
Poutre en U 800x200x200 nitrurée plasma	800 mm	200 mm	200 mm	25 mm	env. 99 kg	2-280366.P **659,00 €** ●
Poutre en U 1000x200x200 nitrurée plasma	1000 mm	200 mm	200 mm	25 mm	env. 120 kg	2-280370.P **720,00 €** ●
Poutre en U 1200x200x200 nitrurée plasma	1200 mm	200 mm	200 mm	25 mm	env. 140 kg	2-280374.P **904,00 €** ●
Poutre en U 1400x200x200 nitrurée plasma	1400 mm	200 mm	200 mm	25 mm	env. 162 kg	2-280378.P **995,00 €** ●
Poutre en U 1500x200x200 nitrurée plasma	1500 mm	200 mm	200 mm	25 mm	env. 172 kg	2-280380.P **1.025,00 €** ●
Poutre en U 1600x200x200 nitrurée plasma	1600 mm	200 mm	200 mm	25 mm	env. 182 kg	2-280382.P **1.109,00 €** ●
Poutre en U 1800x200x200 nitrurée plasma	1800 mm	200 mm	200 mm	25 mm	env. 204 kg	2-280386.P **1.202,00 €** ●
Poutre en U 2000x200x200 nitrurée plasma	2000 mm	200 mm	200 mm	25 mm	env. 225 kg	2-280390.P **1.259,00 €** ●
Poutre en U 2400x200x200 nitrurée plasma	2400 mm	200 mm	200 mm	25 mm	env. 266 kg	2-280391.P **1.552,00 €** ●
Poutre en U 3000x200x200 nitrurée plasma	3000 mm	200 mm	200 mm	25 mm	env. 331 kg	2-280392.P **1.947,00 €** ●
Poutre en U 4000x200x200 nitrurée plasma	4000 mm	200 mm	200 mm	25 mm	env. 439 kg	2-280394.P **2.391,00 €** ●

MS=Épaisseur; ● = Article produit en stock; ○ = Article produit sur commande; Explications voir page 84

Disponible à partir de 5 pièces sans nitruration. Article produit sur commande.

Poutre en U 200/200 Alu-Titane

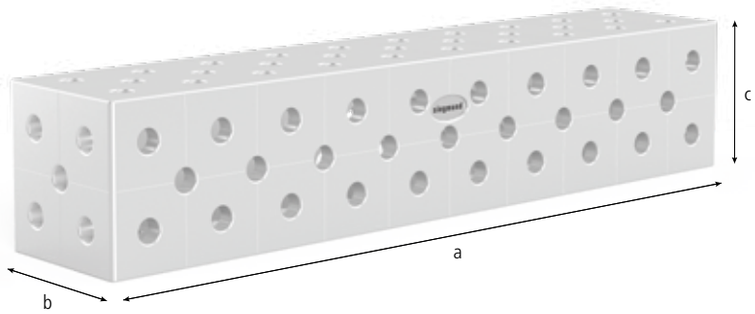

Description:

La poutre en U 200/200, version plus stable (bandeau 200 mm) est conçue spécialement pour les montages de pièces lourdes. Pour cela la poutre est fixée au moyen de boulons de liaison (Article Réf. 280560.N) avec la table.

Comme rallonge de table, la poutre doit être montée sur un pied à partir d'une longueur de 1000 mm.

En combinaison avec les pieds (Réf. 280376), les poutres sont utilisables avec les rails de bridage et de positionnement.

Grâce aux alésages sur 5 faces et la position diagonale des trous, de nombreuses possibilités de bridage avec des équerres et butées s'offrent à l'utilisateur.

Le quadrillage 100x100 facilite l'orientation.

A partir d'une longueur de 500 mm, toutes les poutres en U présentent des perçages pour le montage de pieds sur la face arrière.

Alu-Titane: Cette matière légère et de haute résistance est utilisée pour les équerres de grandes dimensions pour une question de poids. La résistance et la dureté de la fonte nitrurée ne peut par contre être atteinte.

Photos pour toutes les dimensions produits sur www.siegmund.com.

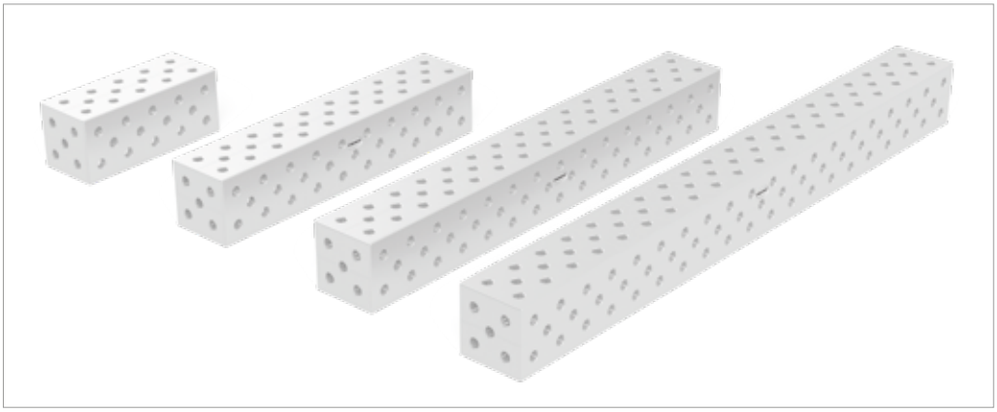



	Longueur: (a)	Largeur: (b)	Hauteur: (c)	MS: (d)	Poids:	Aluminium	
Poutre en U 500x200x200 Alu-Titane	500 mm	200 mm	200 mm	25 mm	env. 23 kg	3-280360.AT .	○
Poutre en U 1000x200x200 Alu-Titane	1000 mm	200 mm	200 mm	25 mm	env. 41 kg	3-280370.AT .	○
Poutre en U 1500x200x200 Alu-Titane	1500 mm	200 mm	200 mm	25 mm	env. 59 kg	3-280380.AT .	○
Poutre en U 2000x200x200 Alu-Titane	2000 mm	200 mm	200 mm	25 mm	env. 82 kg	3-280390.AT .	○
D'autres dimensions sur demande						.	○

MS=Épaisseur; ● = Article produit en stock; ○ = Article produit sur commande; Explications voir page 84

Poutre en U 400/200

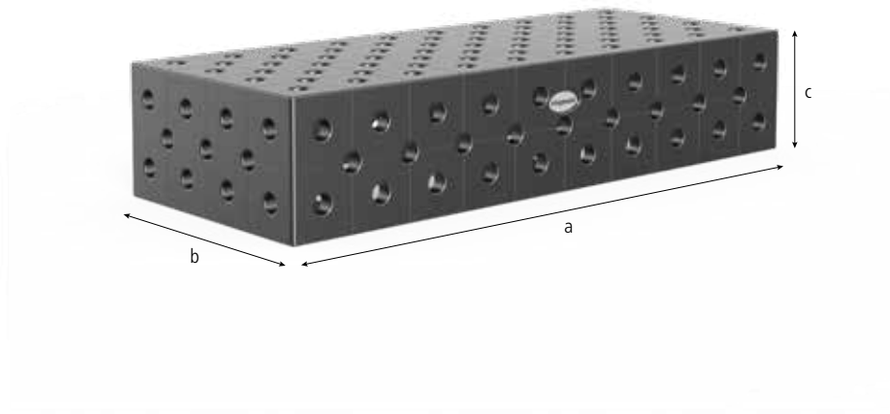

Description:

La poutre en U 400/200 (bandeau 200 mm) est conçue comme rallonge de table, pour montages verticaux mais aussi comme élément de liaison entre 2 tables. Pour cela la poutre est fixée au moyen de boulons de liaison (Réf. 280560.N) avec la table.

Comme rallonge de table, la poutre doit être montée sur un pied à partir d'une longueur de 1000 mm.

En combinaison avec les pieds, (Réf. 280371) les poutres peuvent être utilisées avec les rails de positionnement.

Grâce aux alésages sur 5 faces et la position diagonale des trous, de nombreuses possibilités de bridage avec des équerres et butées s'offrent à l'utilisateur.

Le quadrillage 100x100 mm facilite l'orientation.

A partir d'une longueur de 500 mm, toutes les poutres en U présentent des perçages pour le montage de pieds sur la face arrière (sauf 280310.P, 280360.P, 280360.2.P, 280630.3.P, 280321.P).

Photos pour toutes les dimensions produits sur www.siegmund.com.





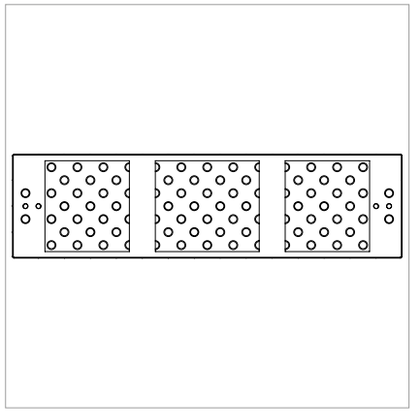



	Longueur: (a)	Largeur: (b)	Hauteur: (c)	MS: (d)	Poids:	nitrurée plasma	
Poutre en U 500x400x200 nitrurée plasma	500 mm	400 mm	200 mm	25 mm	env. 107 kg	2-280360.2.P **665,00 €**	●
Poutre en U 1000x400x200 nitrurée plasma	1000 mm	400 mm	200 mm	25 mm	env. 188 kg	2-280370.2.P **1.075,00 €**	●
Poutre en U 1200x400x200 nitrurée plasma	1200 mm	400 mm	200 mm	25 mm	env. 216 kg	2-280374.2.P **1.552,00 €**	○
Poutre en U 1500x400x200 nitrurée plasma	1500 mm	400 mm	200 mm	25 mm	env. 260 kg	2-280380.2.P **1.672,00 €**	●
Poutre en U 2000x400x200 nitrurée plasma	2000 mm	400 mm	200 mm	25 mm	env. 336 kg	2-280390.2.P **1.978,00 €**	●
Poutre en U 2400x400x200 nitrurée plasma	2400 mm	400 mm	200 mm	25 mm	env. 392 kg	2-280391.2.P **2.391,00 €**	○
Poutre en U 3000x400x200 nitrurée plasma	3000 mm	400 mm	200 mm	25 mm	env. 489 kg	2-280392.2.P **2.937,00 €**	●
Poutre en U 4000x400x200 nitrurée plasma	4000 mm	400 mm	200 mm	25 mm	env. 641 kg	2-280394.2.P **3.895,00 €**	○

MS=Épaisseur; ● = Article produit en stock; ○ = Article produit sur commande; Explications voir page 84

Disponible à partir de 5 pièces sans nitruration. Article produit sur commande.

Poutre en U 400/400

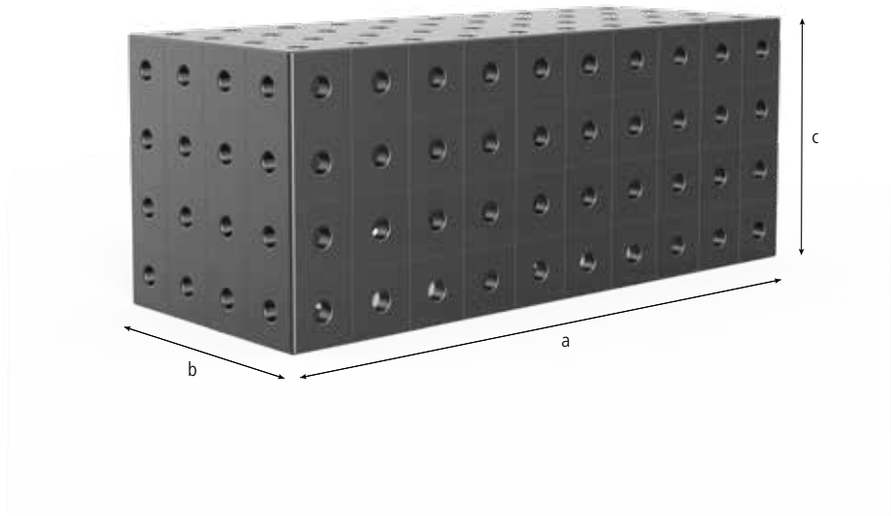

Description:

La poutre en U 400/400 (bandeau 400 mm) est conçue comme rallonge de table, pour montages verticaux mais aussi comme élément de liaison entre 2 tables. Pour cela la poutre est fixée au moyen de boulons de liaison (Réf. 280560.N) avec la table.

Comme rallonge de table, la poutre doit être montée sur un pied à partir d'une longueur de 1000 mm.

En combinaison avec les pieds, (Réf. 280371) les poutres peuvent être utilisées avec les rails de positionnement.

Grâce aux alésages sur 5 faces et la position diagonale des trous, de nombreuses possibilités de bridage avec des équerres et butées s'offrent à l'utilisateur.

Le quadrillage 100x100 mm facilite l'orientation.

A partir d'une longueur de 500 mm, toutes les poutres en U présentent des perçages pour le montage de pieds sur la face arrière (sauf 280310.P, 280360.P, 280360.2.P, 280630.3.P, 280321.P).

Quadrillage diagonal sur demande.

Photos pour toutes les dimensions produits sur www.siegmund.com.

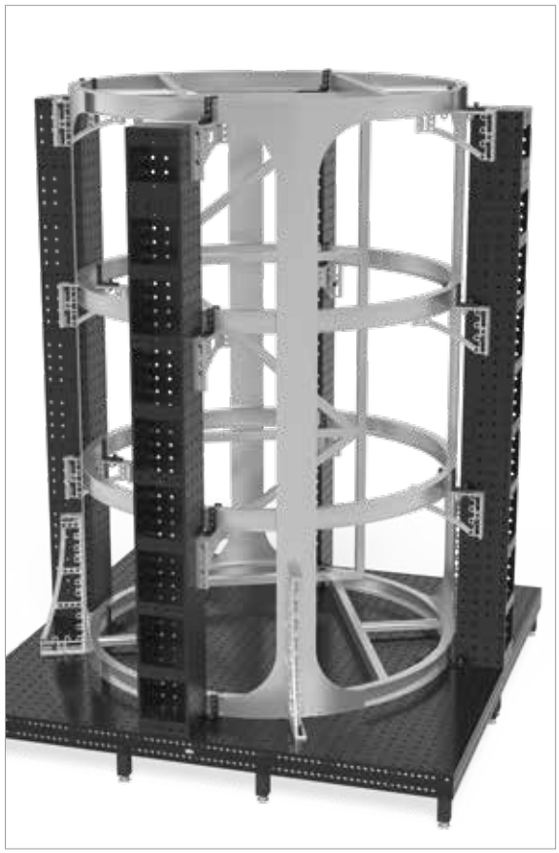



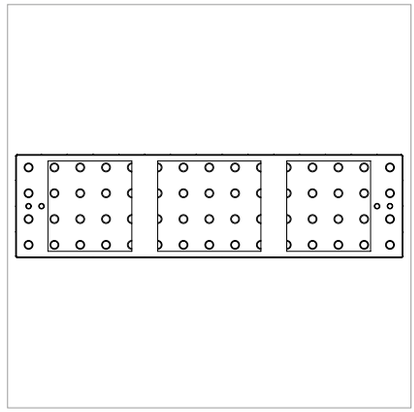



	Longueur: (a)	Largeur: (b)	Hauteur: (c)	MS: (d)	Poids:	nitrurée plasma
Poutre en U 500x400x400 nitrurée plasma	500 mm	400 mm	400 mm	25 mm	env. 176 kg	2-280360.3.P **1.016,00 €** ○
Poutre en U 1000x400x400 nitrurée plasma	1000 mm	400 mm	400 mm	25 mm	env. 295 kg	2-280370.3.P **1.693,00 €** ●
Poutre en U 1200x400x400 nitrurée plasma	1200 mm	400 mm	400 mm	25 mm	env. 340 kg	2-280374.3.P **1.920,00 €** ○
Poutre en U 1500x400x400 nitrurée plasma	1500 mm	400 mm	400 mm	25 mm	env. 414 kg	2-280380.3.P **2.455,00 €** ○
Poutre en U 2000x400x400 nitrurée plasma	2000 mm	400 mm	400 mm	25 mm	env. 533 kg	2-280390.3.P **2.964,00 €** ○
Poutre en U 2400x400x400 nitrurée plasma	2400 mm	400 mm	400 mm	25 mm	env. 622 kg	2-280391.3.P **3.725,00 €** ○
Poutre en U 3000x400x400 nitrurée plasma	3000 mm	400 mm	400 mm	25 mm	env. 770 kg	2-280392.3.P **4.477,00 €** ●
Poutre en U 4000x400x400 nitrurée plasma	4000 mm	400 mm	400 mm	25 mm	env. 1007 kg	2-280394.3.P **6.096,00 €** ○

MS=Épaisseur; ● = Article produit en stock; ○ = Article produit sur commande; Explications voir page 84

Disponible à partir de 5 pièces sans nitruration. Article produit sur commande.



Page 246
Boulon à billes rapide court



Page 246
Boulon à billes rapide long



Page 247
Boulon à billes réglage en hauteur court



Page 247
Boulon à billes réglage en hauteur long



Page 248
Boulon à billes réglage en hauteur Basic court



Page 248
Boulon à billes réglage en hauteur Basic long



Page 249
Boulon ajusté



Page 249
Boulon ajusté



Page 250
Boulon à billes tête plate court



Page 250
Boulon à billes tête plate long



Page 251
Boulon au ras de la table court



Page 251
Boulon au ras de la table long



Page 252
Boulon à billes rapide avec poignée



Page 253
Boulon de liaison à tête hexagonale court



Page 254
Boulon de liaison au ras de la table court



Page 254
Boulon de liaison au ras de la table long



Page 254
Boulon de liaison au ras de la table long



Page 255
Boulon de liaison au ras de la table Siegmund <-> Siegmund Light



Page 256
Roue à main filetée avec six pans intérieur court



Page 256
Roue à main filetée avec six pans intérieur long



Page 256
Lot d'entretoises pour boulons



Page 256
Bague de réglage



Page 258
Boulon de bridage magnétique 68



Page 258
Boulon de bridage magnétique 93



Page 258
Boulon de bridage magnétique 118



Boulons

Rapide et optimisé

Grâce à une mécanique éprouvée, le boulon se fixe et se retire en un tour de main.



Serrage très rapide grâce à un système multiplicateur de force

Ergonomie optimale de la roue à main: suffisamment de distance entre la roue à main et la pièce assure une prise en main aisée

Surface optimisée pour une prise en main maximale

Surface après trempe, la zone proche des alésages est rectifiée pour une précision maximale

Le corps du boulon en acier allié de qualité pour une résistance maximale

Pas de joint torique nécessaire grâce à la réduction des frottements internes; ce qui évite le blocage lorsque les alésages sont sales. Si besoin, un joint torique peut se monter

Multiplication de force avec des frottements internes réduits grâce aux 4 billes montées selon le principe du levier. Dans la plupart des cas, le serrage manuel suffit

Grosses billes Ø 12,7 mm, grande surface d'appui, centre de pression au maximum vers l'extérieur

Support sur 3 billes seulement permettant ainsi une répartition optimale de la force selon le principe des 3 points. Pas de joint torique nécessaire au maintien des billes!

Chanfrein permet le bridage en croix

Mécanisme breveté pour nettoyage et remplacement des billes



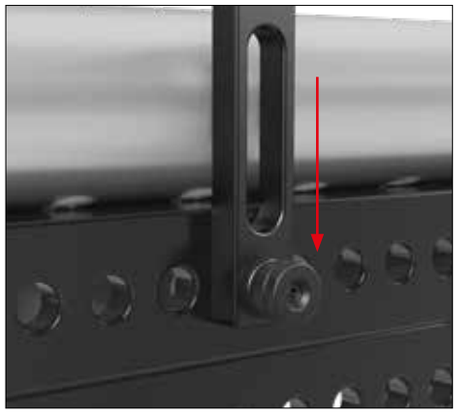

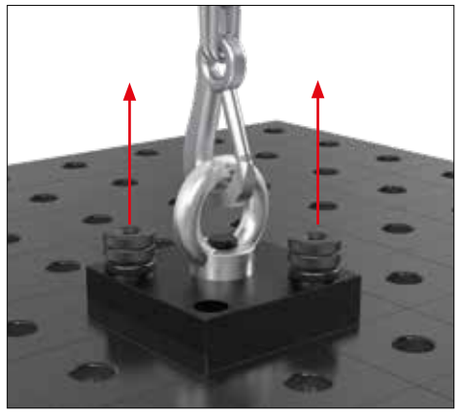

COUPLE DE SERRAGE (AM)

Le couple de serrage décrit la force, avec laquelle le boulon est serré grâce à la clé dynamométrique. Pour un serrage optimale, le couple de serrage ne doit pas dépassé la valeur indiquée.

Le boulon est conçu pour atteindre une force de serrage élevée avec un couple réduit. Ce qui permet un serrage à la main dans la plupart des cas.

AM maxi pour 280510: ≤ 25 Nm

FORCE DE CISAILLEMENT (SK)

Pour le cisaillement, il s'agit de forces, qui agissent sur les cotés de la surface de la section du boulon.

SK maxi pour 280510: ≤ 220 kN

FORCE DE TRACTION (ZK)

Par force de traction, on entend la force, qui agit en tirant sur le boulon fixé.

ZK maxi pour 280510: ≤ 25 kN

Vidéo du produit sous:

www.siegmund.com/V280510

Boulon à billes rapide





280510



280512

Description:

Le boulon à billes rapide avec blocage rotatif bruni est la pièce de liaison idéale entre les éléments de la gamme Siegmund. Ce boulon se caractérise par des billes de grande taille, qui en raison d'efforts de pression superficielle faibles n'abiment pas le chanfrein en bout d'alésage. La 4éme bille réduit les forces de frottement et augmente la force transmise par la molette de serrage. La nouvelle version du boulon rapide ne comporte plus de joint mais reste facile à nettoyer.

Ce boulon ne permet PAS de relier des tables entre elles ou des tables et des poutres en U!





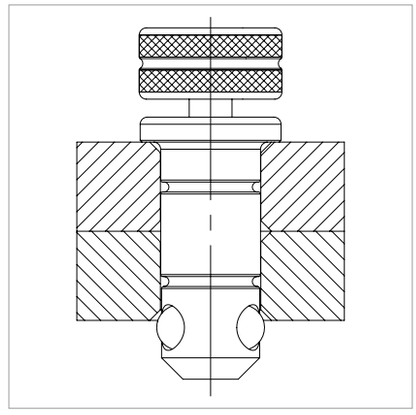

	Longueur: (a)	Ø: (o)	Poids:	SK:	AM:	ZK:	Réf.
Boulon à billes rapide court - bridage de 2 éléments - brunie - avec blocage en rotation	95 mm	28 mm	0,54 kg	220,00 kN	25,00 Nm	25,00 kN	2-280510 **46,00 €** ●
Boulon à billes rapide long - bridage de 3 éléments - brunie - avec blocage en rotation	120 mm	28 mm	0,65 kg	220,00 kN	25,00 Nm	25,00 kN	2-280512 **58,00 €** ●

SK=Force de cisaillement; AM=Couple de serrage; ZK=Force de traction; ● = Article produit en stock; ○ = Article produit sur commande; Explications voir page 84

Boulon à billes réglage en hauteur



Description:

Le boulon à billes réglable en hauteur est la pièce de liaison idéale entre les éléments de la gamme Siegmund. Il est utilisé pour le serrage d'éléments d'épaisseurs différentes. La plage de serrage pour le boulon de serrage court va de 45 à 53 mm et pour le boulon de serrage long de 70 à 78 mm. Les billes de grande taille déplacent le point de convergence des forces de pression et en raison d'efforts de pression de surface faibles n'abiment pas le chanfrein en bout d'alésage. Ceci est un avantage important par rapport à des boulons dont les billes sont de petite taille.

Le boulon réglable en hauteur se serre avec une roue à main intégrée ou une clé six pans de 14 (Réf. 280854).

Ce boulon ne permet PAS de relier des tables entre elles ou des tables et des poutres en U!



280532



280533







	Longueur: (a)	Ø: (o)	Poids:	SK:	AM:	ZK:	Réf.
Boulon à billes réglage en hauteur court - bridage de 2 éléments - brunie	100 mm	28 mm	0,60 kg	200,00 kN	25,00 Nm	25,00 kN	2-280532 **47,00 €** ●
Boulon à billes réglage en hauteur long - bridage de 3 éléments - brunie	125 mm	28 mm	0,70 kg	200,00 kN	25,00 Nm	25,00 kN	2-280533 **59,00 €** ●

SK=Force de cisaillement; AM=Couple de serrage; ZK=Force de traction; ● = Article produit en stock; ○ = Article produit sur commande; Explications voir page 84

Boulon à billes réglage en hauteur Basic







280536 280537

Description:

La boulon universel bruni Basic est la pièce de liaison idéale entre les éléments Siegmund. Il est utilisé pour assembler des éléments avec des épaisseurs différentes. La zone de serrage du boulon universel est de 42 à 57 mm pour le boulon court et 67 à 82 mm pour le boulon long. Grâce au joint torique, le boulon est autocentré dans les alésages. Les grandes billes déportent le point de pression vers l'extérieur et préserve ainsi les alésages.

Le boulon universel est serré grâce à une roue à main ou une clé six pans de 14 (Réf. 280854).

Ce boulon ne permet PAS de relier des tables entre elles ou des tables et des poutres en U!

L'alésage doit être nettoyé à la brosse avant utilisation de ce boulon simple et économique.



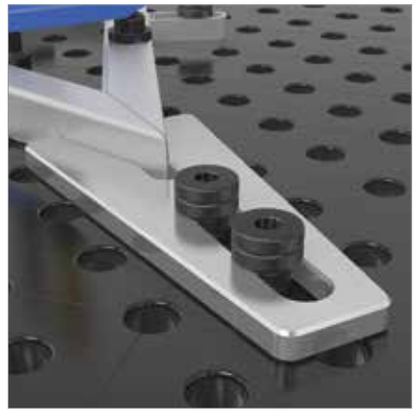

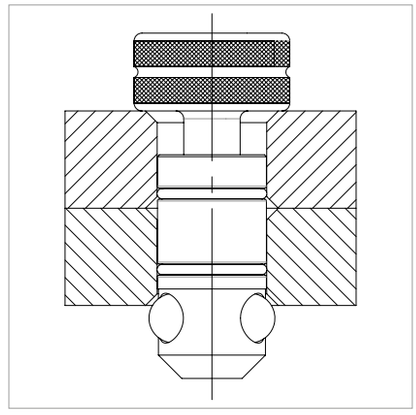

	Longueur: (a)	Ø: (o)	Poids:	SK:	AM:	ZK:	Réf.
Boulon à billes réglage en hauteur Basic court - bridage de 2 éléments - brunie	84 mm	28 mm	0,43 kg	200,00 kN	25,00 Nm	25,00 kN	2-280536 **35,00 €** ●
Boulon à billes réglage en hauteur Basic long - bridage de 3 éléments - brunie	108 mm	28 mm	0,55 kg	200,00 kN	25,00 Nm	25,00 kN	2-280537 **46,00 €** ●

SK=Force de cisaillement; AM=Couple de serrage; ZK=Force de traction; ● = Article produit en stock; ○ = Article produit sur commande; Explications voir page 84

Boulon ajusté

Description:

Le boulon ajusté sert à ajuster une bride ou une équerre fixée avec un seul boulon de serrage. On peut ainsi remplacer un boulon de serrage avec un boulon ajusté moins cher. De plus, on peut facilement former un angle avec des boulons ajustés, par ex. 90° ou 45°.

Sur la photo, on peut voir un exemple d'utilisation de gabarits spécifiques client.

Ce boulon ne permet PAS de relier des tables entre elles ou des tables et des poutres en U!







280540 280541



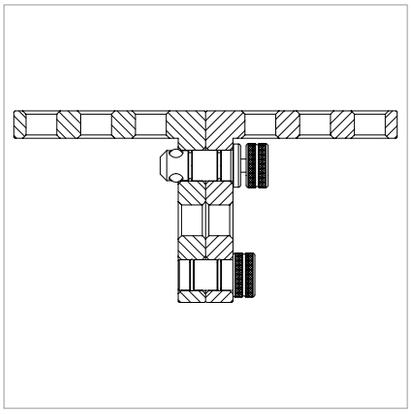

	Longueur: (a)	Ø: (o)	Poids:	Réf.
Boulon ajusté - brunie	70 mm	28 mm	0,40 kg	2-280540 ● **12,00 €**
Boulon ajusté - pour la fixation du châssis de liaison sur les rails	90 mm	28 mm	0,53 kg	2-280541 ● **16,00 €**

● = Article produit en stock; ○ = Article produit sur commande; Explications voir page 84

Boulon à billes tête plate



Description:

Le boulon à billes à tête plate bruni est surtout utilisé pour le bridage dans des oblongs, afin de gagner de la place.

Idéal pour visseuse sans fil jusqu'à 25 Nm de couple.

Ce boulon ne permet PAS de relier des tables entre elles ou des tables et des poutres en U!



280522



280523







	Longueur: (a)	Ø: (o)	Poids:	SK:	AM:	ZK:	Réf.
Boulon à billes tête plate court - bridage de 2 éléments - brunie	74 mm	28 mm	0,36 kg	220,00 kN	25,00 Nm	25,00 kN	2-280522 **41,00 €** ●
Boulon à billes tête plate long - bridage de 3 éléments - brunie	99 mm	28 mm	0,46 kg	220,00 kN	25,00 Nm	25,00 kN	2-280523 **48,00 €** ●
Goupille filetée pour 280522 - lot de 10							2-289020 **12,00 €** ●
Goupille filetée pour 280523 - lot de 10							2-289013 **12,00 €** ●

SK=Force de cisaillement; AM=Couple de serrage; ZK=Force de traction; ● = Article produit en stock; ○ = Article produit sur commande; Explications voir page 84

Boulon au ras de la table

Description:

Le boulon au ras de la table permet une liaison entre 2 éléments sans dépasser de l'épaisseur de table ou d'un élément de bridage. Son principe est le même que pour les autres boulons à 4 billes. Sa tête est noyée dans le lamage. Il ne convient pas pour le bridage dans un oblong.

Ce boulon ne permet PAS de relier des tables entre elles ou des tables et des poutres en U!







280528 280529

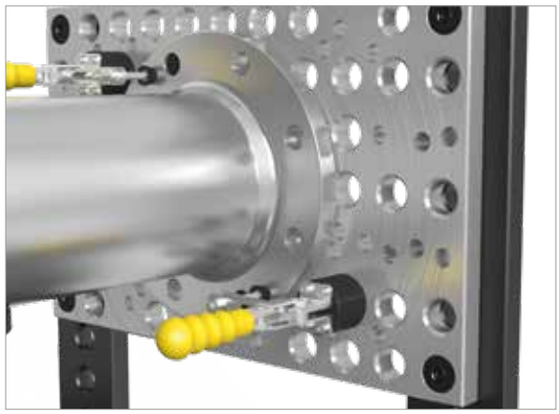



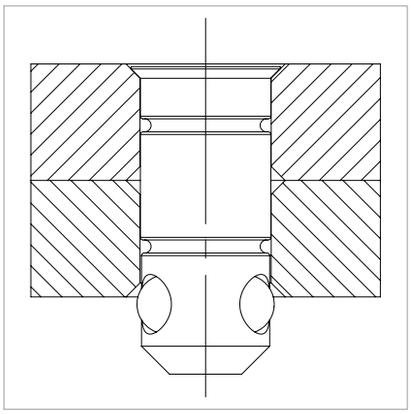

	Longueur: (a)	Ø: (o)	Poids:	SK:	AM:	ZK:	Réf.
Boulon au ras de la table court - bridage de 2 éléments - brunie	67 mm	28 mm	0,30 kg	220,00 kN	25,00 Nm	10,00 kN	2-280528 **41,00 €** ●
Boulon au ras de la table long - bridage de 3 éléments - brunie	91 mm	28 mm	0,41 kg	220,00 kN	25,00 Nm	10,00 kN	2-280529 **54,00 €** ●

SK=Force de cisaillement; AM=Couple de serrage; ZK=Force de traction; ● = Article produit en stock; ○ = Article produit sur commande; Explications voir page 84

Boulon à billes rapide avec poignée





280516

Description:

Le boulon à billes avec poignée permet de brider rapidement, facilement et surtout sans outil supplémentaire les accessoires.

La course de bridage peut se régler à l'aide de l'écrou de réglage de 33 à 60 mm.

Ce boulon ne permet PAS de relier des tables entre elles ou des tables et des poutres en U!

Disponible à partir du 01.04.2019.

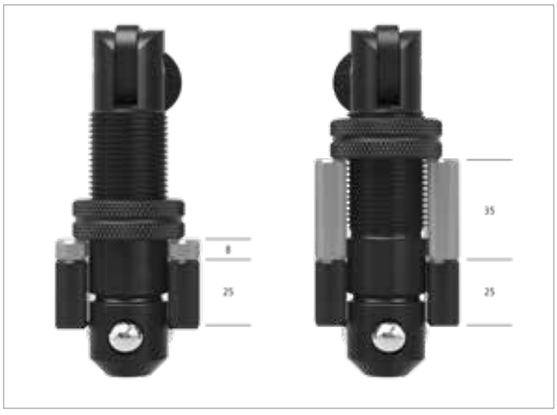



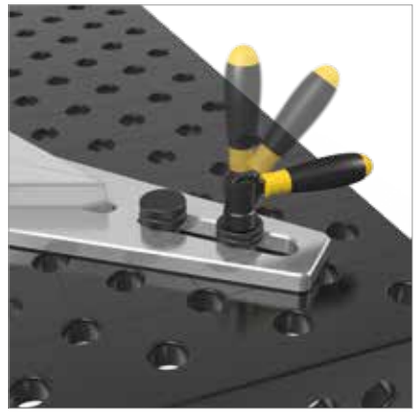

	Longueur: (a)	Ø: (o)	Poids:	SK:	ZK:	Réf.
Boulon à billes rapide avec poignée - brunie	235 mm	28 mm	0,63 kg	220,00 kN	25,00 kN	2-280516 **59,00 €** ●

SK=Force de cisaillement; ZK=Force de traction; ● = Article produit en stock; ○ = Article produit sur commande; Explications voir page 84

Boulon de liaison à tête hexagonale



Description:

Le boulon de liaison à tête hexagonale bruni a été conçu comme élément de liaison fixe de longue durée pour les alésages Système.
La capacité d'auto centrage du corps de boulon assure un montage facile.

Le boulon de liaison est serré avec une clé de 36 et une clé de 24.



280550.1

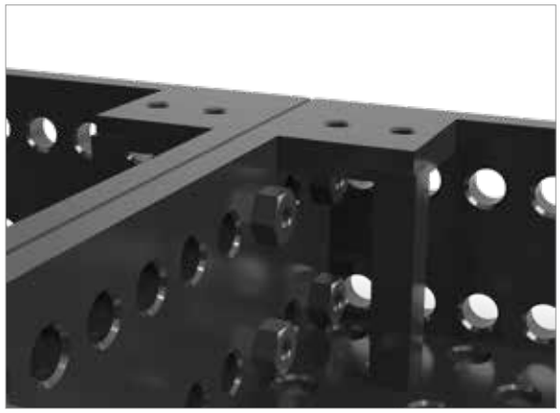



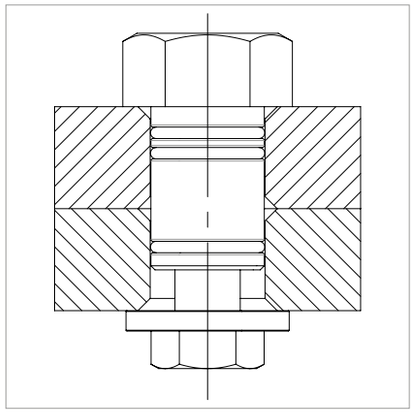

	Longueur: (a)	Ø: (o)	Poids:	SK:	AM:	ZK:	Réf.	
Boulon de liaison à tête hexagonale court - bridage de 2 éléments - brunie - à six pans intérieurs	58 mm	28 mm	0,40 kg	200,00 kN	25,00 Nm	20,00 kN	2-280550.1 **26,00 €**	●

SK=Force de cisaillement; AM=Couple de serrage; ZK=Force de traction; ● = Article produit en stock; ○ = Article produit sur commande; Explications voir page 84

Boulon de liaison au ras de la table

Description:

Le boulon de liaison, conçu spécialement pour une fixation de longue durée de grands éléments Siegmund comme par exemple les tables, les équerres en U.

Grâce à la vis à six pans intérieurs et la capacité d'auto-centrage du boulon, le montage est très simple. La tête du boulon et la vis de fixation présentent un six pans de 10 pour le serrage.

Le boulon de liaison assure une fixation solide et durable. Il n'est pas compatible avec les oblongs.





280560.N



280561



280562

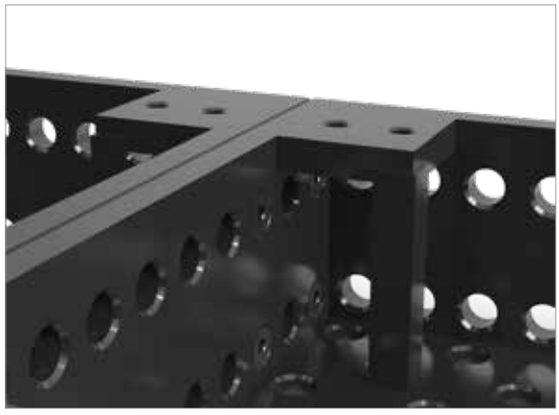



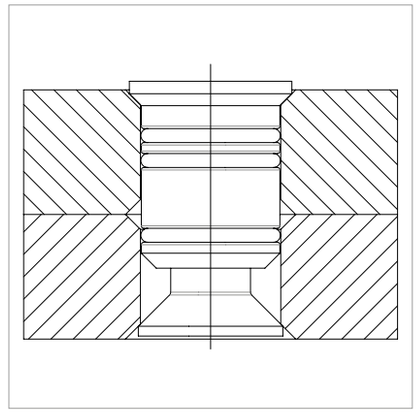

		Longueur: (a)	Ø: (o)	Poids:	SK:	AM:	ZK:	Réf.
Boulon de liaison au ras de la table court - bridage de 2 éléments - nitrurée - à six pans intérieurs	N BAR	50 mm	28 mm	0,12 kg	200,00 kN	25,00 Nm	10,00 kN	2-280560.N **19,00 €** ●
Boulon de liaison au ras de la table long - bridage de 3 éléments - brunie - à six pans intérieurs		75 mm	28 mm	0,20 kg	200,00 kN	25,00 Nm	10,00 kN	2-280561 **24,00 €** ●
Boulon de liaison au ras de la table long - bridage de 4 éléments - brunie - à six pans intérieurs		100 mm	28 mm	0,34 kg	200,00 kN	25,00 Nm	10,00 kN	2-280562 **29,00 €** ●

SK=Force de cisaillement; AM=Couple de serrage; ZK=Force de traction; ● = Article produit en stock; ○ = Article produit sur commande; Explications voir page 84

= Résistance à la rayure N = Protection contre les projections de soudure BAR = Protection contre la corrosion

Boulon de liaison au ras de la table Premium Light

Description:

Le boulon de liaison est conçu pour assembler les tables de soudure et accessoires Siegmund (épaisseur 25 mm) avec les produits Siegmund premium Light (épaisseur 15 mm) grâce aux alésages système.

La poutre en U Premium Light est fixée sur la table à l'aide du boulon de liaison (Réf. 800562)





800562



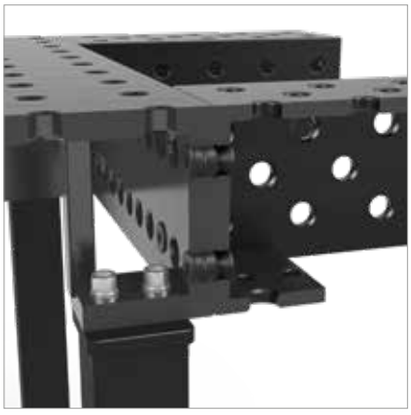

	Longueur: (a)	Ø: (o)	Poids:	Réf.
Boulon de liaison au ras de la table Siegmund <-> Siegmund Light - brunie	40 mm	28 mm	0,15 kg	2-800562 **19,00 €** ●

● = Article produit en stock; ○ = Article produit sur commande; Explications voir page 84

Pièces de rechange pour boulons


280510.1


280512.1


280501


280653


289007.10


289009.10


289010.10


289016.10


289102

	Longueur: (a)	Hauteur: (c)	Ø: (o)	Poids:	Réf.
Roue à main filetée avec six pans intérieur court - Pièce de rechange pour boulon rapide 280510	70 mm		40 mm	0,23 kg	2-280510.1 **15,00 €** ●
Roue à main filetée avec six pans intérieur long - Pièce de rechange pour boulon rapide 280512	95 mm		40 mm	0,30 kg	2-280512.1 **16,00 €** ●
Lot d'entretoises pour boulons - pour tous les boulons - composé de 1x rondelle 1 mm, 4x rondelle 2 mm, 1x rondelle 6 mm, 1x rondelle 10 mm				0,12 kg	2-280501 **9,00 €** ●
Bague de réglage - pour 280604, 280625, 280608		10 mm	28 mm	0,05 kg	2-280653 **7,00 €** ●
Billes - pour boulons 28 - lot de 10					2-289007.10 **3,00 €** ●
Joint torique 22 mm intérieur - pour boulons à billes, vés et boulons ajustés 28 - lot de 10					2-289009.10 **2,00 €** ●
Joint torique 24 mm intérieur - pour tous les boulons 28 - lot de 10					2-289010.10 **2,00 €** ●
Joint torique 31 mm intérieur - pour boulons réglables en hauteur confort 28 - lot de 10					2-289016.10 **2,00 €** ●
Pièces de rechange pour boulon ancienne version avec joint torique + Billes - 10x 289009, 10x 289007, 10x 289010					2-289102 **4,00 €** ●

● = Article produit en stock; ○ = Article produit sur commande; Explications voir page 84


280510.1
289007.10


280501

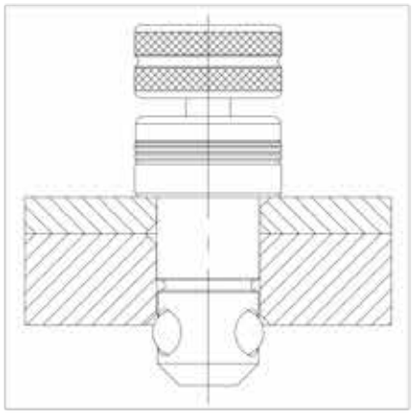

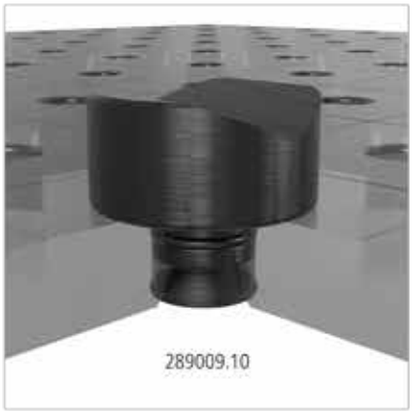
289009.10


280653

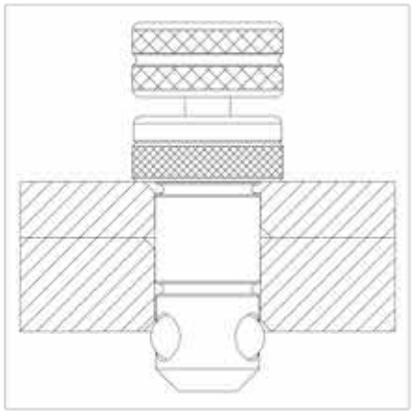


289009.10



Boulon de bridage magnétique





280740



280740.1



280740.2



280741



280741.C

Description:

Le boulon de bridage magnétique permet un bridage rapide sans visser ni utiliser d'outils.
Le boulon magnétique est particulièrement adapté pour des pièces sensibles au serrage comme par exemple des pièces en tôle fine ou des éléments ne présentant pas d'appui pour le serrage comme par exemple des carters fermés en tôle.

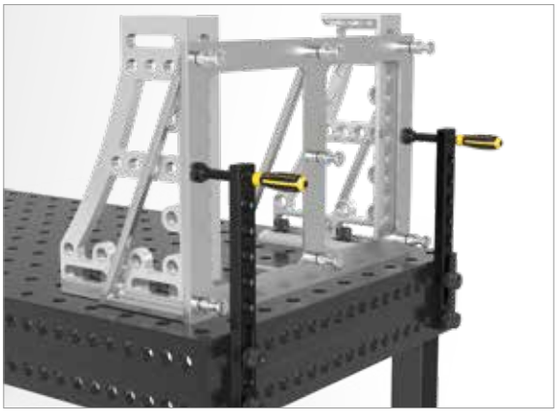

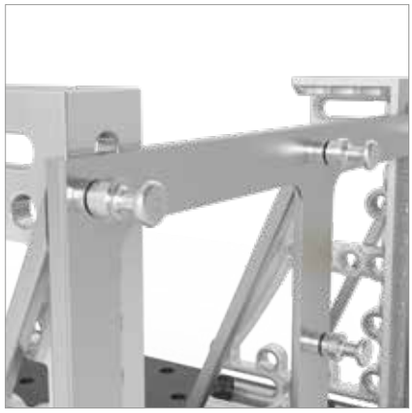



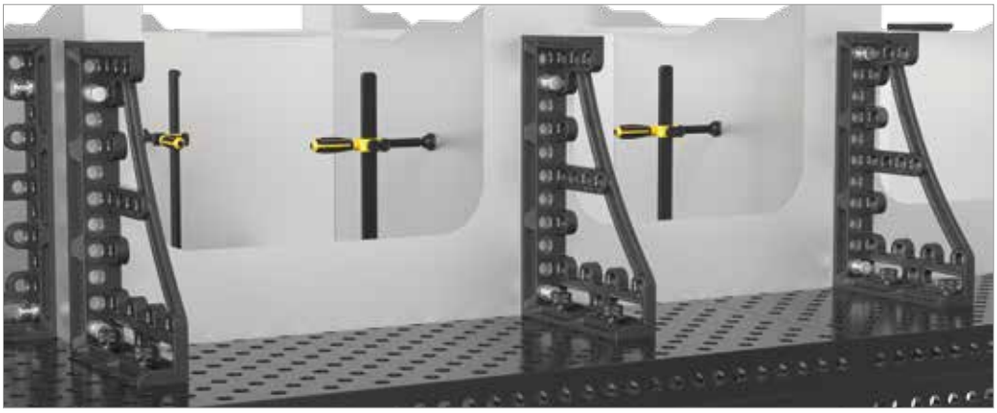

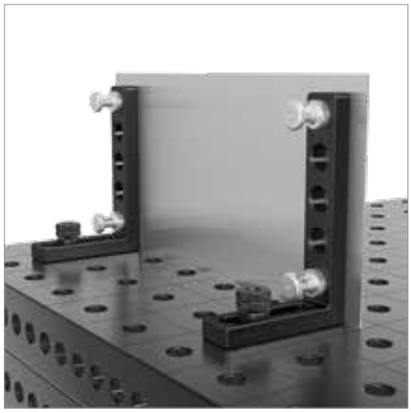

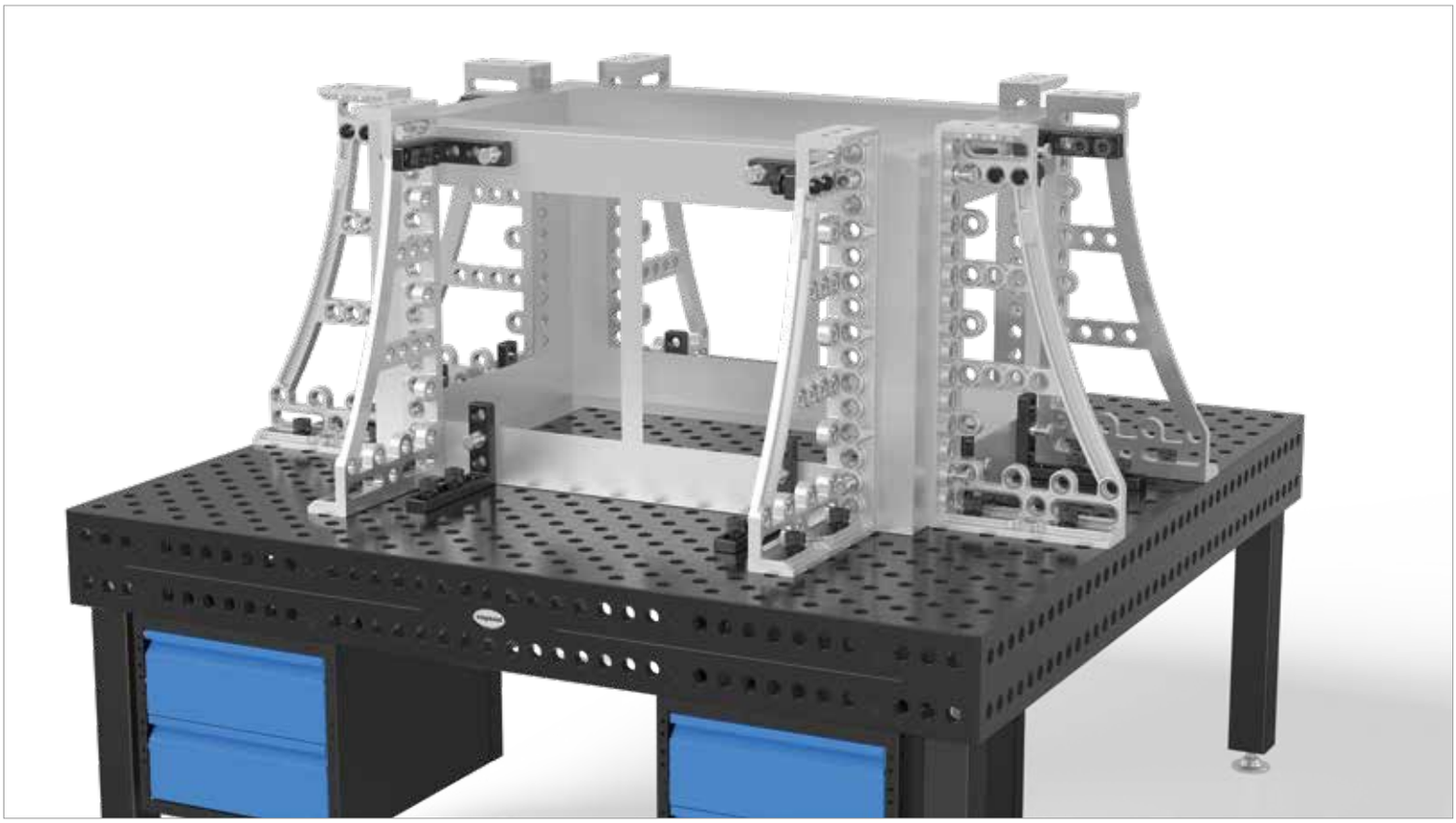

		Longueur: (a)	Ø: (o)	Poids:	Réf.	
Boulon de bridage magnétique 68 - Arbre longueur 25 mm - Aluminium	ALU	68 mm	28 mm	0,09 kg	2-280740 **24,00 €**	●
Boulon de bridage magnétique 93 - Arbre longueur 50 mm - Aluminium	ALU	93 mm	28 mm	0,13 kg	2-280740.1 **29,00 €**	●
Boulon de bridage magnétique 118 - Arbre longueur 75 mm - Aluminium	ALU	118 mm	28 mm	0,16 kg	2-280740.2 **32,00 €**	●
Entretoise pour boulons magnétiques - brunie		25 mm	40 mm	0,12 kg	2-280741 **7,00 €**	●
Entretoise pour boulons magnétiques - chromée, Délai de livraison env. 10 semaines		25 mm	40 mm	0,12 kg	2-280741.C **17,00 €**	○

● = Article produit en stock; ○ = Article produit sur commande; Explications voir page 84



Page 264
Pince de bridage Professional



Page 266
Pince de bridage Professional XL



Page 268
Pince de bridage Professional 45°/90°



Page 270
Pince de bridage rapide Professional



Page 272
Tube vertical + Croix fonte



Page 274
Pince de bridage Professional à bridage vertical



Page 274
Pince de bridage Professional 45°/90° à bridage vertical



Page 275
Pince de bridage rapide conventionelle



Page 276
Pince de bridage tubulaire Universel



Page 278
Pince de bridage tubulaire Basic 90°



Page 280
Pince de bridage tubulaire Basic 180°



Page 282
Adaptateur 45° pour pince de bridage 280610



Page 283
Douille filetée



Page 284
Vé pour pinces de bridage



Page 284
Vé pour pinces de bridage



Page 284
Vé pour pinces de bridage



Page 284
Embout de serrage ébauche pour pinces de bridage



Page 286
Vé Duo Ø 40



Page 286
Vé Duo Ø 40



Page 286
Vé Duo Ø 40



Page 287
Embout de serrage sphérique pour pinces de bridage



Page 287
Embout de serrage sphérique pour pinces de bridage



Page 287
Embout de serrage sphérique pour pinces de bridage



Page 288
Douille d'angle 45° pour tube de bridage



Page 288
Douille d'angle 90° pour tube de bridage



Page 288
Support d'angle 45° pour tube de bridage



Page 288
Support d'angle 90° pour tube de bridage



Page 289
Pont de bridage 2 appuis pour pinces de bridage



Page 289
Pont de bridage 3 appuis pour pinces de bridage



Pinces de bridage & Accessoires

Vidéo du produit sous:

www.siegmund.com/V280610



280631.2	280631.1	280631
500 mm	350 mm	200 mm



280617



280662

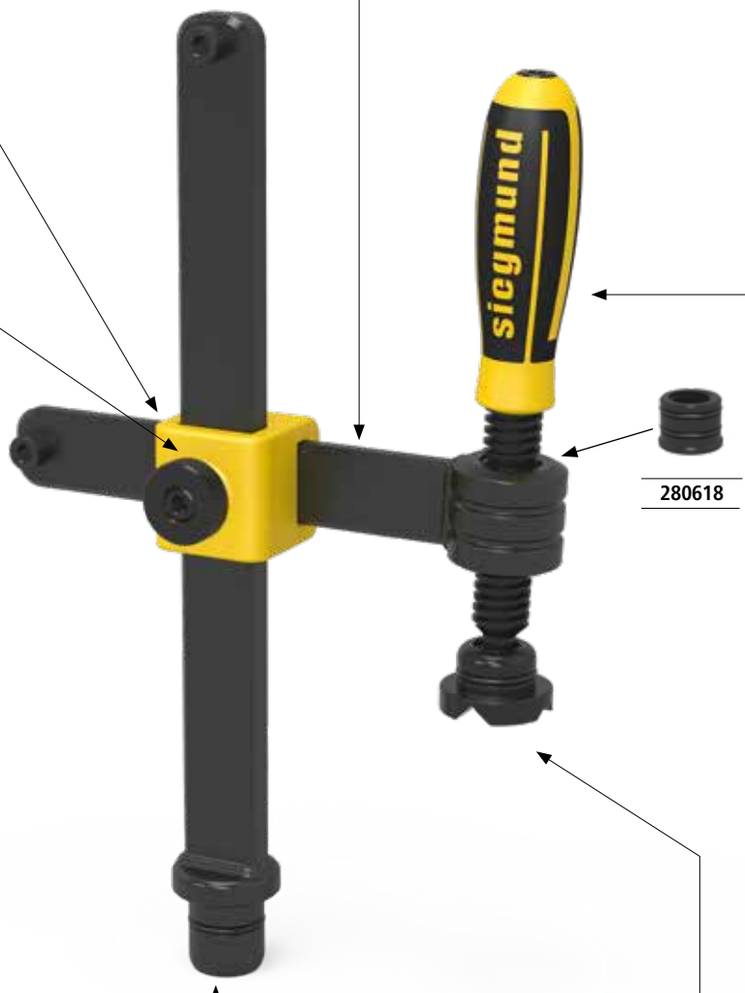

280618



280634.2	280634.1	280634
170 mm	135 mm	100 mm



280636.2	280636.1	280636
170 mm	135 mm	100 mm



280635.2	280635.1	280635
170 mm	135 mm	83 mm

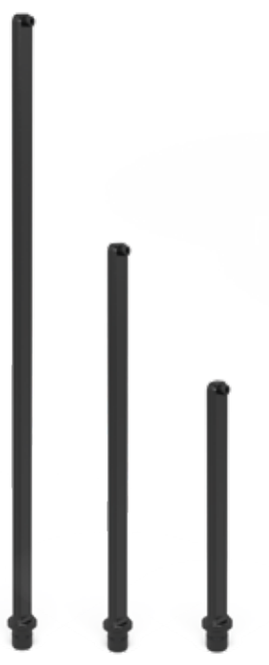

280632.2	280632.1	280632
800 mm	500 mm	310 mm





Ø 35	280660 brunie / nitrurée	280660.E Inox	280660.PA Polyamide



Ø 40	280650 brunie / nitrurée	280650.A Aluminium	280650.PA Polyamide



Ø 40	280657.1.N nitrurée	280658.E Inox	280659.PA Polyamide

Pour tous les articles pour la pince 280610, voir pages 265. Les vés pour les pinces de bridage à la page 284; 286; 287.



280618

280679



280644
200 mm



280678
200 mm

280653



280634.2	280634.1	280634
170 mm	135 mm	100 mm



280636.2	280636.1	280636
170 mm	135 mm	100 mm



280635.2	280635.1	280635
170 mm	135 mm	83 mm



280677.3	280677.2	280677.1	280677
800 mm	500 mm	300 mm	250 mm





Ø 35	280660	280660.E	280660.PA
	brunie / nitrurée	Inox	Polyamide



Ø 40	280650	280650.A	280650.PA
	brunie / nitrurée	Aluminium	Polyamide



Ø 40	280657.1.N	280658.E	280659.PA
	nitrurée	Inox	Polyamide

Pour tous les articles pour la pince 280604, voir pages 277. Les vés pour les pinces de bridage à la page 284; 286; 287.

Pince de bridage Professional

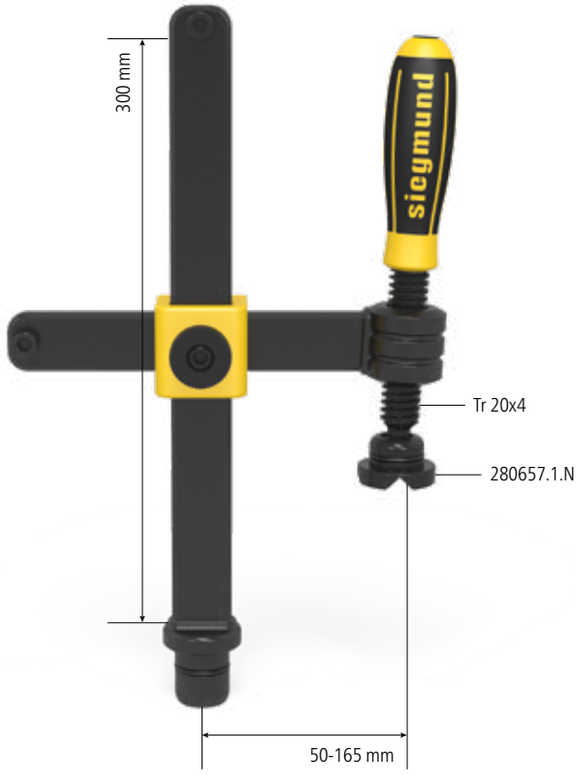

Description:

La pince de bridage Professional permet le bridage puissant et précis de pièces très différentes. L'efficacité de la pince est due au réglage rapide et précis et au démontage très simple. Pour une utilisation individualisée, les bras horizontaux et verticaux sont disponibles avec des longueurs spéciales. Les dimensions du bras horizontal sont de 30x10 mm et celles du bras vertical de 30x14 mm. De plus, le bras vertical est trempé.

Le vé de la pince de bridage est interchangeable pour permettre le bridage sûr de tous types d'éléments à souder. Vous trouverez nos différents vés page 284.

La pince de bridage a une durée de vie très longue grâce au matériau nitruré et à la possibilité de commander les pièces de rechange au détail.

Avec la nouvelle roue à main sur le croisillon en fonte, le réglage de la hauteur est encore plus rapide.
La clé à six pans intérieurs de 6 en haut du manche permet le réglage précis de la force de bridage de la pince à l'aide d'une clé dynamométrique.



280610.N



280610.S

Version standard		charge maxi:	Poids:	Réf.	
Pince de bridage Professional	N BAR	5 kN	2,70 kg	2-280610.N **69,00 €**	●
Pince de bridage Professional longueur spéciale				2-280610.S .	○

● = Article produit en stock; ○ = Article produit sur commande; Explications voir page 84

Version standard 280610:
composé de 1x 280634.N, 1x 280631.N, 1x 280632.N, 1x 280618.N, 1x 280617, 1x 280662.N, 1x 280657.1.N


280634.N


280635.N


280636.N


280631.N


280632.N


280618.N


280617


280662.N

Pièces de rechange, dimensions spéciales et pièces pour une configuration individualisée				
Axe fileté avec poignée - pour 280610, 280612, 280630, 280604, 280625, 280608 - filetage trapézoïdal 20 x 4 mm	100 mm 2-280634.N ● **11,00 €**	135 mm 2-280634.1.N ● **12,00 €**	170 mm 2-280634.2.N ● **13,00 €**	longueur spéciale 2-280634.S ○ ·
Axe fileté avec 6 pans - pour 280610, 280612, 280630, 280604, 280625, 280608 - filetage trapézoïdal 20 x 4 mm	83 mm 2-280635.N ● **12,00 €**	135 mm 2-280635.1.N ● **13,00 €**	170 mm 2-280635.2.N ● **15,00 €**	longueur spéciale 2-280635.S ○ ·
Axe fileté avec poignée en croix - pour 280610, 280612, 280630, 280604, 280625, 280608 - filetage trapézoïdal 20 x 4 mm	100 mm 2-280636.N ● **12,00 €**	135 mm 2-280636.1.N ● **13,00 €**	170 mm 2-280636.2.N ● **15,00 €**	longueur spéciale 2-280636.S ○ ·
Bras horizontal - pour 280610, 280611 - sans bague 280618, merci de commander en plus	200 mm 2-280631.N ● **10,00 €**	350 mm 2-280631.1.N ● **12,00 €**	500 mm 2-280631.2.N ● **16,00 €**	longueur spéciale 2-280631.S ○ ·
Bras vertical - pour 280610, 280612, 280611 - le bras vertical est traité	310 mm 2-280632.N ● **19,00 €**	500 mm 2-280632.1.N ● **24,00 €**	800 mm 2-280632.2.N ● **31,00 €**	longueur spéciale 2-280632.S ○ ·
Douille filetée - filetage trapézoïdal 20 x 4 mm pour pince de bridage System 28 - pour 280610, 280612, 280625 - nitrurée				2-280618.N ● **7,00 €**
Croix fonte - pour 280610, 280611, 280615, 220610.1, 220615.1 - sans roue à main				45 mm 2-280617 ● **18,00 €**
Roue à main pour croix fonte - pour 280610, 280612, 280630, 280615, 280611, 220610.1, 220630.1, 220615.1				25 mm 2-280662.N ● **8,00 €**

● = Article produit en stock; ○ = Article produit sur commande; Explications voir page 84

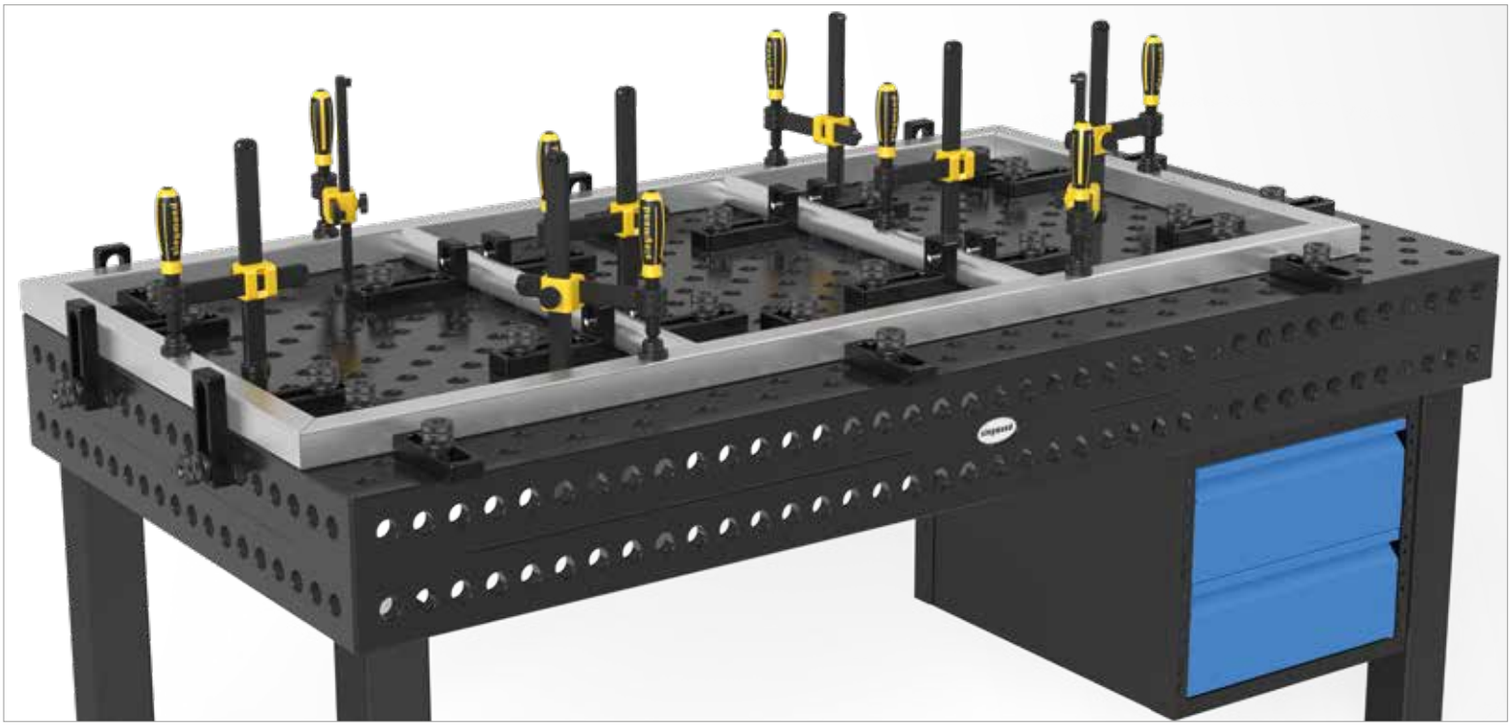

Pince de bridage Professional XL

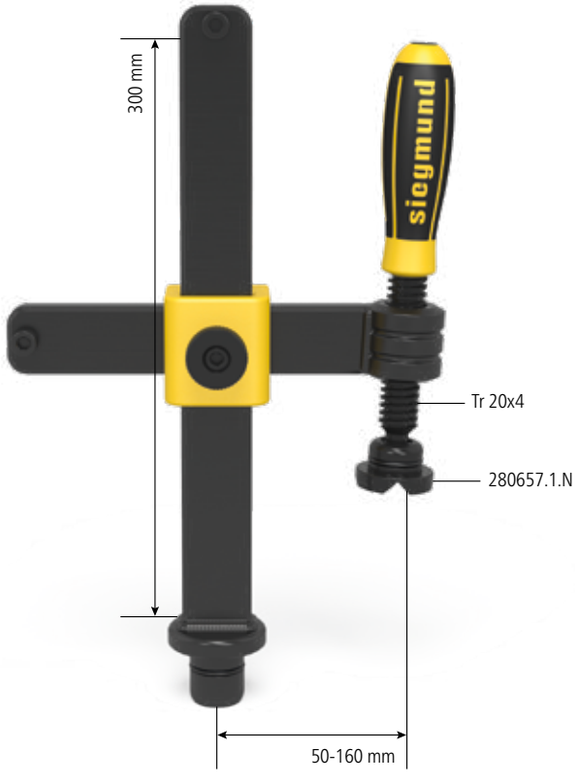

Description:

La pince de bridage Professional XL est l'outil permettant un serrage nécessitant des forces importantes.

Le vé de serrage est interchangeable pour s'adapter à la pièce à brider. Différents vés sont disponibles voir Page 284.

Les élément verticaux et horizontaux sont disponibles en différentes longueurs. Les plats utilisés sont de section 35x14 mm.

Une durée de vie importante et une usure faible sont garanties par le brunissage et par la possibilité de commander les pièces à l'unité.

Grâce à la nouvelle vis manuelle au niveau de la croix en fonte, la hauteur est réglable très rapidement.
A l'aide d'un six pans intérieur de 6 au niveau de la poignée, la force de serrage est réglable précisément avec une clé dynamométrique.



280612



280612.S

Version standard	charge maxi:	Poids:	Réf.	
Pince de bridage Professional XL	7 kN	3,40 kg	2-280612 **82,00 €**	●
Pince de bridage Professional XL longueur spéciale			2-280612.S .	○

● = Article produit en stock; ○ = Article produit sur commande; Explications voir page 84

Version standard 280612:
composé de 1x 280634.N, 1x 280638, 1x 280639, 1x 280618.N, 1x 280617.1, 1x 280662.N, 1x 280657.1.N


280634.N


280635.N


280636.N


280638


280639


280618.N


280617.1


280662.N

Pièces de rechange, dimensions spéciales et pièces pour une configuration individualisée				
Axe fileté avec poignée - pour 280610, 280612, 280630, 280604, 280625, 280608 - filetage trapézoïdal 20 x 4 mm	100 mm 2-280634.N ● **11,00 €**	135 mm 2-280634.1.N ● **12,00 €**	170 mm 2-280634.2.N ● **13,00 €**	longueur spéciale 2-280634.S ○ ·
Axe fileté avec 6 pans - pour 280610, 280612, 280630, 280604, 280625, 280608 - filetage trapézoïdal 20 x 4 mm	83 mm 2-280635.N ● **12,00 €**	135 mm 2-280635.1.N ● **13,00 €**	170 mm 2-280635.2.N ● **15,00 €**	longueur spéciale 2-280635.S ○ ·
Axe fileté avec poignée en croix - pour 280610, 280612, 280630, 280604, 280625, 280608 - filetage trapézoïdal 20 x 4 mm	100 mm 2-280636.N ● **12,00 €**	135 mm 2-280636.1.N ● **13,00 €**	170 mm 2-280636.2.N ● **15,00 €**	longueur spéciale 2-280636.S ○ ·
Bras horizontal - pour 280612 - sans bague 280618, merci de commander en plus	200 mm 2-280638 ● **12,00 €**	350 mm 2-280638.1 ● **18,00 €**	500 mm 2-280638.2 ● **24,00 €**	longueur spéciale 2-280638.S ○ ·
Bras vertical - pour 280612 - le bras vertical est traité	310 mm 2-280639 ● **21,00 €**	500 mm 2-280639.1 ● **30,00 €**	800 mm 2-280639.2 ● **43,00 €**	longueur spéciale 2-280639.S ○ ·
Douille filetée - filetage trapézoïdal 20 x 4 mm pour pince de bridage System 28 - pour 280610, 280612, 280625 - nitrurée				2-280618.N ● **7,00 €**
Croix fonte - pour 280612 - sans roue à main				52 mm 2-280617.1 ● **22,00 €**
Roue à main pour croix fonte - pour 280610, 280612, 280630, 280615, 280611, 220610.1, 220630.1, 220615.1				25 mm 2-280662.N ● **8,00 €**

● = Article produit en stock; ○ = Article produit sur commande; Explications voir page 84

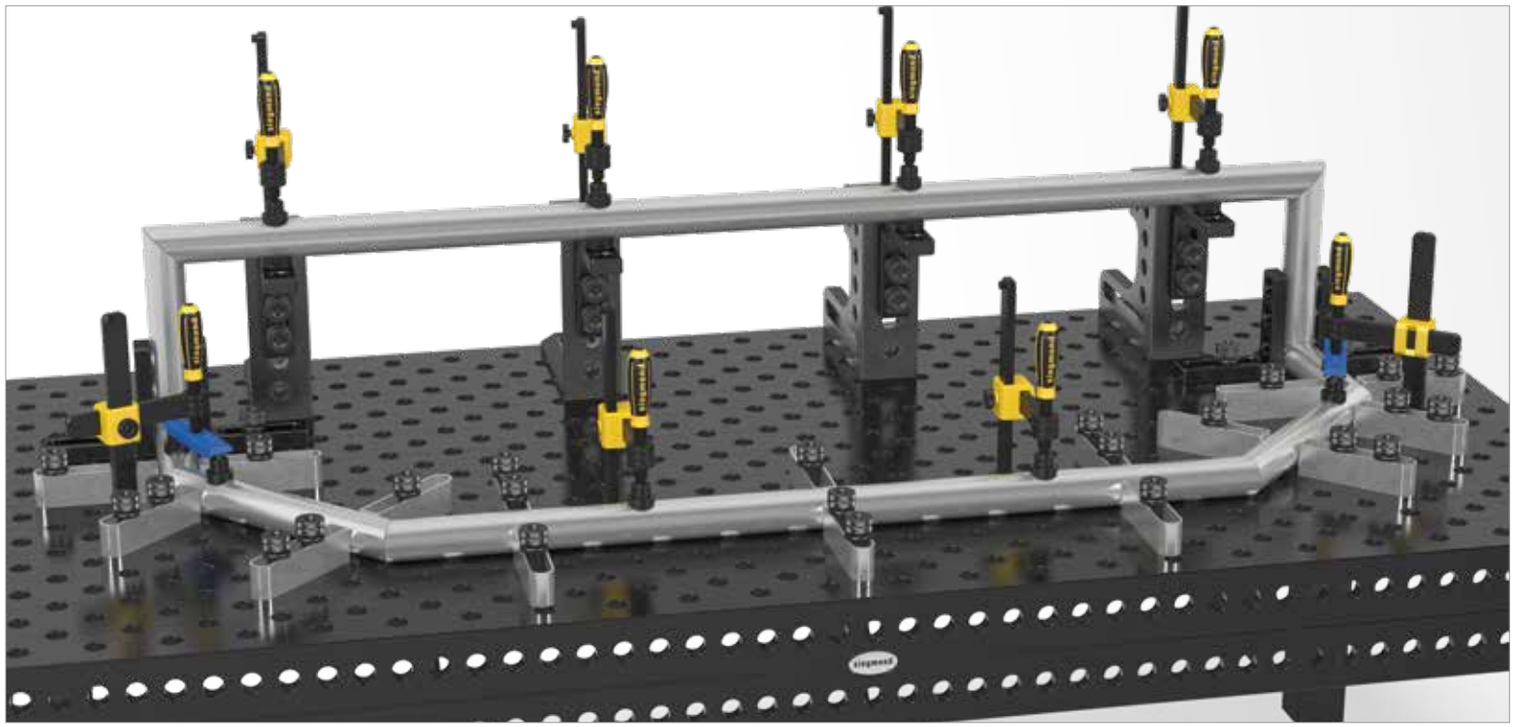

Pince de bridage Professional 45°/90°

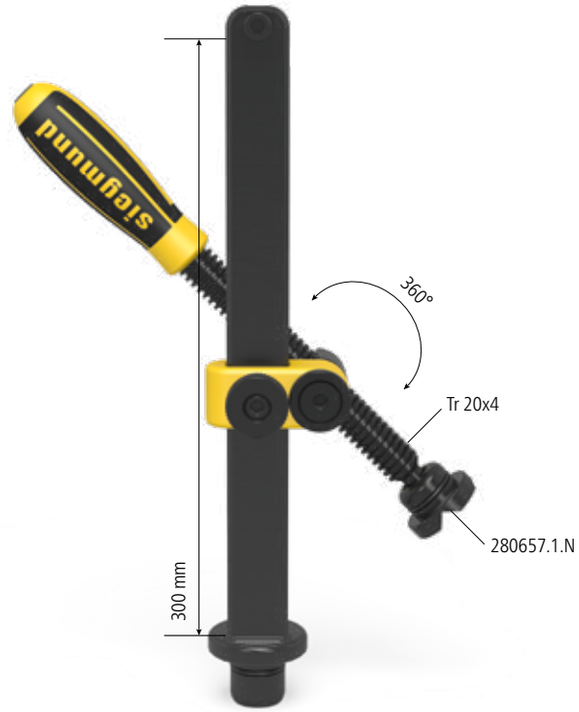

Description:

La pince de bridage Professional 45°/90° remplace avantageusement une pince à 45° ou 90°. Le réglage rotatif en continu de 0°-360° permet de nouvelles possibilités.

Le vé de la pince de bridage est interchangeable pour permettre le bridage sûr de tous types d'éléments de soudure très différents. Vous trouverez les vés adaptés à partir de la page 284. Les dimensions des plats utilisés sont de 30x14 mm.

La pince de bridage vous assure une grande efficacité et une longue durée de vie grâce au matériau nitruré et la possibilité de commander les pièces de rechange au détail.

La roue à main sur le croisillon fonte permet le réglage de la hauteur très rapide. La vis à six pans intérieur de 6 en haut du manche permet le réglage précis de la force de bridage de la pince à l'aide d'une clé dynamométrique.



280630.N



280630.S

Version standard		charge maxi:	Poids:	Réf.	
Pince de bridage Professional 45°/90°	N BAR	5 kN	2,30 kg	2-280630.N **65,00 €**	●
Pince de bridage Professional 45°/90° longueur spéciale				2-280630.S .	○

● = Article produit en stock; ○ = Article produit sur commande; Explications voir page 84

Version standard 280630:
composé de 1x 280634.2.N, 1x 280633.N, 1x 289108, 1x 280617.2, 1x 280662.N, 1x 289109, 1x 280657.1.N


280634.2.N


280635.2.N


280636.2.N


280633.N


289108


280617.2


280662.N


289109

Pièces de rechange, dimensions spéciales et pièces pour une configuration individualisée								
Axe fileté avec poignée - pour 280610, 280612, 280630, 280604, 280625, 280608 - filetage trapézoïdal 20 x 4 mm	100 mm 2-280634.N **11,00 €**	●	135 mm 2-280634.1.N **12,00 €**	●	170 mm 2-280634.2.N **13,00 €**	●	longueur spéciale 2-280634.S ·	○
Axe fileté avec 6 pans - pour 280610, 280612, 280630, 280604, 280625, 280608 - filetage trapézoïdal 20 x 4 mm	83 mm 2-280635.N **12,00 €**	●	135 mm 2-280635.1.N **13,00 €**	●	170 mm 2-280635.2.N **15,00 €**	●	longueur spéciale 2-280635.S ·	○
Axe fileté avec poignée en croix - pour 280610, 280612, 280630, 280604, 280625, 280608 - filetage trapézoïdal 20 x 4 mm	100 mm 2-280636.N **12,00 €**	●	135 mm 2-280636.1.N **13,00 €**	●	170 mm 2-280636.2.N **15,00 €**	●	longueur spéciale 2-280636.S ·	○
Bras vertical - pour 280630 - le bras vertical est traité	310 mm 2-280633.N **19,00 €**	●	500 mm 2-280633.1.N **24,00 €**	●	800 mm 2-280633.2.N **31,00 €**	●	longueur spéciale 2-280633.S ·	○
Guidage tige filetée - pour 280630							42 mm 2-289108 **4,00 €**	●
Croix fonte - pour 280630, 220630.1 - sans roue à main							70 mm 2-280617.2 **18,00 €**	●
Roue à main pour croix fonte - pour 280610, 280612, 280630, 280615, 280611, 220610.1, 220630.1, 220615.1							25 mm 2-280662.N **8,00 €**	●
Disque pour croix fonte - pour 280630, 220630.1 - avec vis noyée M10x25							10 mm 2-289109 **3,00 €**	●

● = Article produit en stock; ○ = Article produit sur commande; Explications voir page 84

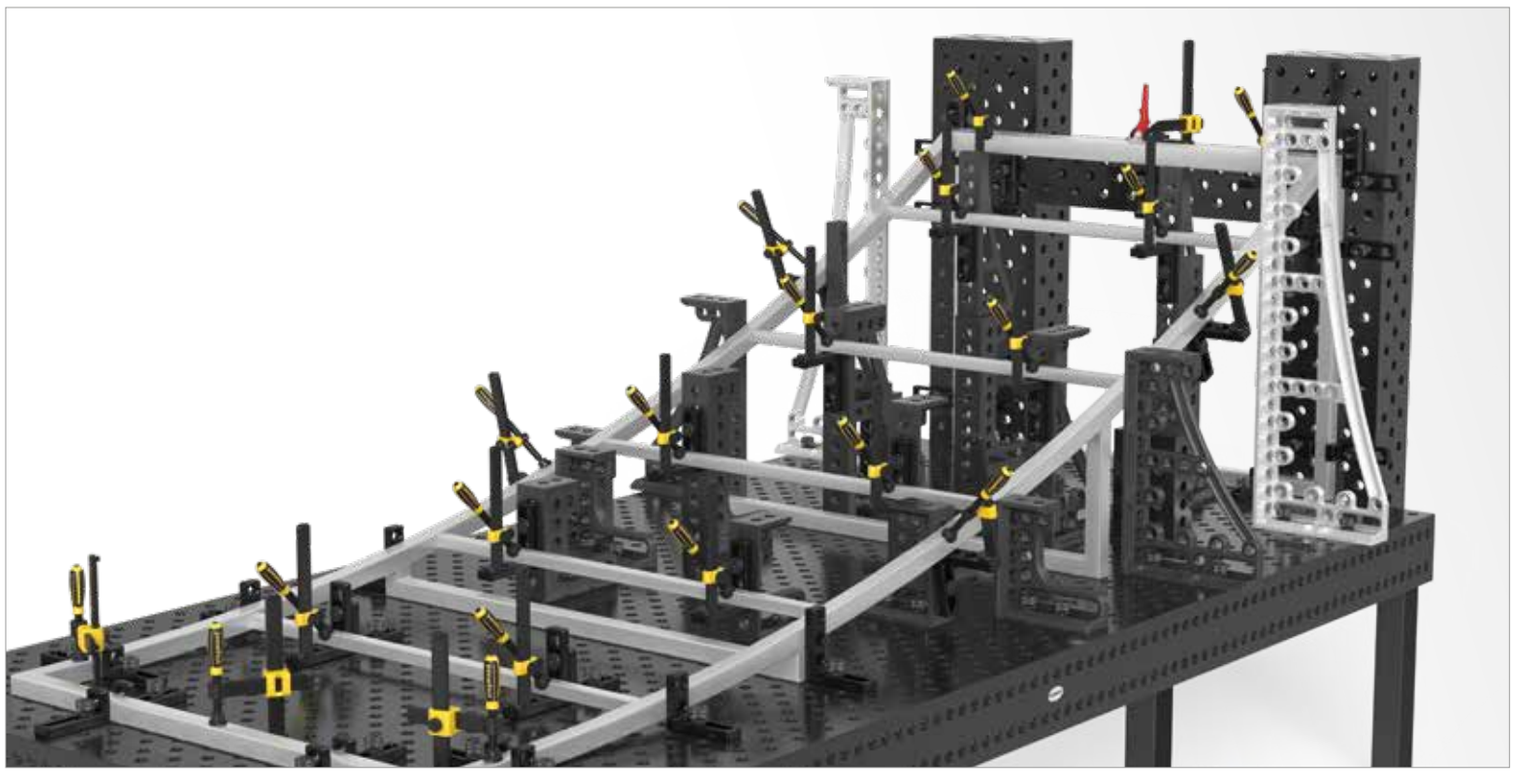

Pince de bridage rapide Professional

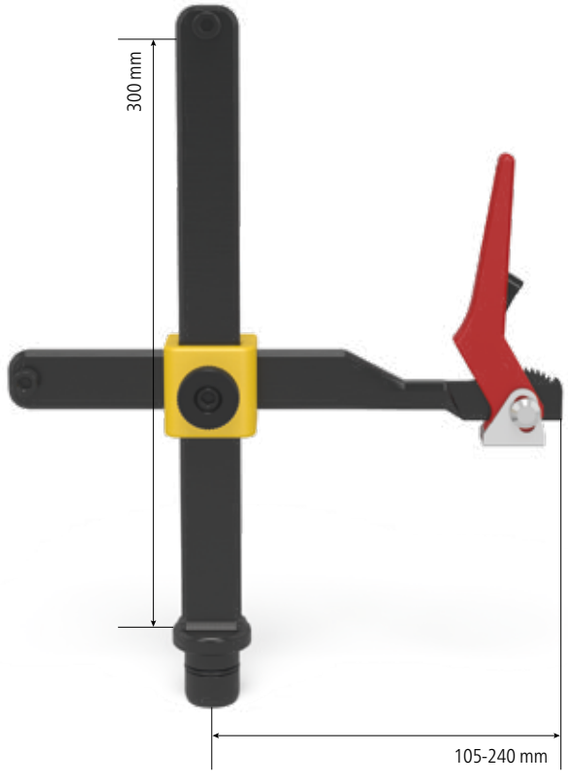

Description:

La pince de bridage rapide Professional permet un serrage rapide et puissant des pièces à souder. Grâce au cliquet, la force de serrage est réglable individuellement. Avec la nouvelle roue à main, le réglage en hauteur est très rapide.

Une durée de vie longue et une grande fonctionnalité sont assurées grâce au brunissage des éléments et à la possibilité de commander les pièces au détail.

La nouvelle roue à main sur la croix en fonte permet un réglage en hauteur en un tour de main. A l'aide du six pans intérieur en haut de la poignée de la pince de bridage, le réglage de la force de serrage est possible avec une clé dynamométrique.



280615



280615.S

Version standard	charge maxi:	Poids:	Réf.	
Pince de bridage rapide Professional	5 kN	2,00 kg	2-280615 **88,00 €**	●
Pince de bridage rapide Professional longueur spéciale			2-280615.S .	○

● = Article produit en stock; ○ = Article produit sur commande; Explications voir page 84

Version standard 280615:
composé de 1x 280637, 1x 280632.N, 1x 280617, 1x 280662.N



280637



280632.N



280617



280662.N

Pièces de rechange, dimensions spéciales et pièces pour une configuration individualisée								
Bras horizontal avec serrage rapide - pour 280615, 220615.1	200 mm 2-280637 **47,00 €**	●	350 mm 2-280637.1 **50,00 €**	●	500 mm 2-280637.2 **54,00 €**	●	longueur spéciale 2-280637.S ·	○
Bras vertical - pour 280610, 280612, 280611 - le bras vertical est traité	310 mm 2-280632.N **19,00 €**	●	500 mm 2-280632.1.N **24,00 €**	●	800 mm 2-280632.2.N **31,00 €**	●	longueur spéciale 2-280632.S ·	○
Croix fonte - pour 280610, 280611, 280615, 220610.1, 220615.1 - sans roue à main							45 mm 2-280617 **18,00 €**	●
Roue à main pour croix fonte - pour 280610, 280612, 280630, 280615, 280611, 220610.1, 220630.1, 220615.1							25 mm 2-280662.N **8,00 €**	●

● = Article produit en stock; ○ = Article produit sur commande; Explications voir page 84



Tube vertical + Croix fonte

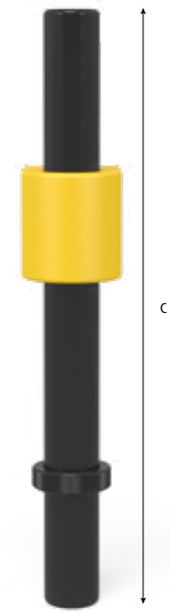


280617.4


280617.6


280642


280653

Tube vertical - standard = 300	300 mm 2-280642 **17,00 €**	●	500 mm 2-280642.1 **21,00 €**	●	800 mm 2-280642.2 **29,00 €**	●	longueur spéciale 2-280642.S .	○
Bague de réglage - pour 280604, 280625, 280608							2-280653 **7,00 €**	●
Croix fonte - pour 280638, 280642 - sans roue à main							67 mm 2-280617.4 **21,00 €**	●
Croix fonte - pour 280631, 280642 - sans roue à main							69 mm 2-280617.6 **21,00 €**	●

● = Article produit en stock; ○ = Article produit sur commande; Explications voir page 84

Exemples de variantes



280642 + 280653 + 280617.4 + 280637



280632 + 280617.4 + 280678 + 280634.1 + 280657.1.N



280642 + 280653 + 280617.4 + 280631 + 280634 + 280657.1.N



280639 + 280644 + 280617.6 + 280634 + 280657.1.N



280642 + 280653 + 280617.4 + 280631 + 280635.1 + 280657.1.N



280642 + 280653 + 280617.4 + 280631 + 280636 + 280660



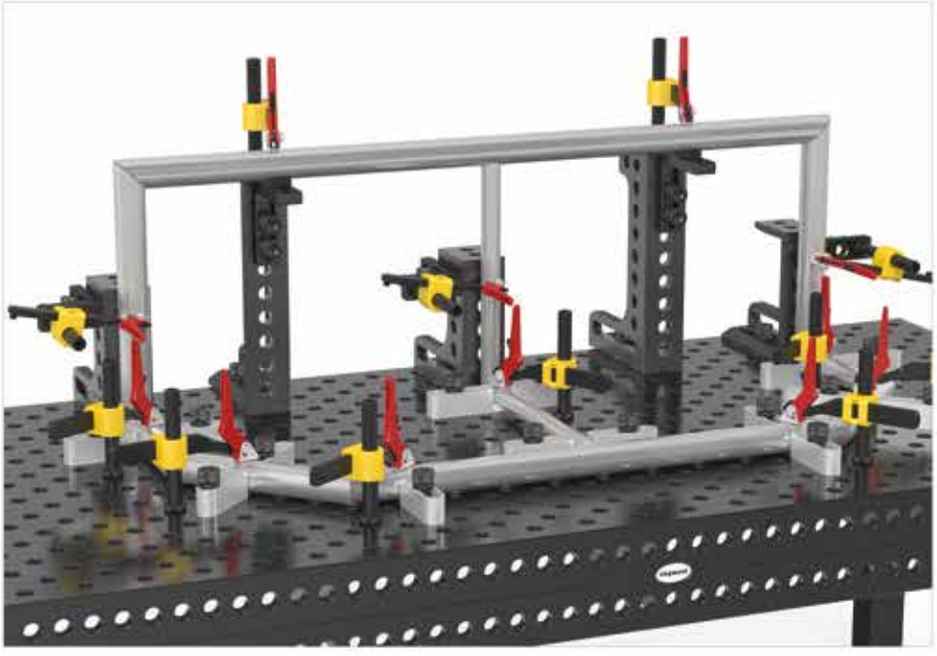

Pince de bridage Professional à bridage vertical

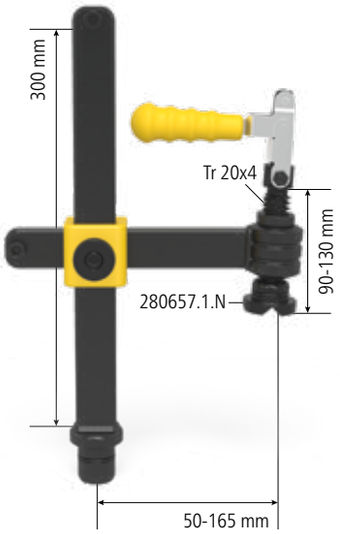


280611.1


280611.2


009902

Description:

La pince de bridage Professional à serrage vertical permet un serrage rapide et très simple. En raison du serrage du haut vers la bas, on atteint un maximum de force de serrage. L'avantage de cette pince de bridage se trouve dans sa course importante.

La pince de bridage est bloquée en hauteur par simple serrage avec la nouvelle roue à main.

Bras vertical traité.

Le prisme de serrage est interchangeable pour s'adapter à la pièce à brider. Différents vés sont disponibles voir Page 284.





	Largeur: (b)	Hauteur: (c)	charge maxi	Poids:	Réf.	
Pince de bridage Professional à bridage vertical	222 mm	310 mm	2,5 kN	3,30 kg	2-280611.1 **100,00 €**	●
Pince de bridage Professional 45°/90° à bridage vertical		310 mm	2,5 kN	2,20 kg	2-280611.2 **97,00 €**	●
Pince de bridage verticale		85 mm		0,40 kg	2-009902 **67,00 €**	●

● = Article produit en stock; ○ = Article produit sur commande; Explications voir page 84

Pince de bridage rapide conventionelle

Description:

Le serre-joint rapide conventionel avec son mécanisme simple mais précis permet un bridage rapide.

La pince existe en différentes dimensions.

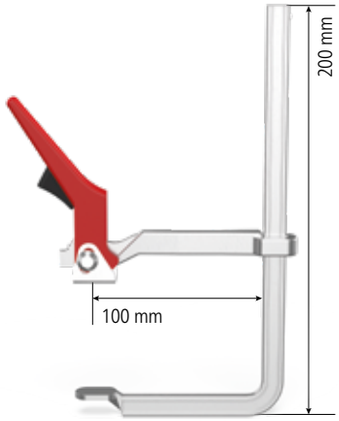


280616


280616.1


280616.2


280616.3







	Longueur: (a)	Largeur: (b)	Poids:	Réf.
Pince de bridage rapide conventionelle S20	200 mm	100 mm	1,10 kg	2-280616 **57,00 €** ●
Pince de bridage rapide conventionelle S25	250 mm	120 mm	1,50 kg	2-280616.1 **64,00 €** ●
Pince de bridage rapide conventionelle S30	300 mm	140 mm	2,30 kg	2-280616.2 **75,00 €** ●
Pince de bridage rapide conventionelle S40	400 mm	120 mm	2,50 kg	2-280616.3 **78,00 €** ●

● = Article produit en stock; ○ = Article produit sur commande; Explications voir page 84

Pince de bridage tubulaire Basic Universel



Description:

La pince de bridage tubulaire universelle permet le bridage dans un angle de + / - 42°. Cette pince tubulaire présente les avantages d'une pince standard 45° ou 90° car elle permet le bridage droit ou en angle, ce qui offre de nouvelles possibilités d' utilisation et une zone de bridage plus grande et variable.

Le tube horizontal avec une longueur de 200 mm est réglable en continu et permet en combinaison avec l'axe rotatif un bridage très flexible. Le tube vertical a une longueur de 250 mm.

Le vé est interchangeable pour permettre le bridage d'éléments à souder très différents. Différents vés voir page 284.

Le matériel bruni et la possibilité de commander les pièces à l'unité garantissent une durée de vie longue. Le tube vertical est positionné en hauteur dans les alésages grâce à une bague (Réf. 280653). La pince tubulaire universelle est équipée en standard avec un axe fileté de 135 mm.



280604



280604.S

Version standard	charge maxi:	Poids:	Réf.	
Pince de bridage tubulaire Universel	3 kN	2,30 kg	2-280604 **69,00 €**	●
Pince de bridage tubulaire Universel longueur spéciale			2-280604.S .	○

● = Article produit en stock; ○ = Article produit sur commande; Explications voir page 84

Version standard 280604:
composé de 1x 280634.1.N, 1x 280678, 1x 280677, 1x 280679, 1x 280653, 1x 280657.1.N


280634.1.N


280635.1.N


280636.1.N


280678


280677


280679


280653

Pièces de rechange, dimensions spéciales et pièces pour une configuration individualisée					
Axe fileté avec poignée - pour 280610, 280612, 280630, 280604, 280625, 280608 - filetage trapézoïdal 20 x 4 mm		100 mm 2-280634.N ● **11,00 €**	135 mm 2-280634.1.N ● **12,00 €**	170 mm 2-280634.2.N ● **13,00 €**	longueur spéciale 2-280634.S ○ ·
Axe fileté avec 6 pans - pour 280610, 280612, 280630, 280604, 280625, 280608 - filetage trapézoïdal 20 x 4 mm		83 mm 2-280635.N ● **12,00 €**	135 mm 2-280635.1.N ● **13,00 €**	170 mm 2-280635.2.N ● **15,00 €**	longueur spéciale 2-280635.S ○ ·
Axe fileté avec poignée en croix - pour 280610, 280612, 280630, 280604, 280625, 280608 - filetage trapézoïdal 20 x 4 mm		100 mm 2-280636.N ● **12,00 €**	135 mm 2-280636.1.N ● **13,00 €**	170 mm 2-280636.2.N ● **15,00 €**	longueur spéciale 2-280636.S ○ ·
Tube horizontal - pour 280604				200 mm 2-280678 ● **24,00 €**	longueur spéciale 2-280678.S ○ ·
Tube vertical - pour 280604, 280625 - Utilisable comme bras horizontal pour pince de bridage	250 mm 2-280677 ● **17,00 €**	300 mm 2-280677.1 ● **19,00 €**	500 mm 2-280677.2 ● **24,00 €**	800 mm 2-280677.3 ● **31,00 €**	longueur spéciale 2-280677.S ○ ·
Porte-mandrin - pour 280604					42 mm 2-280679 ● **7,00 €**
Bague de réglage - pour 280604, 280625, 280608					2-280653 ● **7,00 €**

● = Article produit en stock; ○ = Article produit sur commande; Explications voir page 84

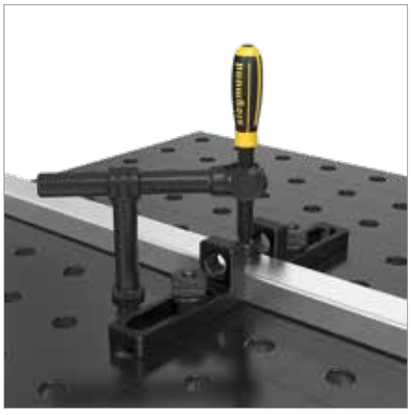









Pince de bridage tubulaire Basic 90°

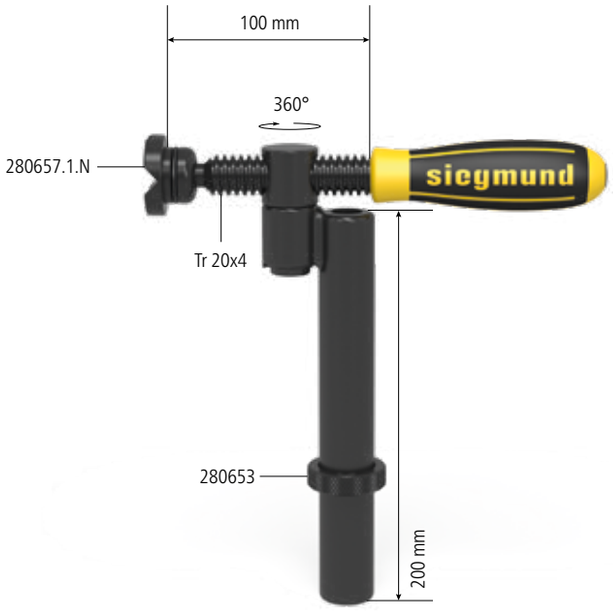

Description:

La pince de bridage tubulaire 90° permet un bridage précis et puissant des pièces à 90° par rapport à l'alésage Système. La pince est réglable en continu en rotation à 360° et peut donc être positionnée librement.

Le vé est interchangeable afin de brider des pièces diverses. Vés existants voir catalogue page 284.

Grâce à la matière brunie et aux pièces de rechange disponibles à l'unité, la durée de vie est importante et la polyvalence assurée.

La pince est fixée dans les alésages Système avec une bague d'ajustage. (Réf. 280653).



280608



280608.S

Version standard	charge maxi:	Poids:	Réf.	
Pince de bridage tubulaire Basic 90°	3 kN	1,40 kg	2-280608 **46,00 €**	●
Pince de bridage tubulaire Basic 90° longueur spéciale			2-280608.S .	○

● = Article produit en stock; ○ = Article produit sur commande; Explications voir page 84

Version standard 280608:
composé de 1x 280634.1.N, 1x 280676, 1x 280653, 1x 280657.1.N


280634.N


280635.N


280636.N


280676


280653

Pièces de rechange, dimensions spéciales et pièces pour une configuration individualisée					
Axe fileté avec poignée - pour 280610, 280612, 280630, 280604, 280625, 280608 - filetage trapézoïdal 20 x 4 mm		100 mm 2-280634.N ● **11,00 €**	135 mm 2-280634.1.N ● **12,00 €**	170 mm 2-280634.2.N ● **13,00 €**	longueur spéciale 2-280634.S ○ ·
Axe fileté avec 6 pans - pour 280610, 280612, 280630, 280604, 280625, 280608 - filetage trapézoïdal 20 x 4 mm		83 mm 2-280635.N ● **12,00 €**	135 mm 2-280635.1.N ● **13,00 €**	170 mm 2-280635.2.N ● **15,00 €**	longueur spéciale 2-280635.S ○ ·
Axe fileté avec poignée en croix - pour 280610, 280612, 280630, 280604, 280625, 280608 - filetage trapézoïdal 20 x 4 mm		100 mm 2-280636.N ● **12,00 €**	135 mm 2-280636.1.N ● **13,00 €**	170 mm 2-280636.2.N ● **15,00 €**	longueur spéciale 2-280636.S ○ ·
Tube vertical - pour 280608	200 mm 2-280676 ● **22,00 €**	300 mm 2-280676.1 ● **25,00 €**	500 mm 2-280676.2 ● **29,00 €**	800 mm 2-280676.3 ● **37,00 €**	longueur spéciale 2-280676.S ○ ·
Bague de réglage - pour 280604, 280625, 280608					2-280653 ● **7,00 €**

● = Article produit en stock; ○ = Article produit sur commande; Explications voir page 84

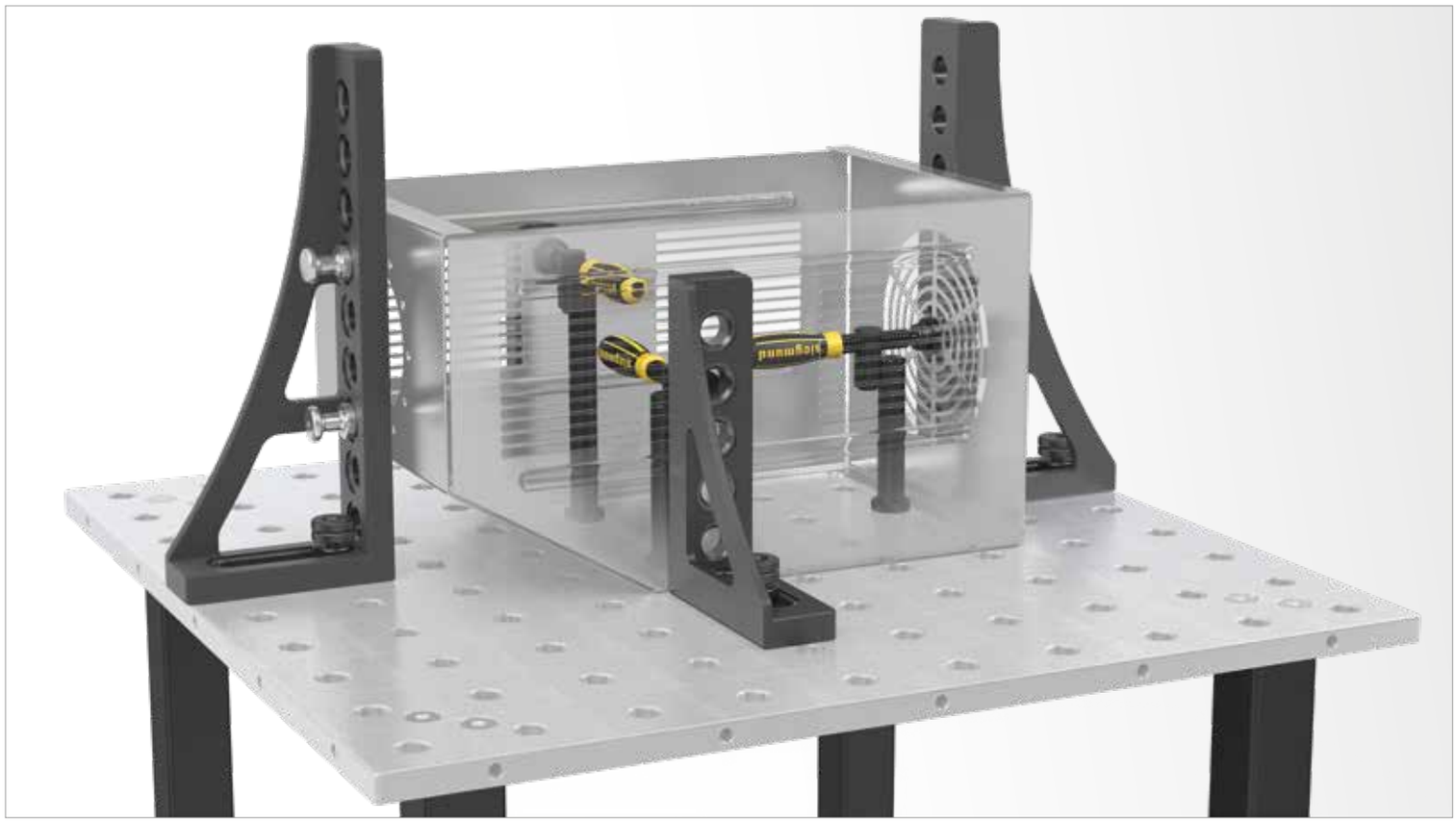

Pince de bridage tubulaire Basic 180°

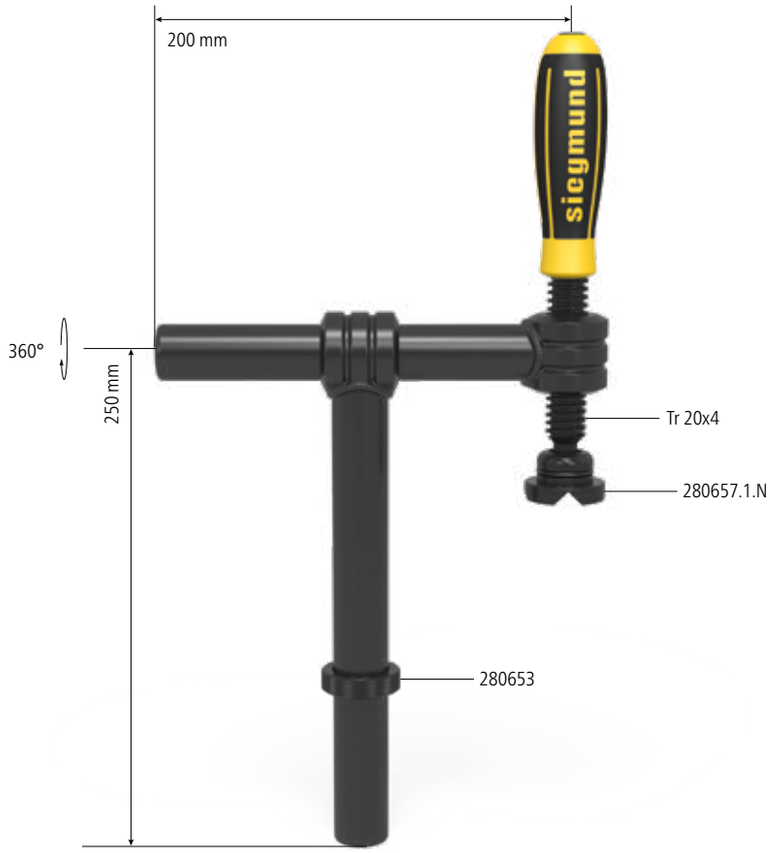

Description:

La pince de bridage tubulaire 180° permet un serrage précis et puissant d'éléments à 180° par rapport à l'alésage System. Grâce au tube, le réglage horizontal de la pince est rapide et facile dans une zone de 45-180 mm. Le tube vertical a une longueur de 250 mm.

Le vé de la pince est interchangeable pour permettre le bridage d'éléments de toutes sortes. Voir les différents vés à partir de la page 284.

La matière brunie et la possibilité de commander les pièces à l'unité garantissent une durée de vie longue.

Le tube vertical est positionné en hauteur dans les alésages par une bague de réglage (Réf. 280653). La longueur de l'axe fileté est de 100 mm.


280625


280625.S

Version standard	charge maxi:	Poids:	Réf.	
Pince de bridage tubulaire Basic 180°	3 kN	2,30 kg	2-280625 **58,00 €**	●
Pince de bridage tubulaire Basic 180° longueur spéciale			2-280625.S .	○

● = Article produit en stock; ○ = Article produit sur commande; Explications voir page 84

Version standard 280625:
composé de 1x 280634.N, 1x 280644, 1x 280677, 1x 280618.N, 1x 280653, 1x 280657.1.N


280634.N


280635.N


280636.N


280644


280677


280618.N


280653

Pièces de rechange, dimensions spéciales et pièces pour une configuration individualisée					
Axe fileté avec poignée - pour 280610, 280612, 280630, 280604, 280625, 280608 - filetage trapézoïdal 20 x 4 mm		100 mm 2-280634.N ● **11,00 €**	135 mm 2-280634.1.N ● **12,00 €**	170 mm 2-280634.2.N ● **13,00 €**	longueur spéciale 2-280634.S ○ ·
Axe fileté avec 6 pans - pour 280610, 280612, 280630, 280604, 280625, 280608 - filetage trapézoïdal 20 x 4 mm		83 mm 2-280635.N ● **12,00 €**	135 mm 2-280635.1.N ● **13,00 €**	170 mm 2-280635.2.N ● **15,00 €**	longueur spéciale 2-280635.S ○ ·
Axe fileté avec poignée en croix - pour 280610, 280612, 280630, 280604, 280625, 280608 - filetage trapézoïdal 20 x 4 mm		100 mm 2-280636.N ● **12,00 €**	135 mm 2-280636.1.N ● **13,00 €**	170 mm 2-280636.2.N ● **15,00 €**	longueur spéciale 2-280636.S ○ ·
Tube horizontal - pour 280625				200 mm 2-280644 ● **12,00 €**	longueur spéciale 2-280644.S ○ ·
Tube vertical - pour 280604, 280625 - Utilisable comme bras horizontal pour pince de bridage	250 mm 2-280677 ● **17,00 €**	300 mm 2-280677.1 ● **19,00 €**	500 mm 2-280677.2 ● **24,00 €**	800 mm 2-280677.3 ● **31,00 €**	longueur spéciale 2-280677.S ○ ·
Douille filetée - filetage trapézoïdal 20 x 4 mm pour pince de bridage System 28 - pour 280610, 280612, 280625 - nitrurée					2-280618.N ● **7,00 €**
Bague de réglage - pour 280604, 280625, 280608					2-280653 ● **7,00 €**

● = Article produit en stock; ○ = Article produit sur commande; Explications voir page 84



Adaptateur 45°

Description:

Grâce à l'adaptateur 45°, vous transformez en un tour de main votre pince de bridage standard en pince de bridage à 45°.





280663



280663.1

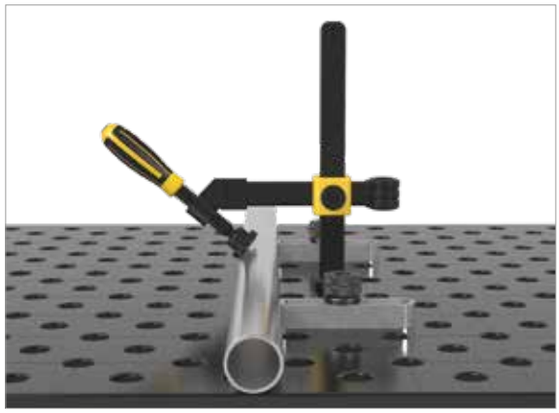

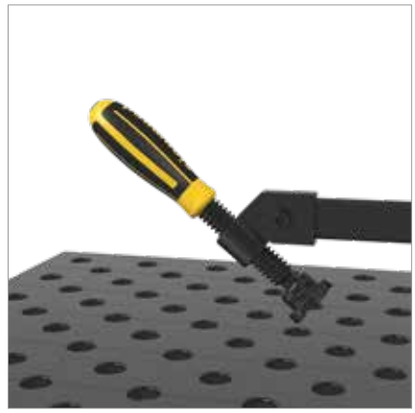



	Longueur: (a)	Largeur: (b)	Hauteur: (c)	Poids:	Réf.	
Adaptateur 45° - pour pince de bridage 280610 - brunie / nitrurée	75 mm	30 mm	55 mm	0,18 kg	2-280663 **18,00 €**	●
Adaptateur 45° - pour pince de bridage XL 280612 - brunie / nitrurée	75 mm	30 mm	60 mm	0,18 kg	2-280663.1 **20,00 €**	●

● = Article produit en stock; ○ = Article produit sur commande; Explications voir page 84

Douille filetée

Description:

La bague filetée brunie est conçue tout spécialement pour le travail dans un volume réduit. La bague filetée est une pièce, qui s'adapte à la tige filetée de la pince de bridage du Système 16 (Tr 12x3) ou Système 28 (Tr 20x4). Pour un bridage horizontal puissant, la combinaison tige filetée de la pince de bridage, bague filetée et grandes équerres est idéale.





280618.N



280619





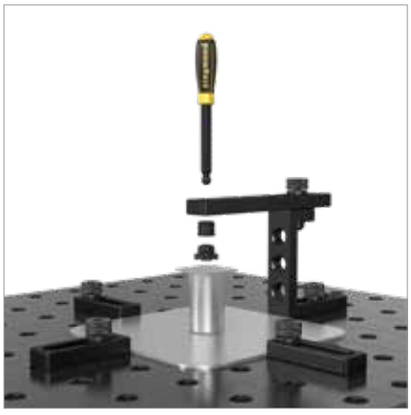

	Hauteur: (c)	Ø: (o)	Poids:	Réf.
Douille filetée - filetage trapézoïdal 20 x 4 mm pour pince de bridage System 28 - pour 280610, 280612, 280625 - nitrurée	22 mm	28 mm	0,05 kg	2-280618.N ● **7,00 €**
Douille filetée Tr 12x3 - filetage trapézoïdal 12 x 3 mm pour pince de bridage System 16 - brunie / nitrurée	23 mm	28 mm	0,07 kg	2-280619 ● **8,00 €**

● = Article produit en stock; ○ = Article produit sur commande; Explications voir page 84

Vé pour pinces de bridage





280657.1.N



280658.E



280659.PA



280661

Description:

Le vé pour pinces de bridage est l'outil pour travailler vite et augmenter la productivité. Grâce à un appui pendulaire, ce vé permet un contact précis sur la pièce. Le vé pour pince de bridage est conçu aussi bien pour du tube rond ou de section carrée ou rectangle. Le remplacement se fait en tirant sur le vé sans visser et sans outil.

Pour une utilisation sur des pièces sensibles aux rayures, les vés polyamides sont conseillés.

Le prisme polyamide est utilisé pour les surfaces fragiles.

Le vé en inox est utilisé pour des pièces en métal sensibles aux rayures et pour éviter la corrosion.

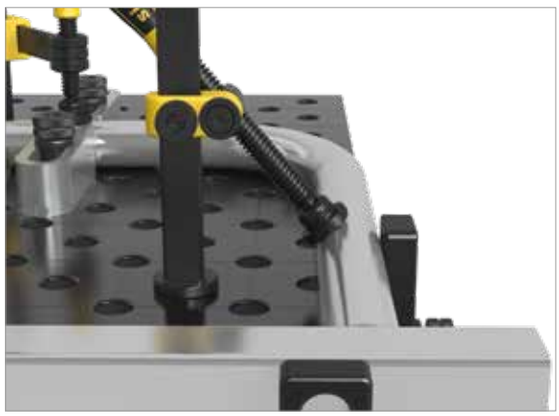





		Hauteur: (c)	Ø: (o)	Poids:	Réf.
Vé pour pinces de bridage - nitrurée - pour broche avec filetage trapézoïdal 20 x 4 mm	◆ N BAR	24 mm	40 mm	0,09 kg	2-280657.1.N **9,00 €** ●
Vé pour pinces de bridage - Inox - pour broche avec filetage trapézoïdal 20 x 4 mm		21 mm	40 mm	0,10 kg	2-280658.E **12,00 €** ●
Vé pour pinces de bridage - Polyamide - pour broche avec filetage trapézoïdal 20 x 4 mm	PA	24 mm	40 mm	0,01 kg	2-280659.PA **10,00 €** ●
Embout de serrage ébauche pour pinces de bridage - brute - pour broche avec filetage trapézoïdal 20 x 4 mm - spécifique client		30 mm	40 mm	0,19 kg	2-280661 **12,00 €** ●

● = Article produit en stock; ○ = Article produit sur commande; Explications voir page 84

◆ = Résistance à la rayure N = Protection contre les projections de soudure BAR = Protection contre la corrosion PA = Polyamide

Vé Duo Ø 40 pour pinces de bridage





280650



280650.A



280650.PA

Description:

Le vé Duo présente une double fonction. Le vé Duo est compatible avec tous les alésages 28 mais aussi avec les pinces de bridage. Le joint torique assure une bonne fixation et une précision de centrage. Le vé de 120° offre une surface d'appui stable pour tous les tubes ronds. Grâce aux bords plats, le vé Duo peut recevoir également des pièces à souder plates.

Le prisme polyamide est utilisé pour les surfaces fragiles.

Le vé polyamide est exclusivement dédié à l'utilisation comme vé d'une pince de bridage.





		Hauteur: (c)	Ø: (o)	Poids:	Réf.	
Vé Duo Ø 40 - brunie / nitrurée - pour broche avec filetage trapézoïdal 20 x 4 mm		35 mm	40 mm	0,15 kg	2-280650 **18,00 €**	●
Vé Duo Ø 40 - Aluminium - pour broche avec filetage trapézoïdal 20 x 4 mm	ALU	35 mm	40 mm	0,05 kg	2-280650.A **20,00 €**	●
Vé Duo Ø 40 - Polyamide - pour broche avec filetage trapézoïdal 20 x 4 mm - sans joint torique	PA	35 mm	40 mm	0,02 kg	2-280650.PA **20,00 €**	●

● = Article produit en stock; ○ = Article produit sur commande; Explications voir page 84

Embout de serrage sphérique pour pinces de bridage





280660



280660.E



280660.PA

Description:

L'embout de serrage sphérique pour pince de bridage autorise le serrage dans un angle ou une rainure. Grâce à un appui pendulaire, cet embout permet un contact précis sur la pièce.

Le remplacement se fait en tirant sur l'embout sans visser et sans outil.

Pour une utilisation sur des pièces sensibles aux rayures, les embouts polyamides sont conseillés.

Le prisme polyamide est utilisé pour les surfaces fragiles.

Les embouts en inox sont utilisés pour des pièces en métal sensibles aux rayures et pour éviter la corrosion.

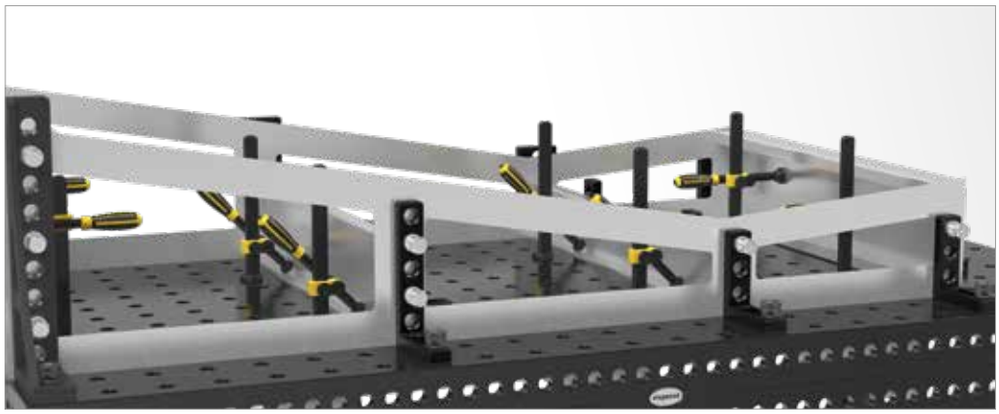



		Hauteur: (c)	Ø: (o)	Poids:	Réf.	
Embout de serrage sphérique pour pinces de bridage - brunie / nitrurée - pour broche avec filetage trapézoïdal 20 x 4 mm		20 mm	35 mm	0,07 kg	2-280660 **9,00 €**	●
Embout de serrage sphérique pour pinces de bridage - Inox - pour broche avec filetage trapézoïdal 20 x 4 mm		20 mm	35 mm	0,07 kg	2-280660.E **12,00 €**	●
Embout de serrage sphérique pour pinces de bridage - Polyamide - pour broche avec filetage trapézoïdal 20 x 4 mm	PA	20 mm	35 mm	0,01 kg	2-280660.PA **10,00 €**	●

● = Article produit en stock; ○ = Article produit sur commande; Explications voir page 84

PA = Polyamide

Douille d'angle / Support d'angle

Description:

La douille pour équerre combinée avec un tube de bridage (Réf. 280750 + 280642) permet une utilisation très flexible.

Grâce à la douille filetée (Réf. 280618), la douille pour équerre peut être utilisée avec un axe fileté.

L'entraxe est de 40 mm.





280770



280771



280772



280773

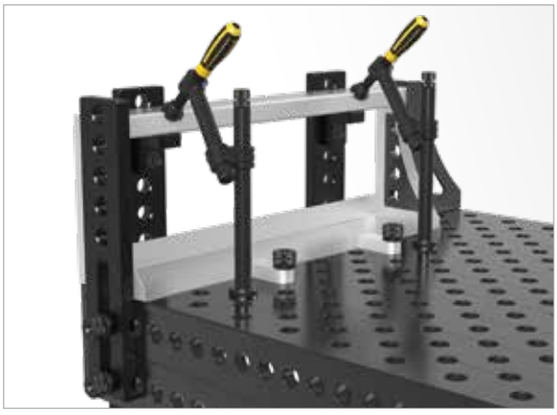





	Longueur: (a)	Largeur: (b)	Hauteur: (c)	Poids:	Réf.
Douille d'angle 45° - pour tube de bridage 280750, 280642	80 mm	40 mm	40 mm	0,32 kg	2-280770 **27,00 €** ●
Douille d'angle 90° - pour tube de bridage 280750, 280642	80 mm	40 mm	40 mm	0,32 kg	2-280771 **26,00 €** ●
Support d'angle 45° - pour tube de bridage 280750, 280642	100 mm	67 mm	40 mm	0,32 kg	2-280772 **16,00 €** ●
Support d'angle 90° - pour tube de bridage 280750, 280642	85 mm	85 mm	40 mm	0,39 kg	2-280773 **16,00 €** ●

● = Article produit en stock; ○ = Article produit sur commande; Explications voir page 84

Pont de bridage 2 appuis / Pont de bridage 3 appuis





280210



280211



280212

Description:

Le pont de bridage 2 appuis pour pince de bridage est idéal pour le bridage d'accès difficile ou de plusieurs éléments simultanément. Même sur des surfaces non planes, le serrage par liaison pendulaire est possible. Le remplacement rapide et sûr des vés donne une grande fonctionnalité à ce système. Une durée de vie importante de l'embout 2 appuis est garantie par la forme robuste et la peinture poudre. Le pont de bridage 2 appuis pour pince de bridage est livré avec 2 axes à embout sphérique et 2 vés.

L'embout 3 appuis pour pince de bridage est idéal pour le bridage d'accès difficile ou de plusieurs éléments simultanément. Même sur des surfaces non planes, le serrage par liaison pendulaire est possible. Le remplacement rapide et sûr des vés donne une grande fonctionnalité à ce système. Une durée de vie importante de l'embout 3 appuis est garantie par la forme robuste et la peinture poudre. L'embout 3 appuis pour pince de bridage est livré avec 3 axes à embout sphérique et 3 vés.

Pour permettre de fixer le pont de bridage avec toutes sortes d'accessoires de soudure, le vé est interchangeable. Vés adaptés voir page 284.



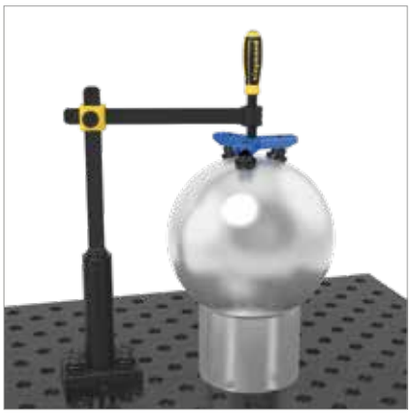

	Longueur: (a)	Largeur: (b)	Hauteur: (c)	Ø: (o)	Poids:	Réf.
Pont de bridage 2 appuis pour pinces de bridage - 2 points de serrage simultanément	170 mm	35 mm	20 mm		0,80 kg	2-280210 **44,00 €** ●
Pont de bridage 3 appuis pour pinces de bridage - 3 points de serrage simultanément	170 mm	35 mm	20 mm		1,00 kg	2-280211 **54,00 €** ●
Pin sphérique pour pont de bridage				16 mm	0,04 kg	2-280212 **4,00 €** ●

● = Article produit en stock; ○ = Article produit sur commande; Explications voir page 84



Page 294
Vé Ø 50 135° avec embout vissé



Page 294
Vé Ø 50 135° avec embout vissé



Page 294
Vé Ø 50 135° avec embout vissé



Page 295
Vé Vario Ø 50 90° / 120° avec embout vissé



Page 295
Vé Vario Ø 50 90° / 120° avec embout vissé



Page 295
Vé Vario Ø 50 90° / 120° avec embout vissé



Page 296
Vé Ø 60 135° avec embout vissé



Page 296
Vé Ø 60 135° avec embout vissé



Page 296
Vé Ø 60 135° avec embout vissé



Page 297
Vé Ø 80 90° avec embout vissé



Page 297
Vé Ø 80 90° avec embout vissé



Page 297
Vé Ø 80 90° avec embout vissé



Page 298
Vé Ø 120 157° avec embout vissé



Page 298
Vé Ø 120 157° avec embout vissé



Page 298
Vé Ø 120 157° avec embout vissé



Page 299
Cône de bridage



Page 300
Rallonge vé 25



Page 300
Rallonge vé 50



Page 300
Rallonge vé 100



Page 300
Rallonge vé 150



Page 300
Embout à visser avec vis noyée



Page 302
Set Tour-Multi-bridage modulaire



Page 304
Set support 11-pièces



Page 305
Entretoise réglable en hauteur Ø 80



Page 306
Support réglable en hauteur avec graduation



Page 308
Entretoise réglable 100 Ø 50



Page 308
Entretoise réglable 150 Ø 50



Page 310
Tube de bridage à blocage rapide

Vés

Tous les vés System 28 présentent un insert fileté, qui peut être enlevé au besoin.

Avec chaque vé, nous livrons un insert fileté et une vis à tête fraisée.

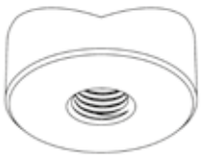

Vé



Insert fileté

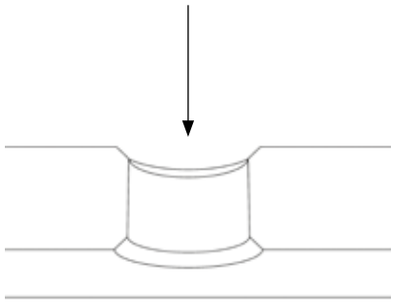

Plateau de la table



Vis à tête fraisée M16

VÉ Ø 50 135°

Page 294

VERSIONS

brunie
Aluminium
Polyamide



280648.1

VÉ VARIO Ø 50 90° / 120°

Page 295

VERSIONS

brunie / nitrurée
Aluminium
Polyamide



280645.1

VÉ Ø 60 135°

Page 296

VERSIONS

brunie
Aluminium
Polyamide



280651.1

VÉ Ø 80 90°

Page 297

VERSIONS

brunie / nitrurée
Aluminium
Polyamide

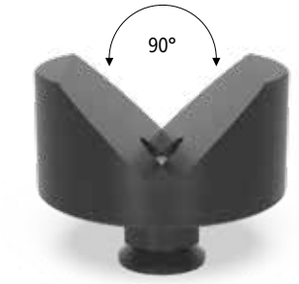

280647.1

VÉ Ø 120 157°

Page 298

VERSIONS

brunie / nitrurée
Aluminium
Polyamide



280652.1

Vidéo du produit sous:

www.siegmund.com/V280645



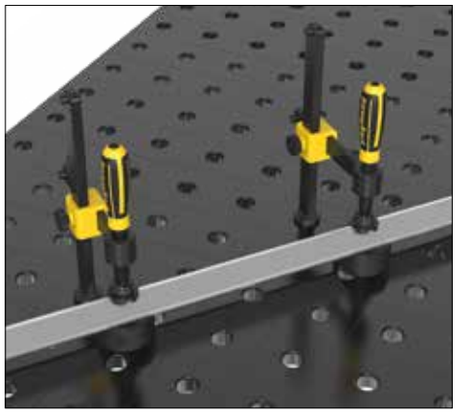

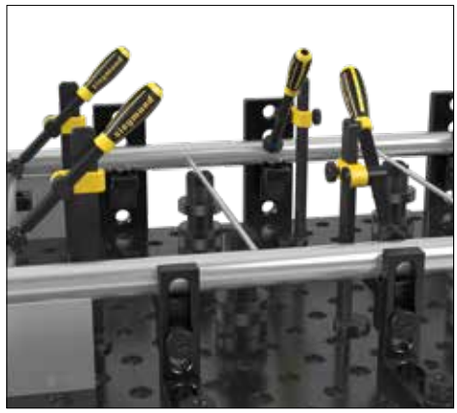

AVEC INSERT DANS L'ALÉSAGE

Le vé avec son insert pour tous les alésages System 28 est utilisable d'une manière universelle et offre une surface d'appui stable pour les tubes.

SANS INSERT SUR LA TABLE

Tous les vés System 28 peuvent être utilisés sans insert et donc positionnés partout sur la table indépendamment des alésages System.

AVEC RALLONGE POUR VÉS

Si besoin, on peut visser la rallonge pour vé. La rallonge permet en combinant avec les rondelles entretoise, un positionnement à différentes hauteurs. En combinant avec l'entretoise réglable, le positionnement en hauteur devient possible en continu.

Voir Set support (Réf. 280821) ou l'entretoise réglable (Réf. 280822).

RALLONGE VÉ

Elle se visse rapidement et facilement dans tous les vés.



Utilisation



280649.3



280649.2



280649.1



280649

Vé Ø 50 135° avec embout vissé

Description:

Le Vé Ø 50 135° constitue une surface d'appui solide pour les tubes de diamètre jusqu'à 80 mm.

Le vé avec arbre vissé se fixe dans les alésages grâce à la vis à tête fraisée M16 (Réf. 009410). Pour un positionnement quelconque, indépendant du système de quadrillage, l'arbre se dévisse rapidement. Si besoin, le vé se règle en hauteur grâce à une rallonge pour vé.

Le vé polyamide est utilisé pour les surfaces fragiles.





280648.1



280648.1.A



280648.1.PA

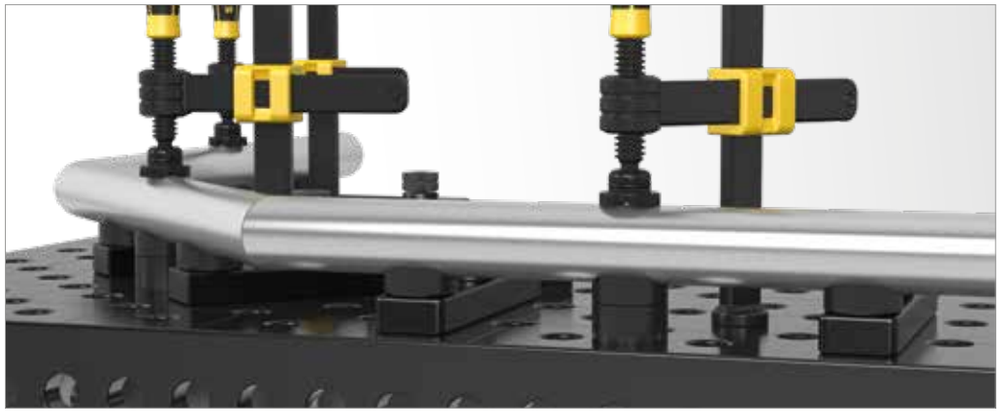

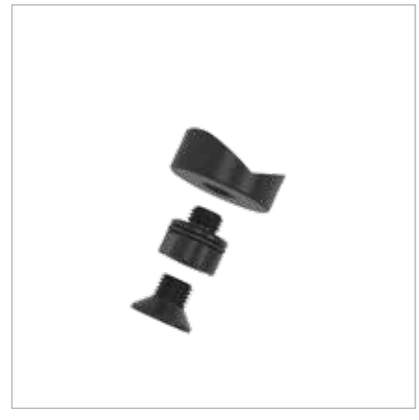

		Hauteur: (c)	Ø: (o)	Poids:	Réf.	
Vé Ø 50 135° avec embout vissé - brunie - filetage M16 pour par ex. Embout pour vé Réf. 280649		20 mm	50 mm	0,20 kg	2-280648.1 **25,00 €**	●
Vé Ø 50 135° avec embout vissé - Aluminium - filetage M16 pour par ex. Embout pour vé Réf. 280649	ALU	20 mm	50 mm	0,07 kg	2-280648.1.A **30,00 €**	●
Vé Ø 50 135° avec embout vissé - Polyamide - filetage M16 pour par ex. Embout pour vé Réf. 280649	PA	20 mm	50 mm	0,03 kg	2-280648.1.PA **32,00 €**	●

● = Article produit en stock; ○ = Article produit sur commande; Explications voir page 84

Vé Vario Ø 50 90°/120° avec embout vissé





280645.1



280645.1.A



280645.1.PA

Description:

Grâce à son ouverture 90° et 120°, le vé est utilisable aussi bien pour les tubes ronds que pour les tubes carrés sur le champ jusqu'au diamètre 50 mm.

Le vé avec arbre vissé se fixe dans les alésages grâce à la vis à tête fraisée M16 (Réf. 009410). Pour un positionnement quelconque, indépendant du système de quadrillage, l'arbre se dévisse rapidement. Si besoin, le vé se règle en hauteur grâce à une rallonge pour vé.

Le vé polyamide est utilisé pour les surfaces fragiles.

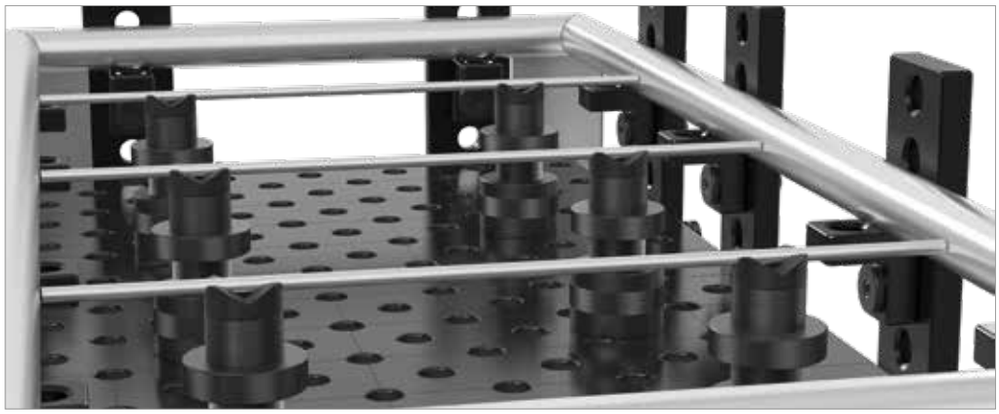



		Hauteur: (c)	Ø: (o)	Poids:	Réf.	
Vé Vario Ø 50 90° / 120° avec embout vissé - brunie / nitrurée - filetage M16 pour par ex. Embout pour vé Réf. 280649		20 mm	50 mm	0,20 kg	2-280645.1 **29,00 €**	●
Vé Vario Ø 50 90° / 120° avec embout vissé - Aluminium - filetage M16 pour par ex. Embout pour vé Réf. 280649	ALU	20 mm	50 mm	0,07 kg	2-280645.1.A **32,00 €**	●
Vé Vario Ø 50 90° / 120° avec embout vissé - Polyamide - filetage M16 pour par ex. Embout pour vé Réf. 280649	PA	20 mm	50 mm	0,03 kg	2-280645.1.PA **35,00 €**	●

● = Article produit en stock; ○ = Article produit sur commande; Explications voir page 84

ALU = Aluminium PA = Polyamide

Vé Ø 60 135° avec embout vissé

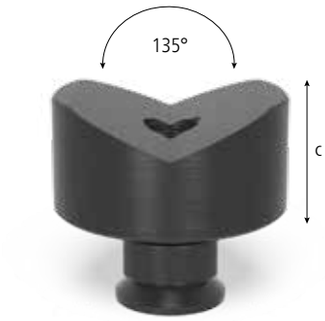



280651.1



280651.1.A



280651.1.PA

Description:

Le vé Ø 60 135° présente une grande fonctionnalité et un design ergonomique. Le vé est spécialement conçu pour les tubes jusqu'au diamètre 80 mm.

Le vé avec arbre vissé se fixe dans les alésages grâce à la vis à tête fraisée M16 (Réf. 009410). Pour un positionnement quelconque, indépendant du système de quadrillage, l'arbre se dévisse rapidement. Si besoin, le vé se règle en hauteur grâce à une rallonge pour vé.

Le vé polyamide est utilisé pour les surfaces fragiles.







		Hauteur: (c)	Ø: (o)	Poids:	Réf.	
Vé Ø 60 135° avec embout vissé - brunie - filetage M16 pour par ex. Embout pour vé Réf. 280649		30 mm	60 mm	0,52 kg	2-280651.1 **29,00 €**	●
Vé Ø 60 135° avec embout vissé - Aluminium - filetage M16 pour par ex. Embout pour vé Réf. 280649	ALU	30 mm	60 mm	0,18 kg	2-280651.1.A **32,00 €**	●
Vé Ø 60 135° avec embout vissé - Polyamide - filetage M16 pour par ex. Embout pour vé Réf. 280649	PA	30 mm	60 mm	0,08 kg	2-280651.1.PA **35,00 €**	●

● = Article produit en stock; ○ = Article produit sur commande; Explications voir page 84

Vé Ø 80 90° avec embout vissé

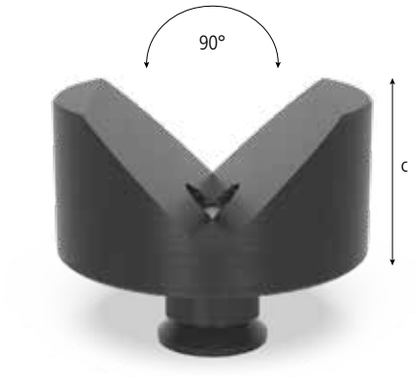



280647.1



280647.1.A



280647.1.PA

Description:

Le vé Ø 80 90° présente un appui stable pour les tubes jusqu' au diamètre 100 mm et pour les tubes carrés ou rectangles.

Le vé avec arbre vissé se fixe dans les alésages grâce à la vis à tête fraisée M16 (Réf. 009410). Pour un positionnement quelconque, indépendant du système de quadrillage, l'arbre se dévisse rapidement. Si besoin, le vé se règle en hauteur grâce à une rallonge pour vé.

Le vé polyamide est utilisé pour les surfaces fragiles.



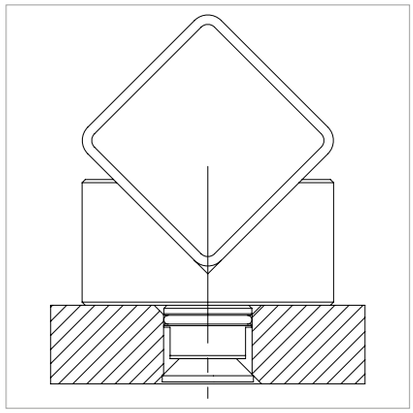



		Hauteur: (c)	Ø: (o)	Poids:	Réf.	
Vé Ø 80 90° avec embout vissé - brunie / nitrurée - filetage M16 pour par ex. Embout pour vé Réf. 280649		40 mm	80 mm	1,01 kg	2-280647.1 **34,00 €**	●
Vé Ø 80 90° avec embout vissé - Aluminium - filetage M16 pour par ex. Embout pour vé Réf. 280649	ALU	40 mm	80 mm	0,55 kg	2-280647.1.A **39,00 €**	●
Vé Ø 80 90° avec embout vissé - Polyamide - filetage M16 pour par ex. Embout pour vé Réf. 280649	PA	40 mm	80 mm	0,19 kg	2-280647.1.PA **41,00 €**	●

● = Article produit en stock; ○ = Article produit sur commande; Explications voir page 84

ALU = Aluminium PA = Polyamide

Vé Ø 120 157° avec embout vissé





280652.1



280652.1.A



280652.1.PA

Description:

Le vé diamètre 120 offre de nombreuses fonctionnalités. Le vé de 157° est spécialement conçu pour les tubes de gros diamètre jusqu'à 400 mm. Il offre une surface d'appui stable pour tous les tubes ronds.

Le vé avec arbre vissé se fixe dans les alésages grâce à la vis à tête fraisée M16 (Réf. 009410). Pour un positionnement quelconque, indépendant du système de quadrillage, l'arbre se dévisse rapidement. Si besoin, le vé se règle en hauteur grâce à une rallonge pour vé.

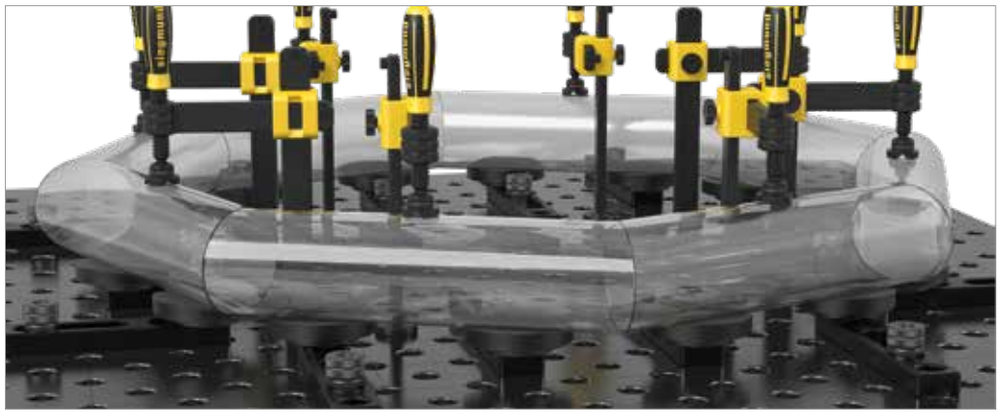



		Hauteur: (c)	Ø: (o)	Poids:	Réf.	
Vé Ø 120 157° avec embout vissé - brunie / nitrurée - filetage M16 pour par ex. Embout pour vé Réf. 280649		30 mm	120 mm	1,70 kg	2-280652.1 **47,00 €**	●
Vé Ø 120 157° avec embout vissé - Aluminium - filetage M16 pour par ex. Embout pour vé Réf. 280649	ALU	30 mm	120 mm	0,70 kg	2-280652.1.A **58,00 €**	●
Vé Ø 120 157° avec embout vissé - Polyamide - filetage M16 pour par ex. Embout pour vé Réf. 280649	PA	30 mm	120 mm	0,30 kg	2-280652.1.PA **66,00 €**	●

● = Article produit en stock; ○ = Article produit sur commande; Explications voir page 84

Cône de bridage

Description:

Le cône de bridage permet le bridage de tubes ronds et carrés de petites dimensions jusqu' au diamètre < 80 mm. Le cône est bridé par des boulons.



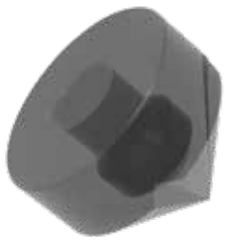



280670

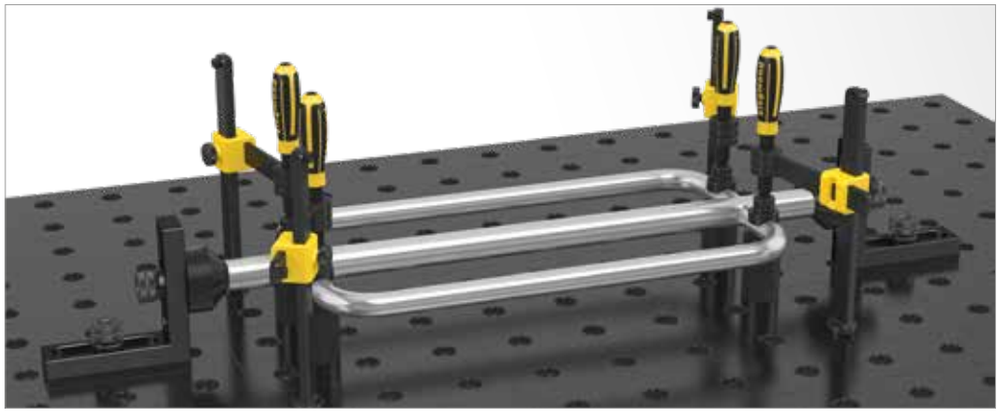



	Hauteur: (c)	Ø: (o)	Poids:	Réf.
Cône de bridage - brunie / nitrurée	70 mm	80 mm	1,40 kg	2-280670 **30,00 €** ●

● = Article produit en stock; ○ = Article produit sur commande; Explications voir page 84

Rallonge vé

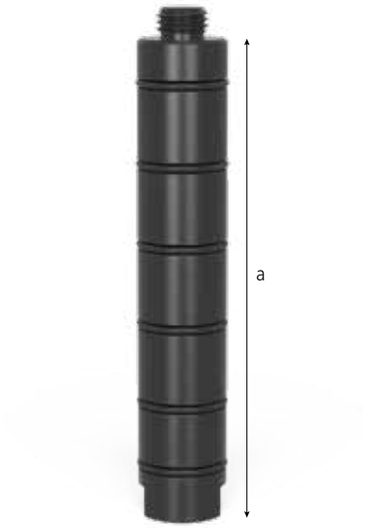



280649 280649.1



280649.2 280649.3



280669

Description:

La rallonge pour vé se visse vite et facilement sur tous les vés et permet en combinaison avec les entretoises (Réf. 280821) un positionnement précis à différentes hauteurs.

En combinaison avec l'entretoise à vis (Réf. 280822), le réglage devient continu.

Grâce à la forme en clé de l'extrémité de la rallonge pour vé, le produit peut être vissé solidement sur le vé ou sur une construction spécifique client.

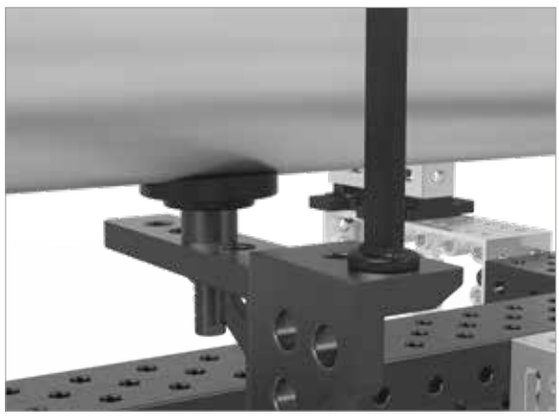





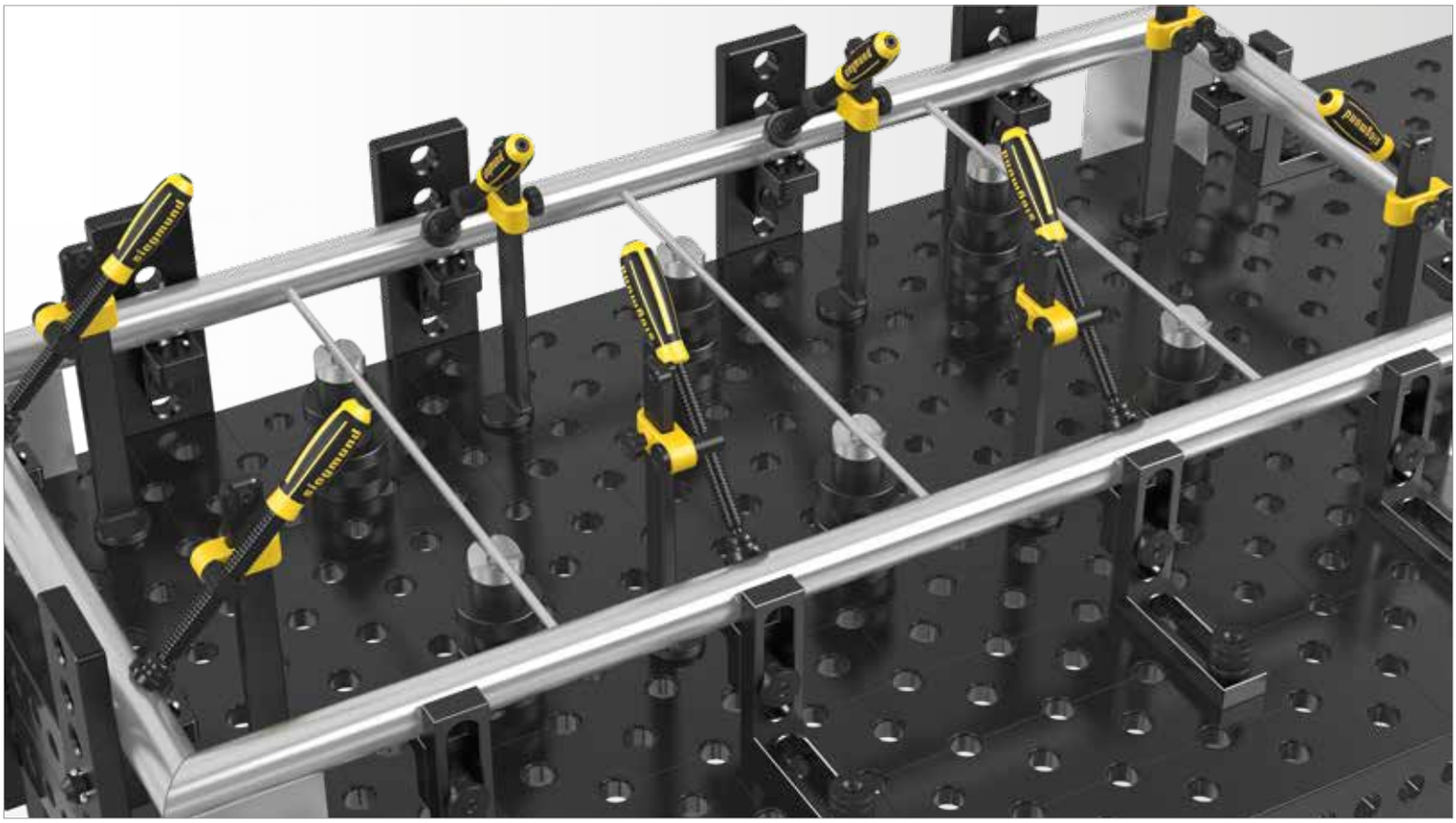

	Longueur: (a)	Ø: (o)	Poids:	Réf.
Rallonge vé 25 - brunie	25 mm	28 mm	0,11 kg	2-280649 **11,00 €** ●
Rallonge vé 50 - brunie	50 mm	28 mm	0,22 kg	2-280649.1 **13,00 €** ●
Rallonge vé 100 - brunie	100 mm	28 mm	0,45 kg	2-280649.2 **17,00 €** ●
Rallonge vé 150 - brunie	150 mm	28 mm	0,69 kg	2-280649.3 **21,00 €** ●
Embout à visser avec vis noyée - brunie	17 mm	28 mm	0,14 kg	2-280669 **9,00 €** ●
Vis à tête fraisée M16 M16 - pièce de rechange - pour vés System 28	20 mm	29 mm	0,07 kg	2-009410 **2,00 €** ●

● = Article produit en stock; ○ = Article produit sur commande; Explications voir page 84

Toutes les pièces sont disponibles en version aluminium ou polyamide sur demande.

Tour-Multi-bridage modulable

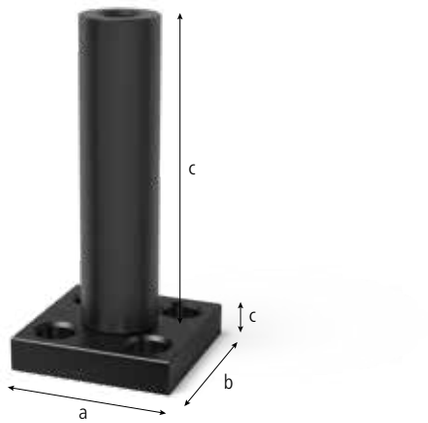



280646.5



280646

280646.1



280646.2

280646.3



280646.4



280617.5H

Description:

La tour-Multi-bridage est une rallonge pour divers éléments Siegmund, qui peuvent utiliser l'alésage Système 28 au sommet de la tour. Par exemple, on peut rallonger les pinces de bridage, les vés, les entretoises et d'autres éléments de ce type. Le serrage sur la table se fait rapidement grâce aux boulons de serrage, permettant ainsi un appui stable et robuste.

Pour plus de solidité, le tube peut être soudé par le client.

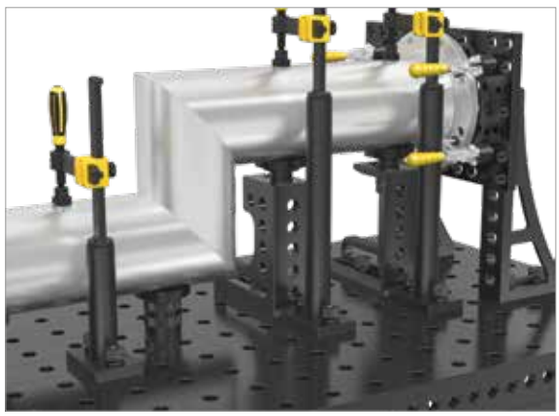











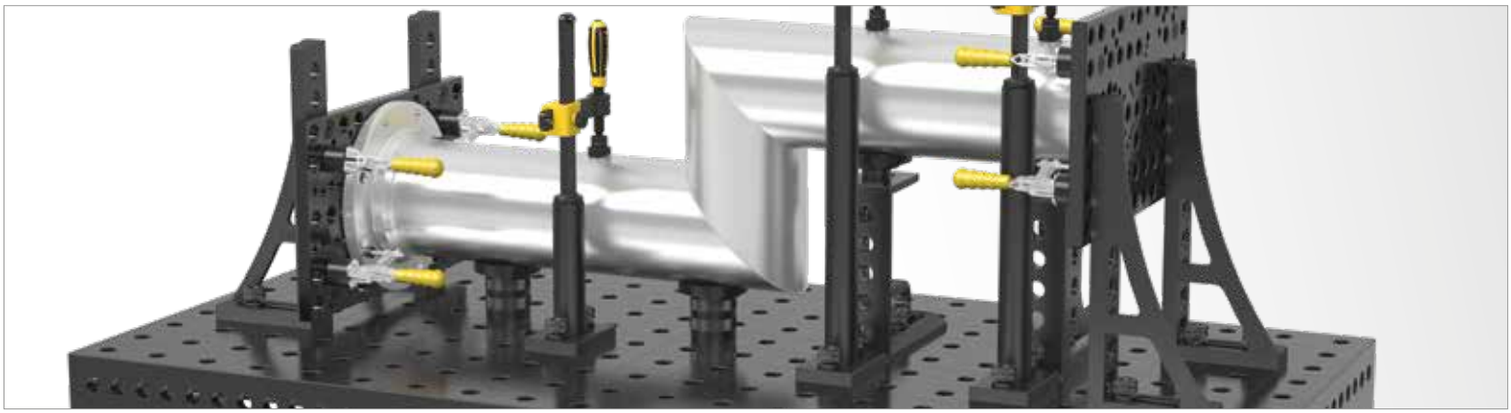

	Longueur: (a)	Largeur: (b)	Hauteur: (c)	Ø: (o)	Poids:	Réf.	
Platine grand modèle - pour Tour-Multi-bridage modulaire	150 mm	100 mm	25 mm		2,60 kg	2-280646.5 **35,00 €**	●
Platine petit modèle - pour Tour-Multi-bridage modulaire	120 mm	120 mm	25 mm		2,23 kg	2-280646 **22,00 €**	●
Tube vertical 225 - pour Tour-Multi-bridage modulaire			225 mm	57 mm	1,70 kg	2-280646.1 **47,00 €**	●
Tube vertical 475 - pour Tour-Multi-bridage modulaire			475 mm	57 mm	2,94 kg	2-280646.2 **53,00 €**	●
Tube vertical 725 - pour Tour-Multi-bridage modulaire			725 mm	57 mm	4,24 kg	2-280646.3 **58,00 €**	●
Tube vertical 975 - pour Tour-Multi-bridage modulaire			975 mm	57 mm	5,54 kg	2-280646.4 **66,00 €**	●
Croix en fonte avec roue à main - pour Tour-Multi-bridage modulaire - pour 280638 (voir page 267)	104 mm	80 mm	56 mm		1,27 kg	2-280617.5H **29,00 €**	●

● = Article produit en stock; ○ = Article produit sur commande; Explications voir page 84

Set support 11-pièces





280821



280821.1



280821.2

Description:

Le Set support 11 pièces permet de réaliser un positionnement en hauteur variable.
Les différentes rondelles offrent la possibilité de varier la hauteur de 1-100 mm. Pour permettre un réglage simple et précis la plus petite comporte 1 mm d'épaisseur et les cotes sont marquées sur les différentes rondelles. A l'aide d'un joint torique, le réglage devient facile et précis. Le Set support est compatible avec tous les alésages Système et le filetage M10 sur l'intérieur des rondelles permet de fixer des éléments spécifiques client ou des vés.

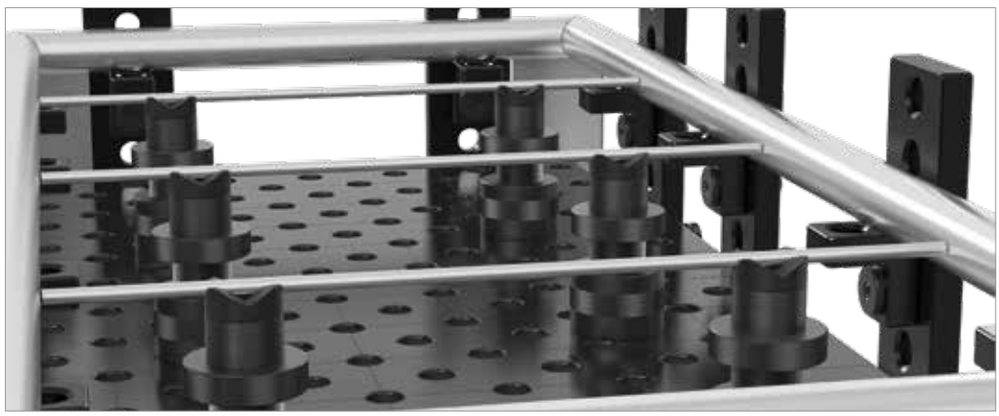

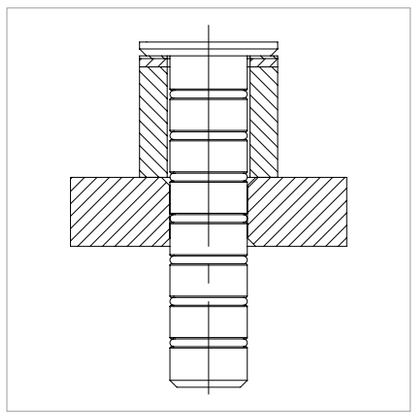

	Hauteur: (c)	Ø: (o)	Poids:	Réf.	
Set support 11-pièces - brunie	125 mm	50 mm	1,95 kg	2-280821 **47,00 €**	●
Tour-Multi-bridage - brunie	125 mm	50 mm	0,60 kg	2-280821.1 **22,00 €**	●
Jeu de rondelles - Épaisseur des rondelles: 1 / 2 / 3 / 4 / 5 mm 10 / 20 / 40 / 50 mm rondelle 1/10" soit 2,54 mm comprise		50 mm	1,35 kg	2-280821.2 **24,00 €**	●

● = Article produit en stock; ○ = Article produit sur commande; Explications voir page 84

Entretoise réglable en hauteur Ø 80

Description:

L'entretoise réglable en hauteur permet un réglage de hauteur de 75 à 110 mm. En combinaison avec les rallonges pour vés et le jeu de rondelles, l'amplitude de réglage en hauteur peut être nettement augmentée.





280822







	Hauteur: (c)	Ø: (o)	Poids:	Réf.
Entretoise réglable en hauteur Ø 80 - brunie	75-110 mm	80 mm	2,30 kg	2-280822 **71,00 €** ●

● = Article produit en stock; ○ = Article produit sur commande; Explications voir page 84

Support réglable en hauteur avec graduation



280824

Description:

Le support réglable en hauteur avec graduation permet une surface de dépose robuste et s'adapte à tous nos systèmes d'alésages.

La hauteur se règle en continu grâce à la bague de réglage et au contre-écrou de 20 à 105 mm. Grâce au réglage fin, la hauteur est ajustable au millimètre.

Disponible à partir du 01.04.2019.

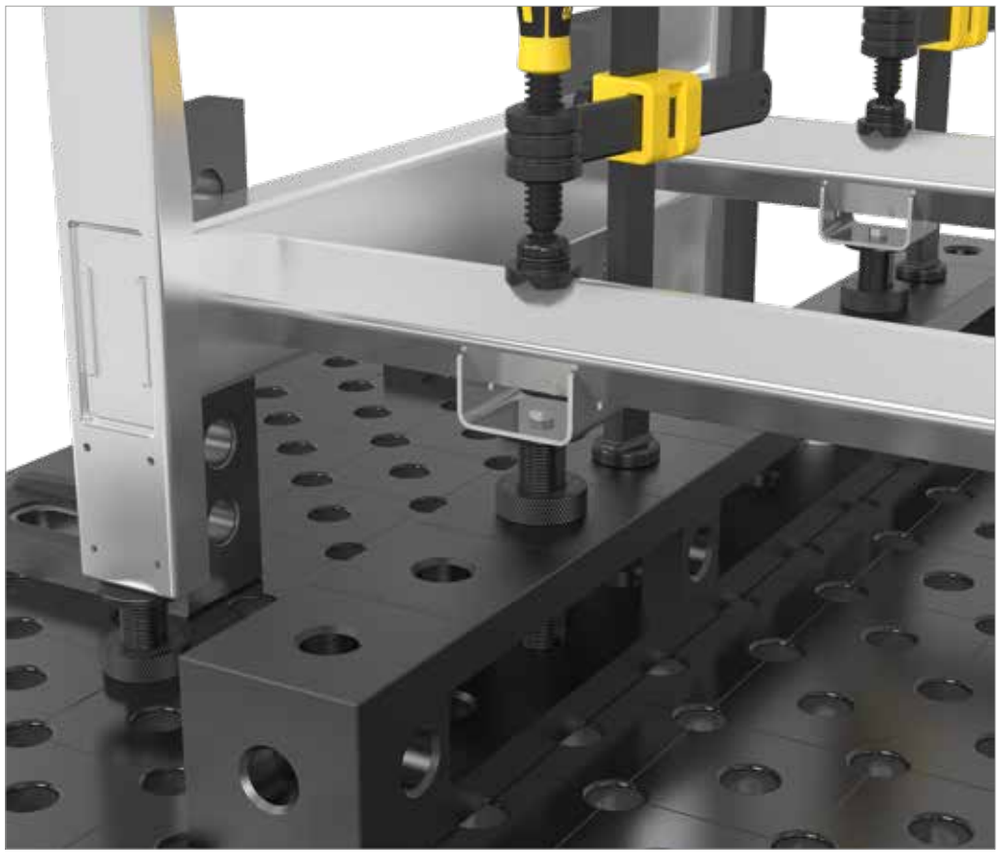



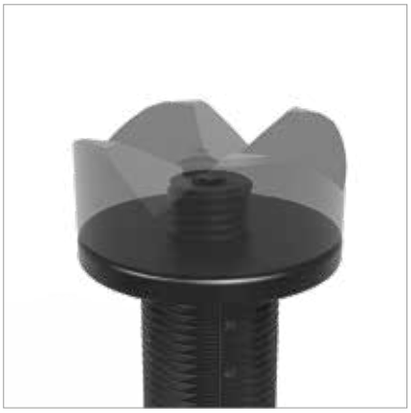

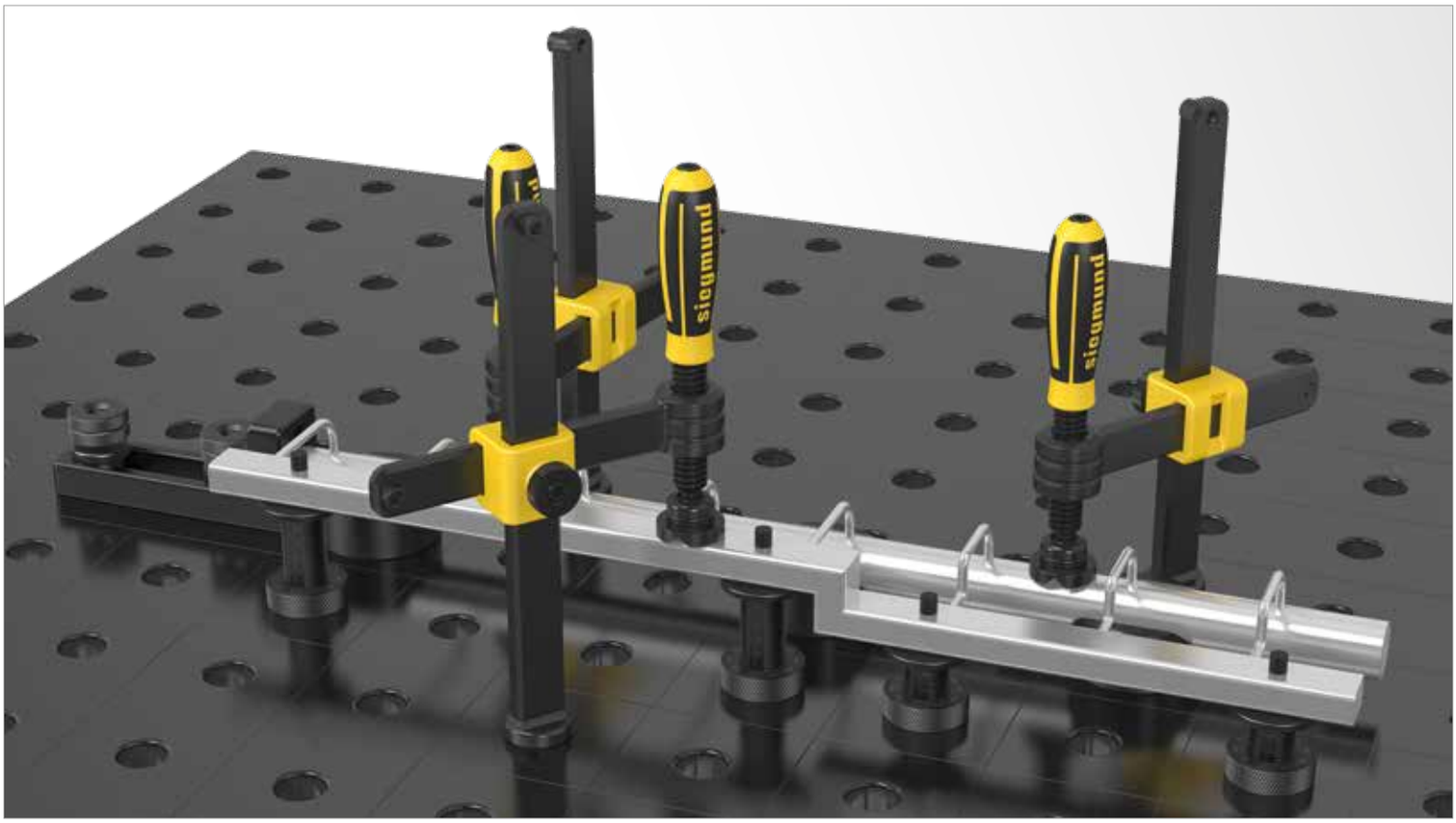

	Longueur: (a)	Ø: (o)	Poids:	Réf.	
Support réglable en hauteur avec graduation - inclus Goupille filetée	144 mm	50 mm	0,87 kg	2-280824 **44,00 €**	●

● = Article produit en stock; ○ = Article produit sur commande; Explications voir page 84

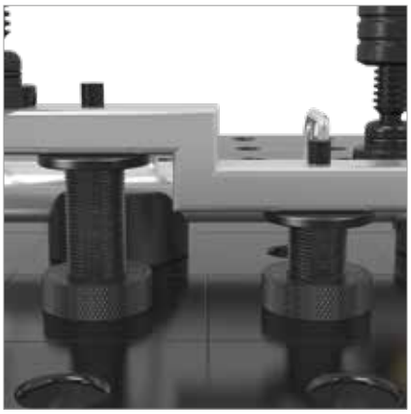

Entretoise

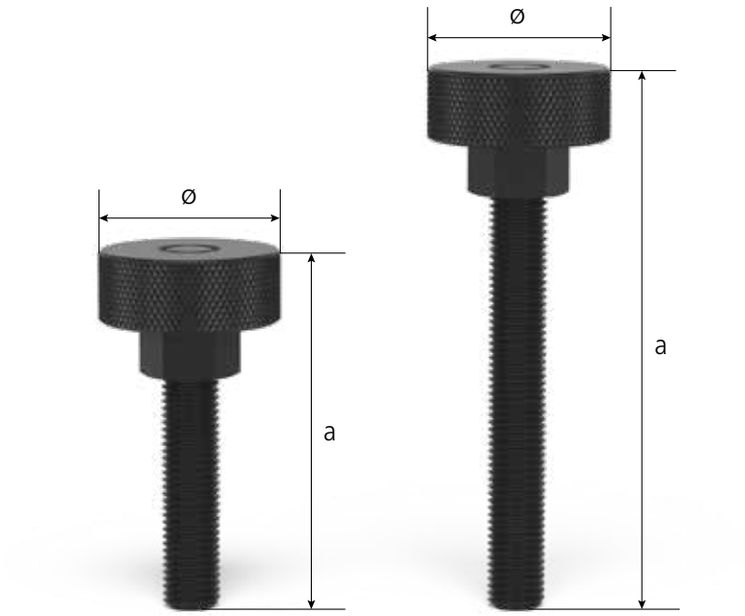

Description:

L'entretoise en combinaison avec la bague filetée pour filetage M16 (Réf. 280825) et une équerre ou une bride, autorise une utilisation universelle. Grâce au mécanisme rotatif simple, on règle facilement et précisément toutes les cotes. Comme contre appui à cette entretoise, on utilise généralement une pince de bridage ou une équerre-butée ou un élément de ce type.

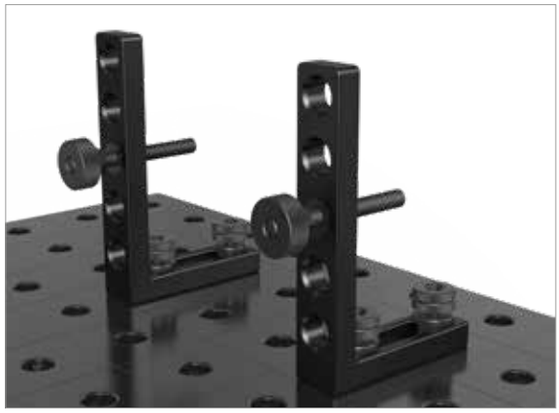

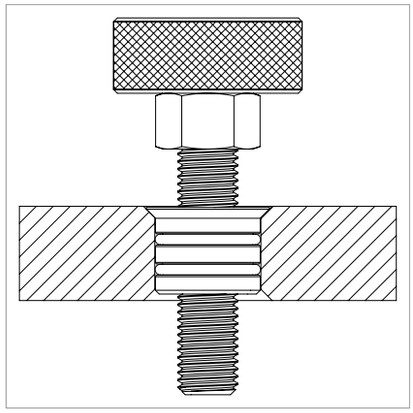





280175.1



280176



280825

	Longueur: (a)	Hauteur: (c)	Ø: (o)	Poids:	Réf.	
Entretoise réglable 100	100 mm		50 mm	0,52 kg	2-280175 **35,00 €**	●
	100 mm		75 mm	0,92 kg	2-280176 **39,00 €**	●
	100 mm		100 mm	1,42 kg	2-280177 **41,00 €**	●
Entretoise réglable 150	150 mm		50 mm	0,60 kg	2-280175.1 **37,00 €**	●
	150 mm		75 mm	1,00 kg	2-280176.1 **40,00 €**	●
	150 mm		100 mm	1,50 kg	2-280177.1 **44,00 €**	●
Douille filetée pour filetage M16 - brunie		23 mm	30 mm	0,07 kg	2-280825 **13,00 €**	●

Tube de bridage à blocage rapide





280750



280760



280760.1



280662.N

Description:

Le tube de bridage avec boulon de bridage rapide intégré permet la fixation d'un tube de bridage de 28 sans jeu. Sur ce tube, on peut fixer des pinces de bridage, des pinces rapides, des butées de hauteur et latérales ainsi que d'autres éléments Siegmund.

D'autres exemples d'utilisations et d'autres éléments sur Internet.

La douille pour équerre combinée avec un tube de bridage (Réf. 280750 + 280642) permet une utilisation très flexible.

Grâce à la douille filetée (Réf. 280618), la douille pour équerre peut être utilisée avec un axe fileté.

L'entraxe est de 40 mm.

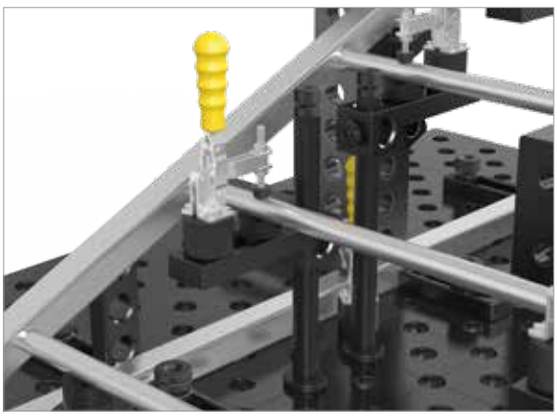



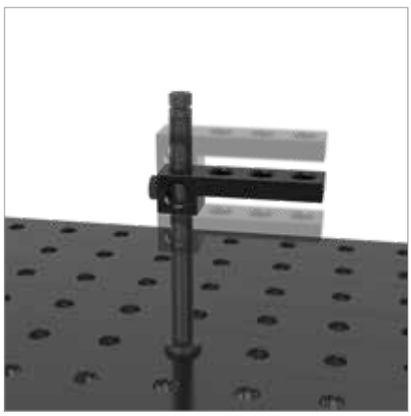

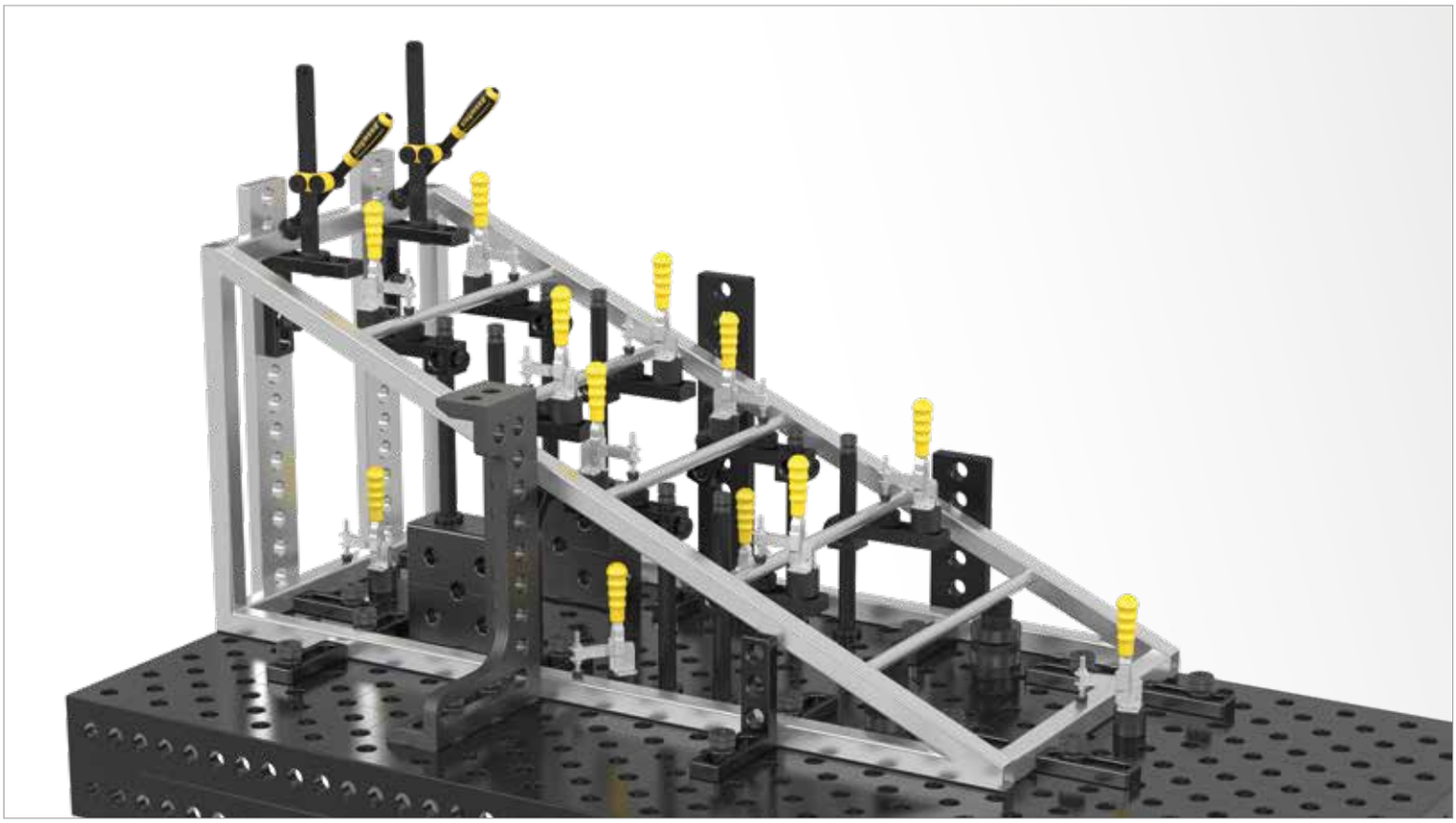

	Longueur: (a)	Largeur: (b)	Hauteur: (c)	Ø: (o)	Poids:	Réf.	
Tube de bridage à blocage rapide			380 mm	28 mm	1,80 kg	2-280750 **88,00 €**	●
D'autres dimensions sur demande						.	○
Butée à pince	200 mm	50 mm	50 mm	28 mm	1,66 kg	2-280760 **69,00 €**	●
Butée à pince - avec oblong	200 mm	50 mm	50 mm		1,37 kg	2-280760.1 **75,00 €**	●
Roue à main pour croix fonte - pour 280610, 280612, 280630, 280615, 280611, 220610.1, 220630.1, 220615.1	25 mm			30 mm	0,06 kg	2-280662.N **8,00 €**	●

● = Article produit en stock; ○ = Article produit sur commande; Explications voir page 84

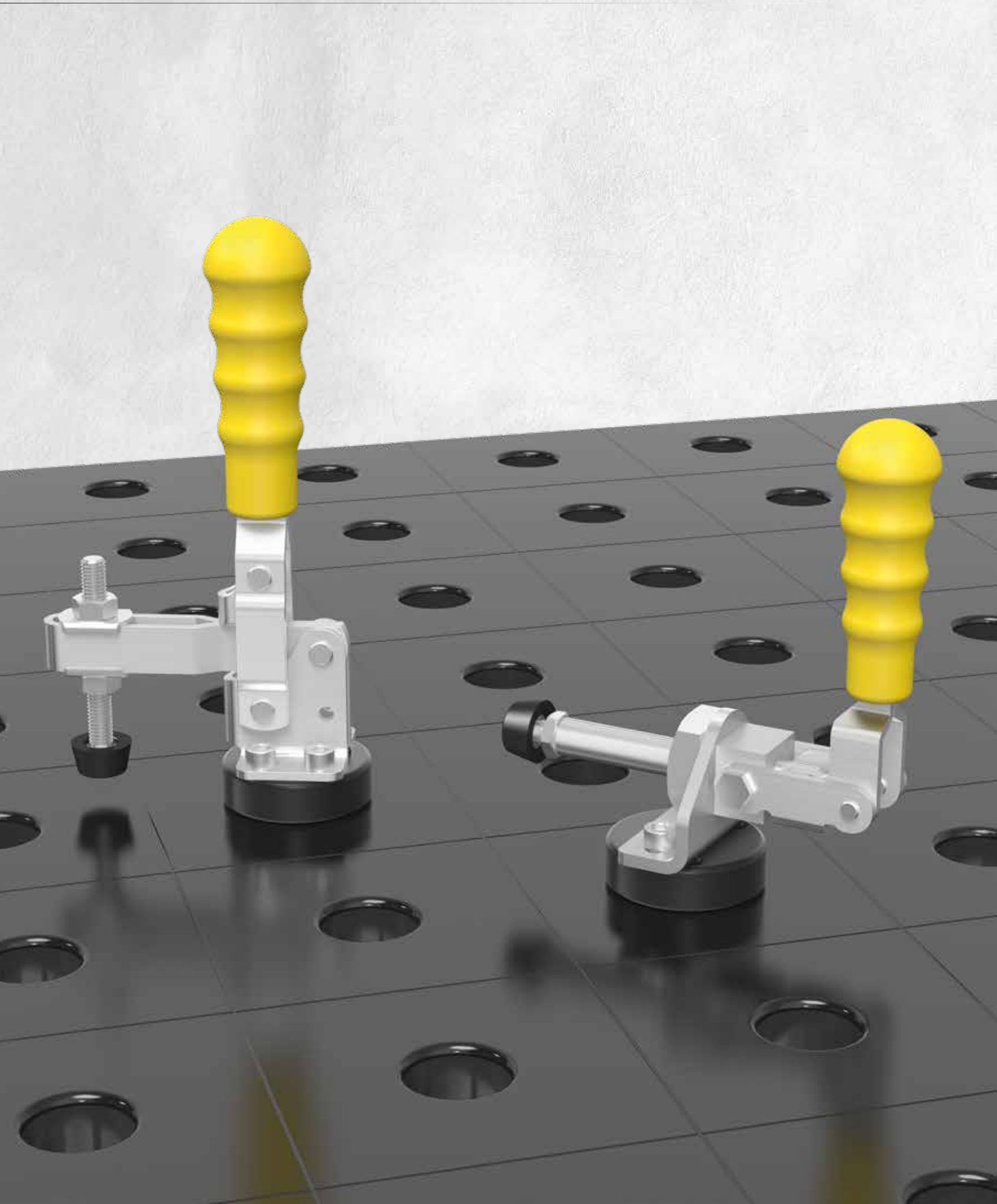



Page 314
Pince de bridage verticale avec adaptateur



Page 315
Pince de bridage horizontale avec adaptateur



Page 316
Adaptateur combiné 225



Page 316
Adaptateur combiné 100



Page 317
Pinces de bridage rapide 100



Page 317
Pinces de bridage rapide 160



Page 318
Adaptateur avec trous Ø 50 / 15 pour pinces de bridage rapides



Page 318
Adaptateur avec trous Ø 50 / 40 pour pinces de bridage rapides



Page 318
Adaptateur avec trous Ø 50 / 70 pour pinces de bridage rapides



Page 318
Adaptateur avec trous Ø 50 / 100 pour pinces de bridage rapides



Page 318
Adaptateur ébauche sans trous Ø 50 / 15 pour pinces de bridage rapides



Page 318
Adaptateur ébauche sans trous Ø 50 / 5 pour pinces de bridage rapides



Page 318
Adaptateur ébauche sans trous Ø 50 / 40 pour pinces de bridage rapides



Page 318
Adaptateur ébauche sans trous Ø 50 / 70 pour pinces de bridage rapides



Page 318
Adaptateur ébauche sans trous Ø 50 / 100 pour pinces de bridage rapides

Pince de bridage verticale avec adaptateur

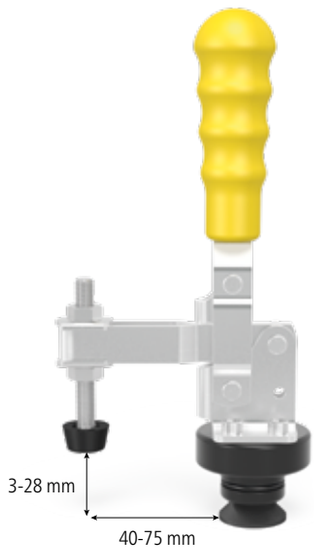

Description:

La pince de bridage verticale avec adaptateur est utilisable avec tous les alésages 28. La fonction la plus intéressante consiste dans la combinaison de cette pince avec la bride universelle Réf. 280420.N.

L'adaptateur est interchangeable. D'autres dimensions voir page 318.

D'autres sauterelles sont disponibles sur internet: www.siegmund.com



280705



009082

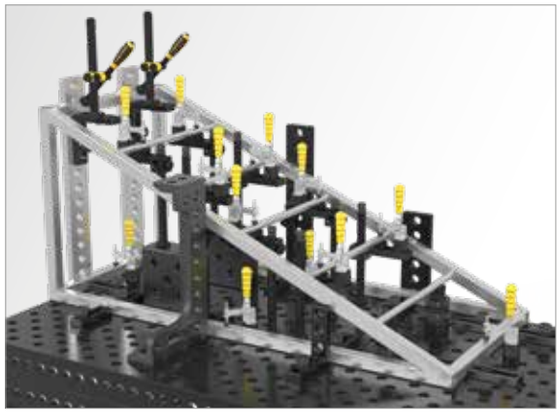

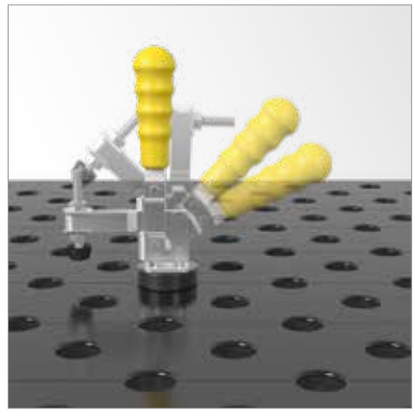

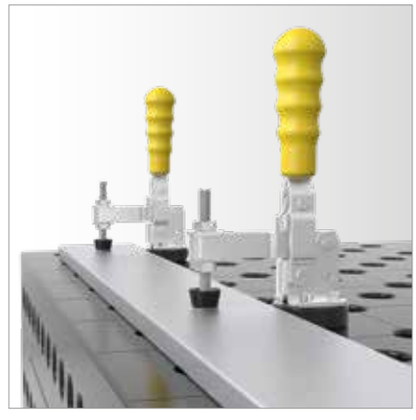

	charge maxi	Poids:	Réf.
Pince de bridage verticale avec adaptateur - adaptateur 280715	1,8 kN	0,73 kg	2-280705 **37,00 €** ●
Pince de bridage verticale		0,39 kg	2-009082 **25,00 €** ●

● = Article produit en stock; ○ = Article produit sur commande; Explications voir page 84

Pince de bridage horizontale avec adaptateur

Description:

La pince de bridage horizontale avec adaptateur est utilisable dans tous les alésages 28.
La fonction la plus intéressante consiste dans la combinaison de cette pince avec la bride universelle Réf. 280420.N.

L'adaptateur est interchangeable. D'autres dimensions voir page 318.

D'autres sauterelles sont disponibles sur internet: www.siegmund.com

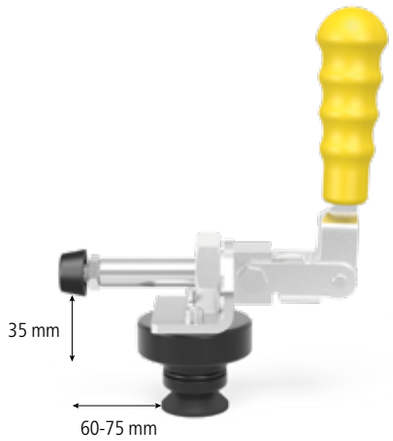



280710



009083

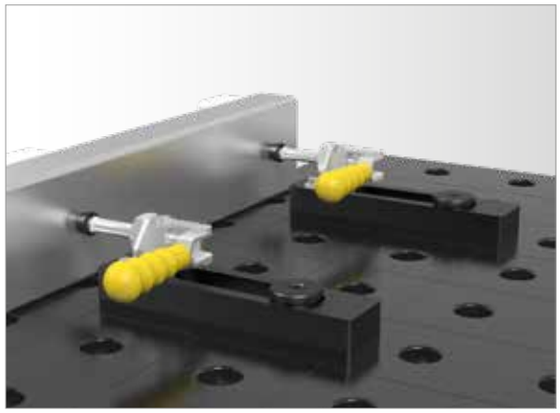

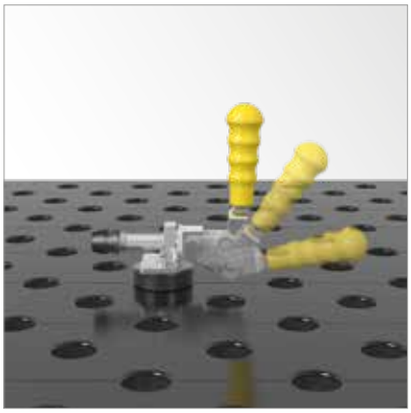

	charge maxi	Poids:	Réf.
Pince de bridage horizontale avec adaptateur - adaptateur 280715	2,5 kN	0,71 kg	2-280710 ● **46,00 €**
Pince de bridage horizontale		0,40 kg	2-009083 ● **29,00 €**

● = Article produit en stock; ○ = Article produit sur commande; Explications voir page 84

Adaptateur combiné 225 / 100

Description:

L'adaptateur combiné 225 et 100 a été conçu spécialement pour la pince de bridage rapide Siegmund. Le montage direct de la pince rapide sur l'adaptateur combiné présente de nombreux avantages pour des pièces à souder avec une petite hauteur. De plus, l'adaptateur combiné peut s'utiliser comme une butée universelle.

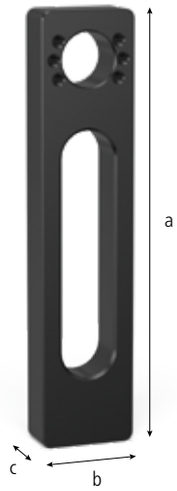



280730.N



280730.1.N

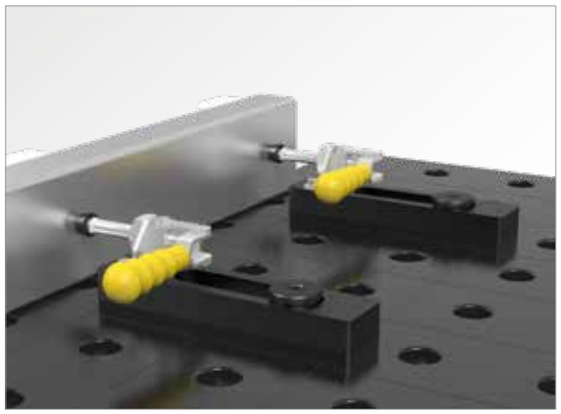



		Longueur: (a)	Largeur: (b)	Hauteur: (c)	Poids:	Réf.
Adaptateur combiné 225 - nitrurée	N BAR	225 mm	50 mm	25 mm	1,35 kg	2-280730.N **52,00 €** ●
Adaptateur combiné 100 - nitrurée	N BAR	100 mm	50 mm	25 mm	0,80 kg	2-280730.1.N **35,00 €** ●

● = Article produit en stock; ○ = Article produit sur commande; Explications voir page 84

= Résistance à la rayure N = Protection contre les projections de soudure BAR = Protection contre la corrosion

Pinces de bridage rapide 100 / 160

Description:

La pince de bridage verticale est compatible avec les alésages Système 28. La plage de serrage est réglable grâce à une vis de réglage.





280706



280707





	Longueur: (a)	Largeur: (b)	Hauteur: (c)	Ø: (o)	Poids:	Réf.
Pinces de bridage rapide 100 - Longueur du bras de serrage 100 mm - Plage de serrage 5 à 75 mm	340 mm	30 mm	150 mm	28 mm	1,20 kg	2-280706 **58,00 €** ●
Pinces de bridage rapide 160 - Longueur du bras de serrage 160 mm - Plage de serrage 0 à 75 mm	360 mm	30 mm	150 mm	28 mm	1,20 kg	2-280707 **58,00 €** ●

● = Article produit en stock; ○ = Article produit sur commande; Explications voir page 84

Adaptateur avec trous / Adaptateur ébauche sans trous

Description:

L'adaptateur avec trous est compatible avec tous les alésages 28. Le centrage est facilité par un joint torique.




280715


280715.1


280715.2


280715.3


280720


280720.1

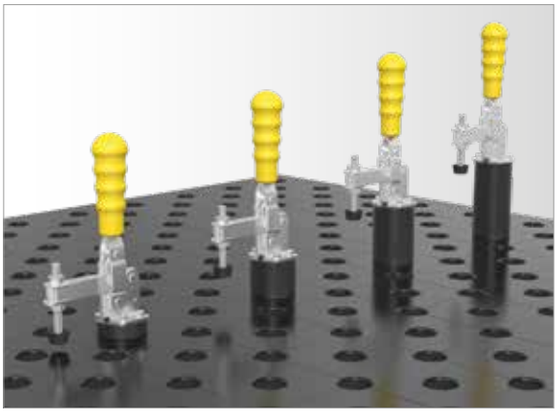


280720.2


280720.3


280720.4

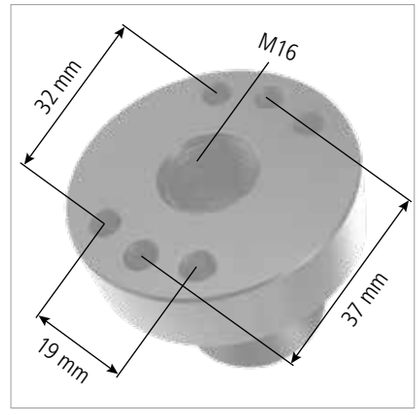

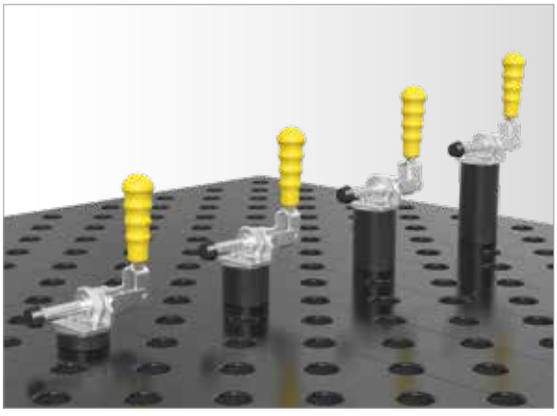

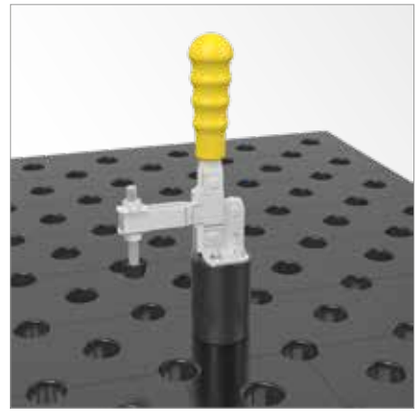

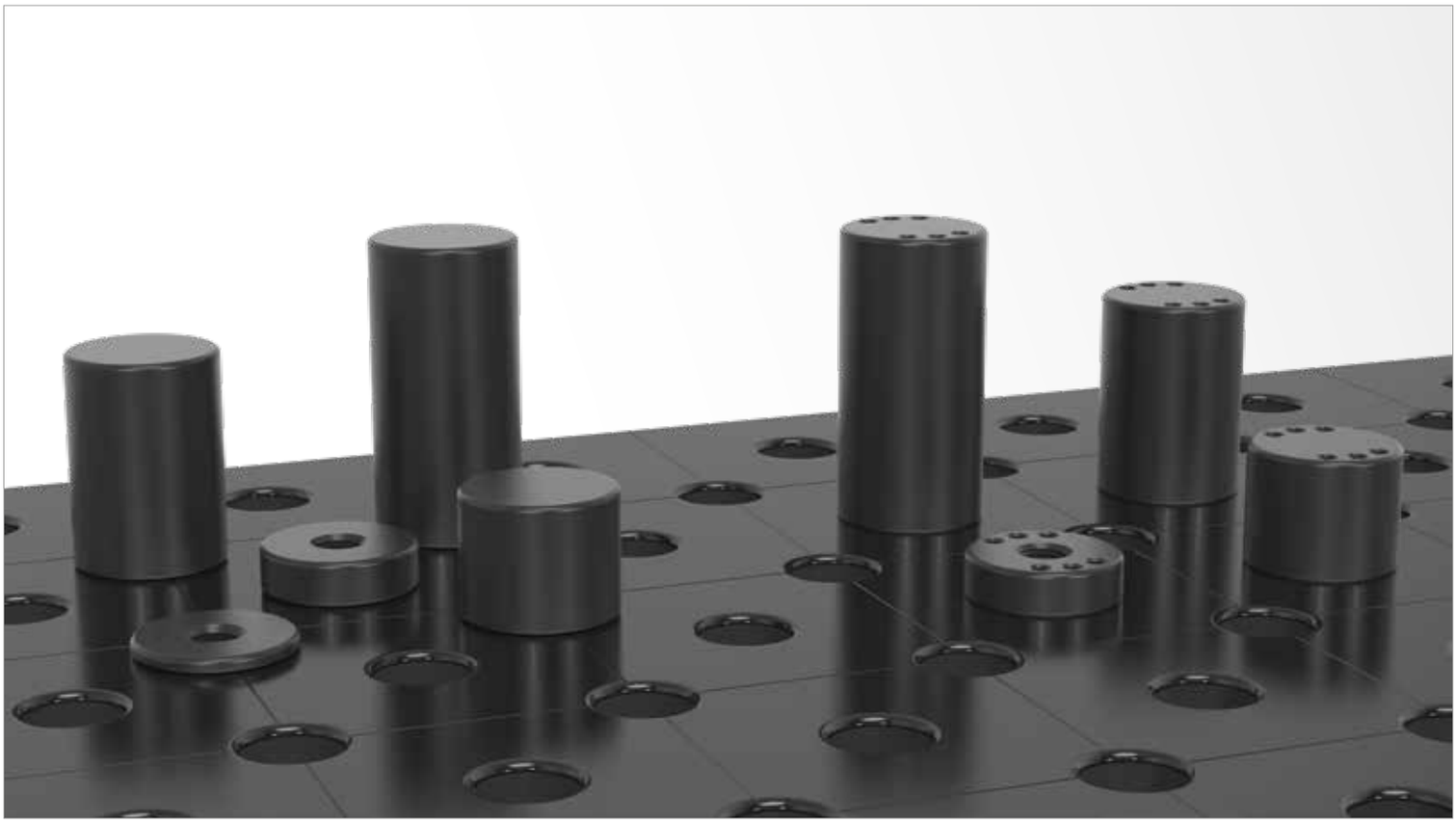

	Hauteur: (c)	Ø: (o)	MS: (d)	Poids:	Réf.	
Adaptateur avec trous Ø 50 / 15 - pour pinces de bridage rapides - brunie	30 mm	50 mm	15 mm	0,30 kg	2-280715 **15,00 €**	●
Adaptateur avec trous Ø 50 / 40 - pour pinces de bridage rapides - brunie	55 mm	50 mm	40 mm	0,56 kg	2-280715.1 **18,00 €**	●
Adaptateur avec trous Ø 50 / 70 - pour pinces de bridage rapides - brunie	85 mm	50 mm	70 mm	1,00 kg	2-280715.2 **20,00 €**	●
Adaptateur avec trous Ø 50 / 100 - pour pinces de bridage rapides - brunie	115 mm	50 mm	100 mm	1,49 kg	2-280715.3 **22,00 €**	●
Adaptateur ébauche sans trous Ø 50 / 15 - pour pinces de bridage rapides - brunie	30 mm	50 mm	15 mm	0,30 kg	2-280720 **16,00 €**	●
Adaptateur ébauche sans trous Ø 50 / 5 - pour pinces de bridage rapides - brunie	20 mm	50 mm	5 mm	0,11 kg	2-280720.1 **13,00 €**	●
Adaptateur ébauche sans trous Ø 50 / 40 - pour pinces de bridage rapides - brunie	55 mm	50 mm	40 mm	0,62 kg	2-280720.2 **19,00 €**	●
Adaptateur ébauche sans trous Ø 50 / 70 - pour pinces de bridage rapides - brunie	85 mm	50 mm	70 mm	1,07 kg	2-280720.3 **21,00 €**	●
Adaptateur ébauche sans trous Ø 50 / 100 - pour pinces de bridage rapides - brunie	115 mm	50 mm	100 mm	1,50 kg	2-280720.4 **24,00 €**	●

MS=Épaisseur; ● = Article produit en stock; ○ = Article produit sur commande; Explications voir page 84





Page 322
Sub Table Box pour Système 28



Page 324
Chariot pour accessoires



Page 325
Chariot pour accessoires compact



Page 326
Console pour accessoires



Page 327
Module pour console accessoires



Page 328
Cloison de protection soudure



Page 329
Prise de masse Confort



Page 330
Brosse Ø 30 avec protection



Page 331
Support de torche de soudure



Page 332
Clé à six pans 6



Page 332
Clé à six pans 6



Page 333
Clé à six pans 14



Page 334
Étau standard 125 pour Système 16 / 22 / 28



Page 334
Étau adaptable 125 pour Système 16 / 22 / 28

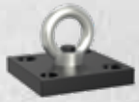

Page 336
Anneau de transport avec platine 1800 kg charge



Page 336
Anneau de transport nitrurée



Page 338
Presse sur table Systeme 28

Sub Table Box

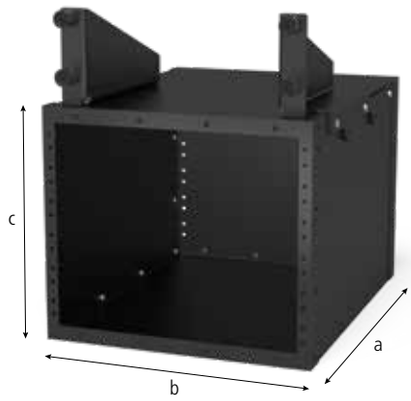


280900


281900


004200


004205


004210


004215

Description:

Avec votre ST Box vos outils sont toujours à portée de main. Créez de l'espace de rangement pour une table de soudure plus fonctionnelle.

La ST Box peut recevoir une charge maximale de env. 100 kg. Chaque tiroir peut contenir env. 50 kg maxi.

Le châssis totalement fermé protège le contenu des tiroirs de la poussière et des projections de soudure.

La ST Box Siegmund se fixe sur toutes les tables de soudure Siegmund peu importe la dimension ou les renforts sous la table.

La livraison comprend une notice pour le montage par vos soins. Une fois montée, la ST Box se fixe simplement à la table de soudure.





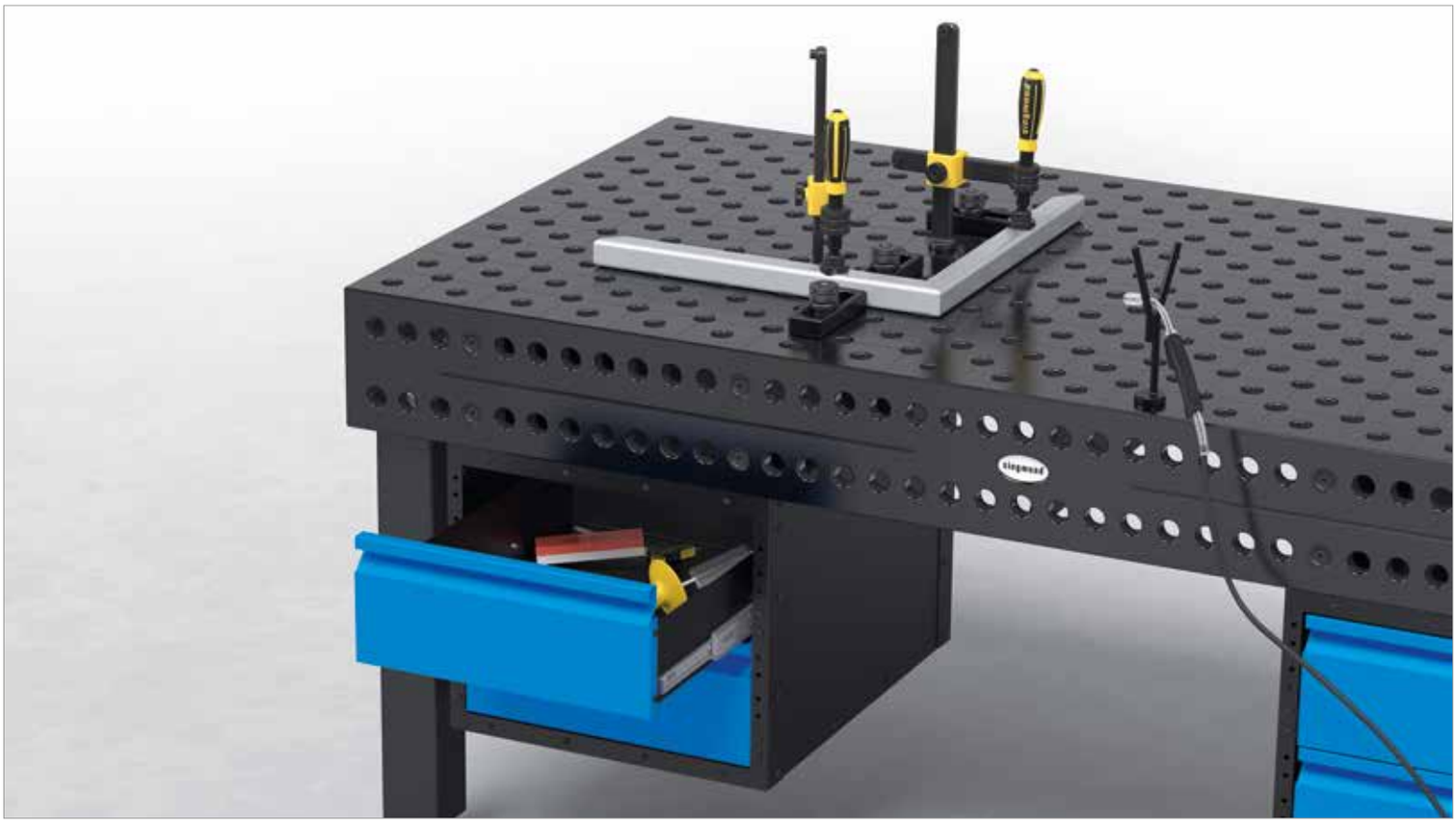

	Longueur: (a)	Largeur: (b)	Hauteur: (c)	Poids:	Réf.	
Sub Table Box pour Système 28 - peint	630 mm	510 mm	420 mm	36,00 kg	2-280900 **299,00 €**	●
Sub Table Box pour Systeme 28 Basic - peint	630 mm	510 mm	420 mm	34,30 kg	2-281900 **299,00 €**	●
Tiroir 60 mm	590 mm	400 mm	60 mm	7,10 kg	2-004200 **121,00 €**	●
Tiroir 120 mm	590 mm	400 mm	120 mm	8,70 kg	2-004205 **139,00 €**	●
Tiroir 180 mm	590 mm	400 mm	180 mm	9,10 kg	2-004210 **149,00 €**	●
Tiroir 240 mm	590 mm	400 mm	240 mm	9,50 kg	2-004215 **159,00 €**	●

● = Article produit en stock; ○ = Article produit sur commande; Explications voir page 84

Chariot pour accessoires

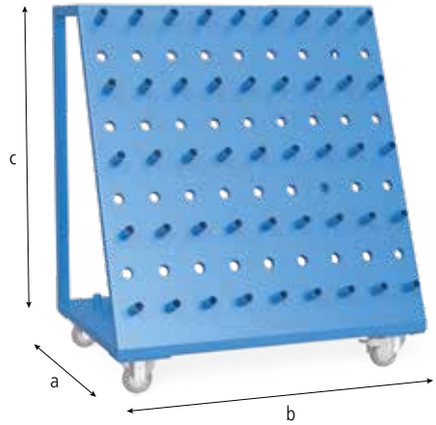

Description:

Le chariot pour accessoires permet un rangement rapide de tous vos accessoires. Ainsi vous avez une vue d'ensemble sur votre outillage, qui permet une accessibilité plus rapide. Les grosses équerres sont rangées à l'arrière du chariot. Grâce aux roulettes, les accessoires se déplacent facilement sur les différents postes de travail. Le chariot peut se ranger pour un gain de place sous la table.



280910



280915



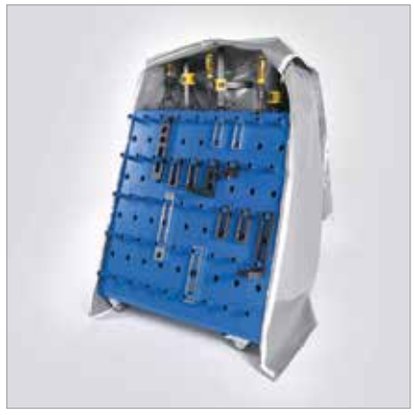

	Longueur: (a)	Largeur: (b)	Hauteur: (c)	Poids:	Réf.	
Chariot pour accessoires - peint - Poids total admissible 240 kg	650 mm	900 mm	1020 mm	50,00 kg	2-280910 **622,00 €**	●
Housse de protection - pour chariot accessoires 280910					2-280915 **241,00 €**	●

● = Article produit en stock; ○ = Article produit sur commande; Explications voir page 84

Chariot pour accessoires compact

Description:

Le chariot pour accessoires compact permet un rangement rapide de tous vos accessoires. Ainsi vous avez une vue d'ensemble sur votre outillage, qui permet une accessibilité plus rapide. Les grosses équerres sont rangées à l'arrière du chariot. Grâce aux roulettes, les accessoires se déplacent facilement sur les différents postes de travail. Le chariot peut se ranger pour un gain de place sous la table.

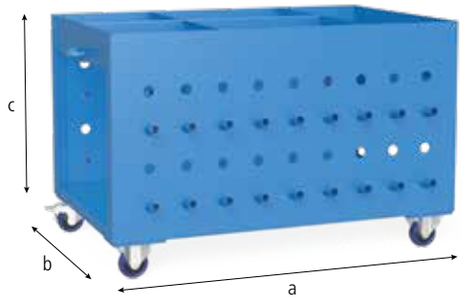





280911 280916







	Longueur: (a)	Largeur: (b)	Hauteur: (c)	Poids:	Réf.
Chariot pour accessoires compact - peint	1000 mm	650 mm	640 mm	59,00 kg	2-280911 **622,00 €** ●
Housse de protection - pour chariot accessoires compact 280911					2-280916 **241,00 €** ●

● = Article produit en stock; ○ = Article produit sur commande; Explications voir page 84

Console pour accessoires

Description:

Grâce à la console pour accessoires Siegmund, vos outils sont toujours à portée de main. Elle se fixe simplement à la table avec des boulons ou au mur avec des vis.

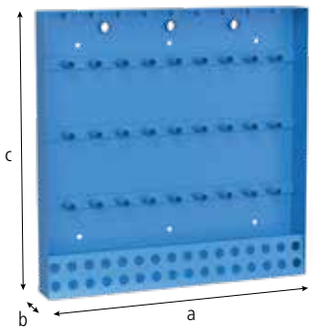



280912



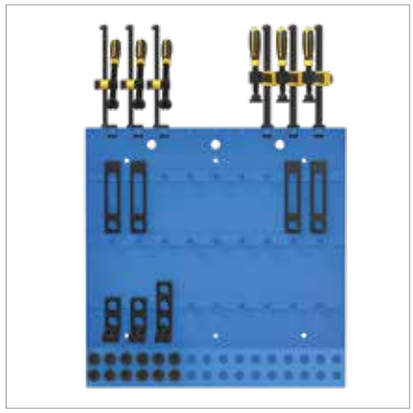

	Longueur: (a)	Largeur: (b)	Hauteur: (c)	Poids:	Réf.
Console pour accessoires - peint	800 mm	100 mm	800 mm	22,50 kg	2-280912 **237,00 €** ●

● = Article produit en stock; ○ = Article produit sur commande; Explications voir page 84

Console accessoires modulable

Description:

La console accessoires modulable permet à partir de différents éléments de constituer votre rangement personnalisé.

Le module 280930 est destiné aux pinces de bridage, boulons et butées.

Le module 280931 sans douille uniquement pour les boulons et butées.

Avec le crochet 280936, vous pouvez accrocher tous les éléments avec un alésage diamètre 28 sur le mur de rangement.

La plaque arrière du rangement n' est pas fournie. De notre point de vue, cette plaque devrait être fabriquée à partir de contreplaqué d'une épaisseur de 5 cm mini.

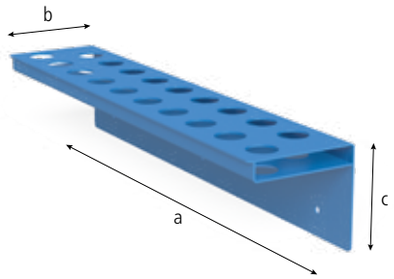

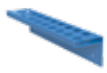

280930



280931



280936

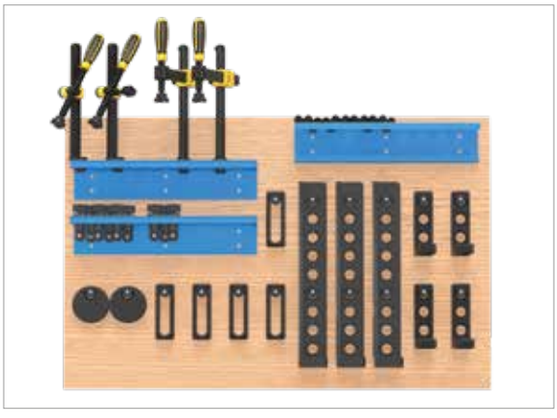



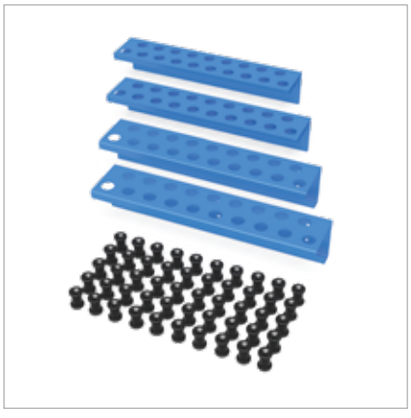

	Longueur: (a)	Largeur: (b)	Hauteur: (c)	Ø: (o)	Poids:	Réf.
Module pour console accessoires - peint	500 mm	100 mm	110 mm	28 mm	2,20 kg	2-280930 **71,00 €** ●
Module pour console accessoires sans douilles - peint	500 mm	100 mm	110 mm	28 mm	1,90 kg	2-280931 **47,00 €** ●
Crochet pour console accessoires - brunie	37 mm			28 mm	0,10 kg	2-280936 **3,00 €** ●
Set Module pour console accessoires - composé de 2x 280930, 2x 280931, 5x 280936.10						2-280930.Set **344,00 €** ●

● = Article produit en stock; ○ = Article produit sur commande; Explications voir page 84

Cloison de protection soudure

Description:

Avec la cloison de protection, vous pouvez diviser la table en 2 espaces de travail distincts. La position et la taille de l'espace sont modulables à souhait. La cloison protège les 2 espaces de travail des projections de soudure de l'espace voisin. La protection est constituée par une tôle zinguée fixée par 2 boulons.

(La cloison de protection n'est pas protégée contre les rayures pour des raisons techniques)

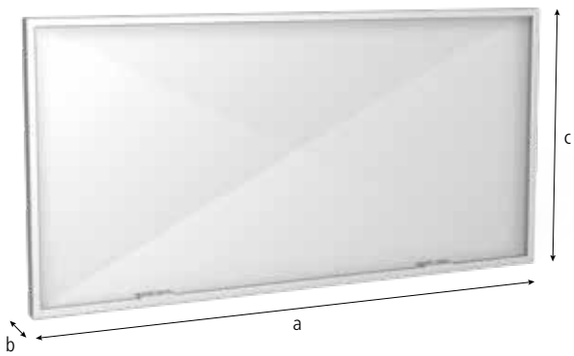



280980

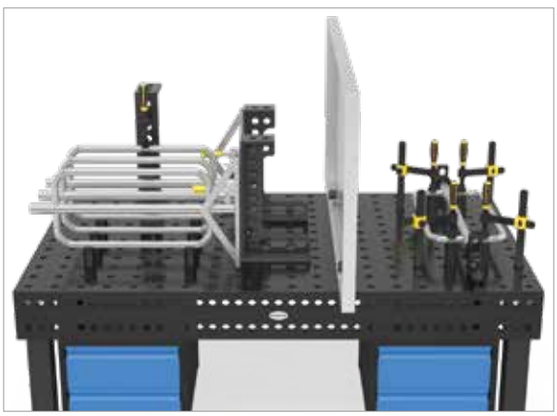





	Longueur: (a)	Largeur: (b)	Hauteur: (c)	Poids:	Réf.
Cloison de protection soudure - peinture couleur sur demande avec surcoût	1600 mm	50 mm	800 mm	23,00 kg	2-280980 **161,00 €** ●

● = Article produit en stock; ○ = Article produit sur commande; Explications voir page 84

Prise de masse Confort

Description:

La prise de masse assure un contact à 100% avec la table de soudure. Ce qui évite la surchauffe. Montage simple par fixation dans un alésage Système.

Charge jusqu'à 500 ampères,
Section de câble 70-95 mm².





000810







	Poids:	Réf.
Prise de masse Confort	0,66 kg	2-000810 **41,00 €** ●

● = Article produit en stock; ○ = Article produit sur commande; Explications voir page 84

Brosse

Description:

La brosse avec un diamètre de 30 mm est conçue spécialement pour le nettoyage des alésages Système 28. Grâce à cette brosse le nettoyage des alésages devient très facile.





280820 280820.10





	Ø: (o)	Poids:	Réf.	
Brosse Ø 30 avec protection - avec protection	30 mm	0,06 kg	2-280820 **18,00 €**	●
Brosse Ø 30 pour perceuse / Pack de 10	30 mm	0,06 kg	2-280820.10 **55,00 €**	●

● = Article produit en stock; ○ = Article produit sur commande; Explications voir page 84

Support de torche de soudure

Description:

Avec le support spécial, vous positionnez votre torche de soudure exactement là où vous en avez besoin.





280920



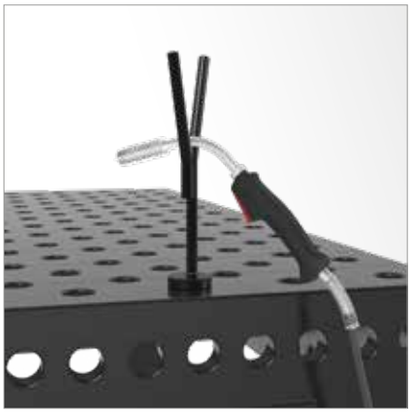

	Hauteur: (c)	Poids:	Réf.
Support de torche de soudure - brunie	200 mm	0,50 kg	2-280920 **27,00 €** ●

● = Article produit en stock; ○ = Article produit sur commande; Explications voir page 84

Clé à six pans 6

Description:

La clé à six pans de 6 est l'outil idéal pour le serrage rapide et sûr de la plupart des vis des éléments Siegmund. La clé de 6 permet le serrage des boulons à billes, des pinces de bridage et des petites butées universelles.







280852.1 280852







	Poids:	Réf.
Clé à six pans 6 - jaune	0,09 kg	2-280852.1 ● **13,00 €**
Clé à six pans 6 - rouge	0,50 kg	2-280852 ● **13,00 €**

● = Article produit en stock; ○ = Article produit sur commande; Explications voir page 84

Clé à six pans 14

Description:

La clé à six pans de 14 permet le serrage des boulons réglables en hauteur et de la grande équerre à angle variable.





280854





	Poids:	Réf.
Clé à six pans 14	0,45 kg	2-280854 **13,00 €** ●

● = Article produit en stock; ○ = Article produit sur commande; Explications voir page 84

Etau





004300



004303



004302

Description:

L'équipement de base d'un atelier comporte forcément un étau fiable. Notre étau Siegmund s'intègre parfaitement à l'environnement de votre atelier de soudure.

La fixation de l'étau sur la table est réalisée avec des boulons à billes et si besoin des douilles de réduction.

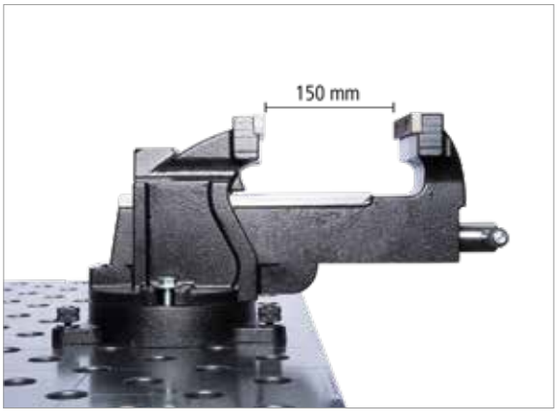

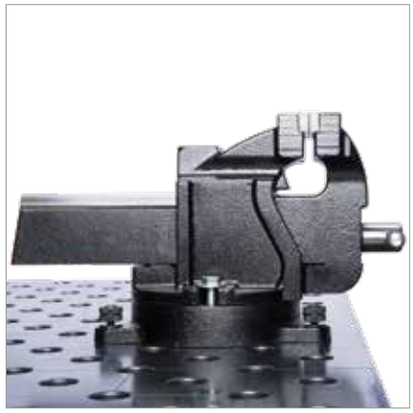



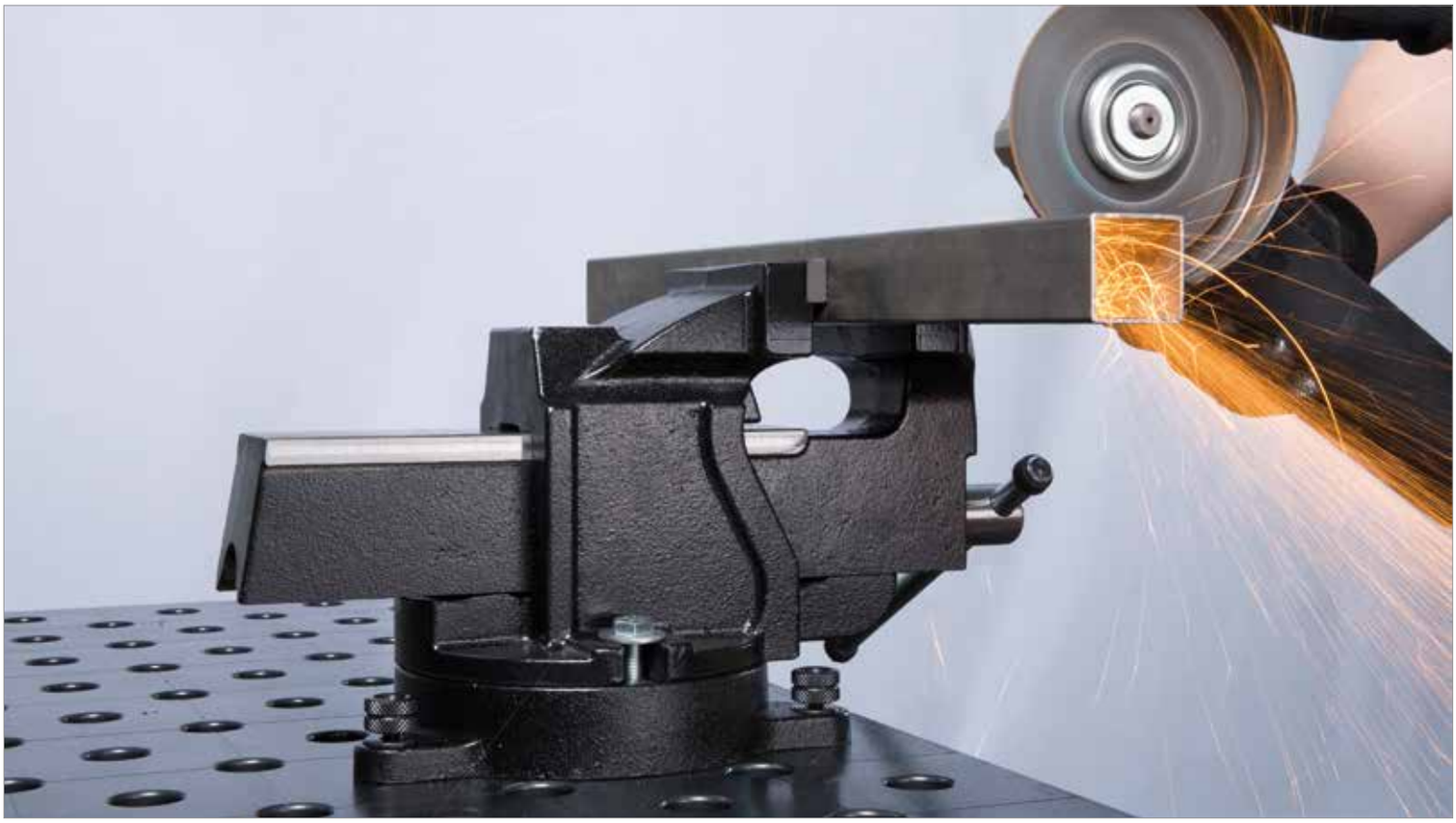

	Longueur: (a)	Ø: (o)	Poids:	SK:	AM:	ZK:	Réf.
Étau adaptable 100 pour Système 16 / 22 / 28 - avec alésages 28 mm - Longueur de bridage 83 mm			14,00 kg				2-004300 **148,00 €** ●
Étau standard 125 pour Système 16 / 22 / 28 - avec alésages 28 mm - Longueur de bridage 150 mm			14,00 kg				2-004303 **179,00 €** ●
Étau adaptable 125 pour Système 16 / 22 / 28 - avec alésages 28 mm - Longueur de bridage 150 mm			19,40 kg				2-004302 **232,00 €** ●
Boulon à billes rapide court - bridage de 2 éléments - brunie - avec blocage en rotation	95 mm	28 mm	0,54 kg	220,00 kN	25,00 Nm	25,00 kN	2-280510 **46,00 €** ●

SK=Force de cisaillement; AM=Couple de serrage; ZK=Force de traction; ● = Article produit en stock; ○ = Article produit sur commande; Explications voir page 84

Anneau de transport

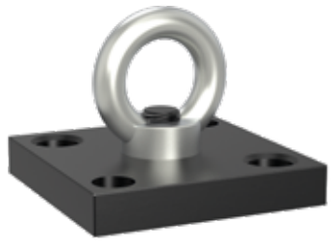



000830.N.T1



000831



000835.N



000830.N

Description:

L'anneau de transport avec une platine supporte une charge maxi de 1800 kg (avec 2x 280510) / 1000 kg (avec 2x 002822). Il est utilisé pour la manutention de tables ou d'autres éléments Siegmund lourds. Le serrage est assuré par 2 boulons de serrage à billes au minimum.

Lors de l'utilisation de l'anneau de transport, les directives générales pour les anneaux de levage sont à respecter. Selon le mode d'utilisation, la charge maxi peut être diminuée sensiblement. La hauteur de levage ne doit pas être supérieure à 100 mm et personne ne doit se trouver sous la table.

Par ailleurs l'anneau de transport peut être utilisé comme point d'ancrage simple pour une sangle lors d'un bridage.

Pour votre sécurité, veuillez respecter les indications suivantes: L'anneau écrou doit être entièrement vissé. L'anneau écrou doit être entièrement en appui sur la platine. La longueur du contre-écrou doit être suffisante. Éviter les tractions latérales.

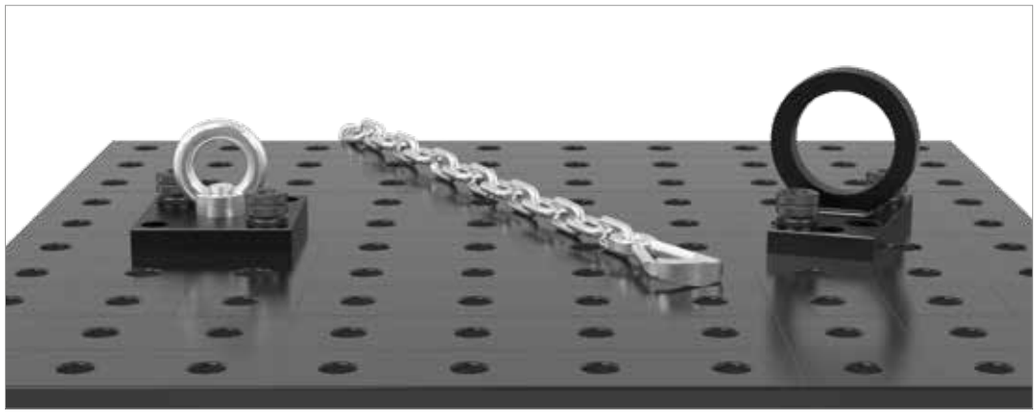

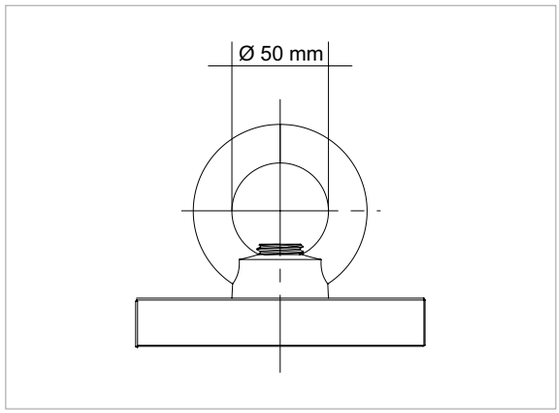

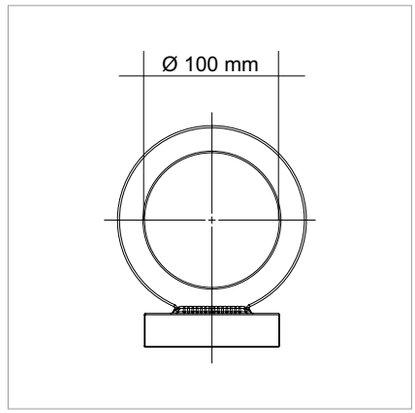



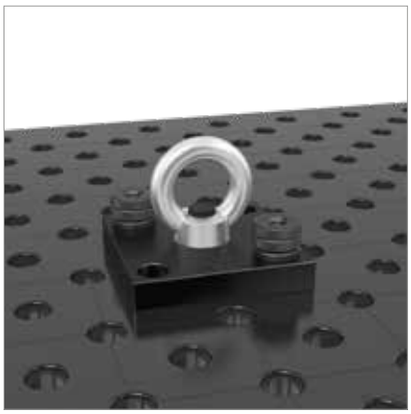

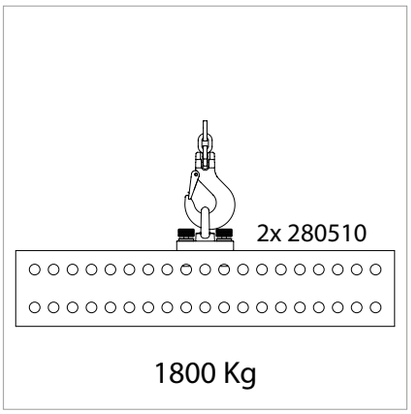

1800 Kg

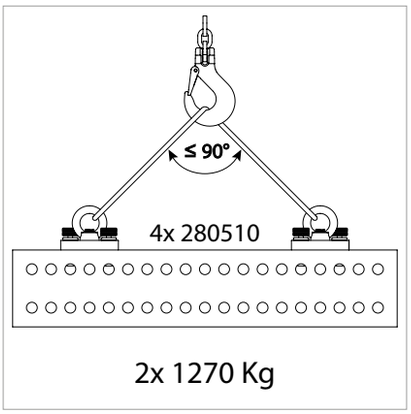

2x 1270 Kg

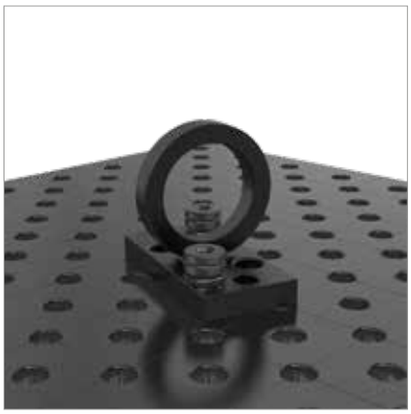

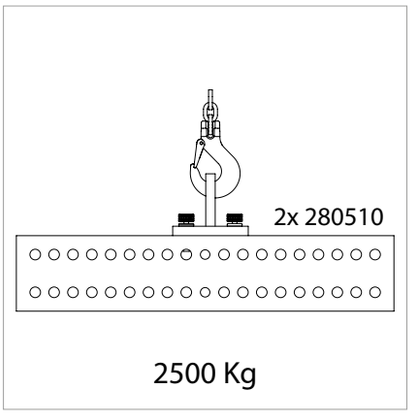

2500 Kg

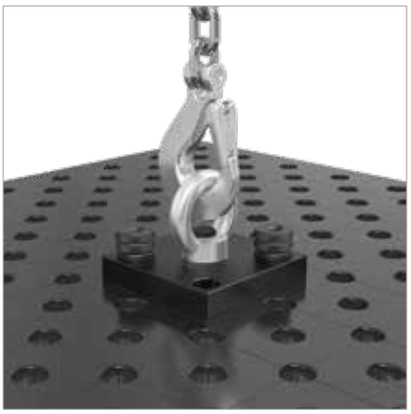

		Longueur: (a)	Largeur: (b)	Hauteur: (c)	Poids:	Réf.
Anneau de transport avec platine nitrurée - 1800 kg charge (avec 2x 280510) - 1000 kg charge (avec 2x 002822)	N BAR	150 mm	150 mm	25 mm	4,70 kg	2-000830.N **47,00 €** ●
Platine 150x150x25 pour anneau de transport	N BAR	150 mm	150 mm	25 mm	3,90 kg	2-000830.N.T1 **35,00 €** ●
Anneau de transport sans platine de fixation					0,70 kg	2-000831 **13,00 €** ●
Anneau de transport nitrurée - 2500 kg charge (avec 2x 280510) - 1000 kg charge (avec 2x 002822) - 700 kg charge (avec 2x 160510)	N BAR	200 mm	100 mm	165 mm	4,50 kg	2-000835.N **88,00 €** ●

● = Article produit en stock; ○ = Article produit sur commande; Explications voir page 84







= Résistance à la rayure N = Protection contre les projections de soudure BAR = Protection contre la corrosion

Presse sur table





28004643

Description:

Constructions soudées parfaites par précontrainte avant soudure.

La presse de redressage est utilisée pour les pièces déformées en acier. Avec une force de serrage de 2,5 tonnes, elle permet de redresser les défauts de planéité et les tensions indésirables dans le matériau. Avec en supplément les outils de cintrage proposés, les tubes peuvent être cintrés jusqu'au diamètre 42 mm.

La course totale de 60 mm nécessite 13 coups de pompe avec une force de 330 N environ (course par coup de pompe 4,6 mm). Une valve de sécurité évite une surpression lorsque le piston est entièrement sorti.

Pour une fixation sûre sur la table de soudure, la presse de redressage est fixée par des boulons à billes Siegmund ou des boulons réalisés par le client.

La presse de redressage doit toujours avoir deux points de fixation.

D'autres accessoires sur notre page internet www.siegmund.com

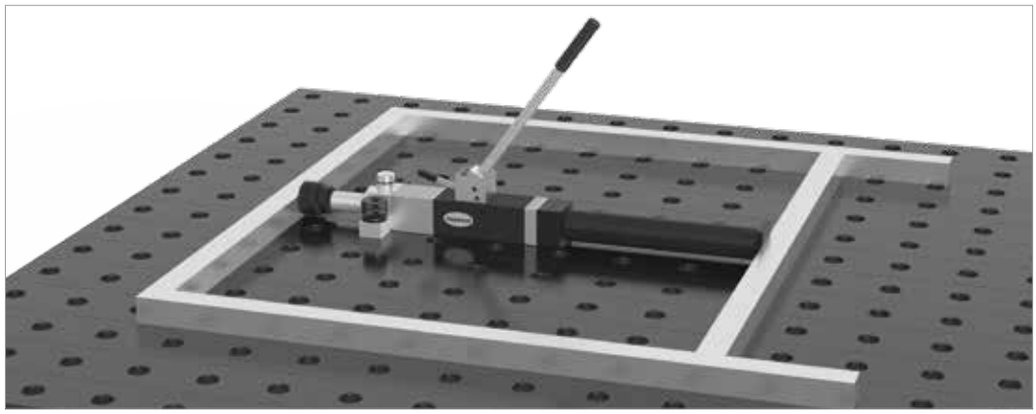

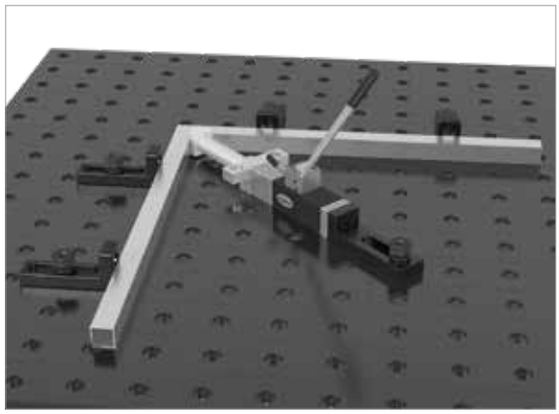

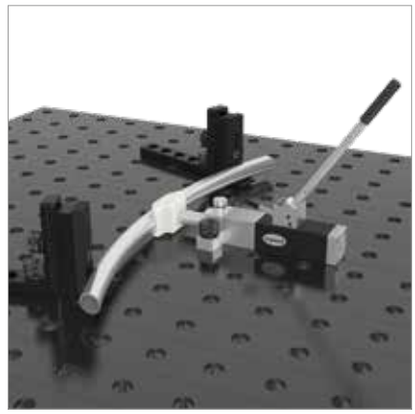

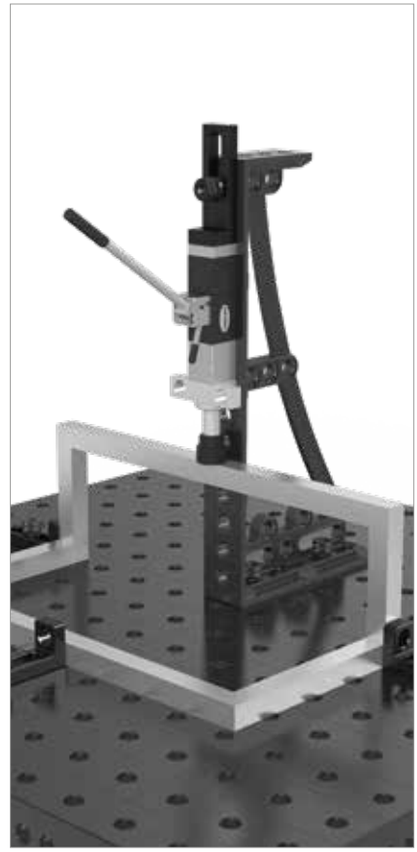

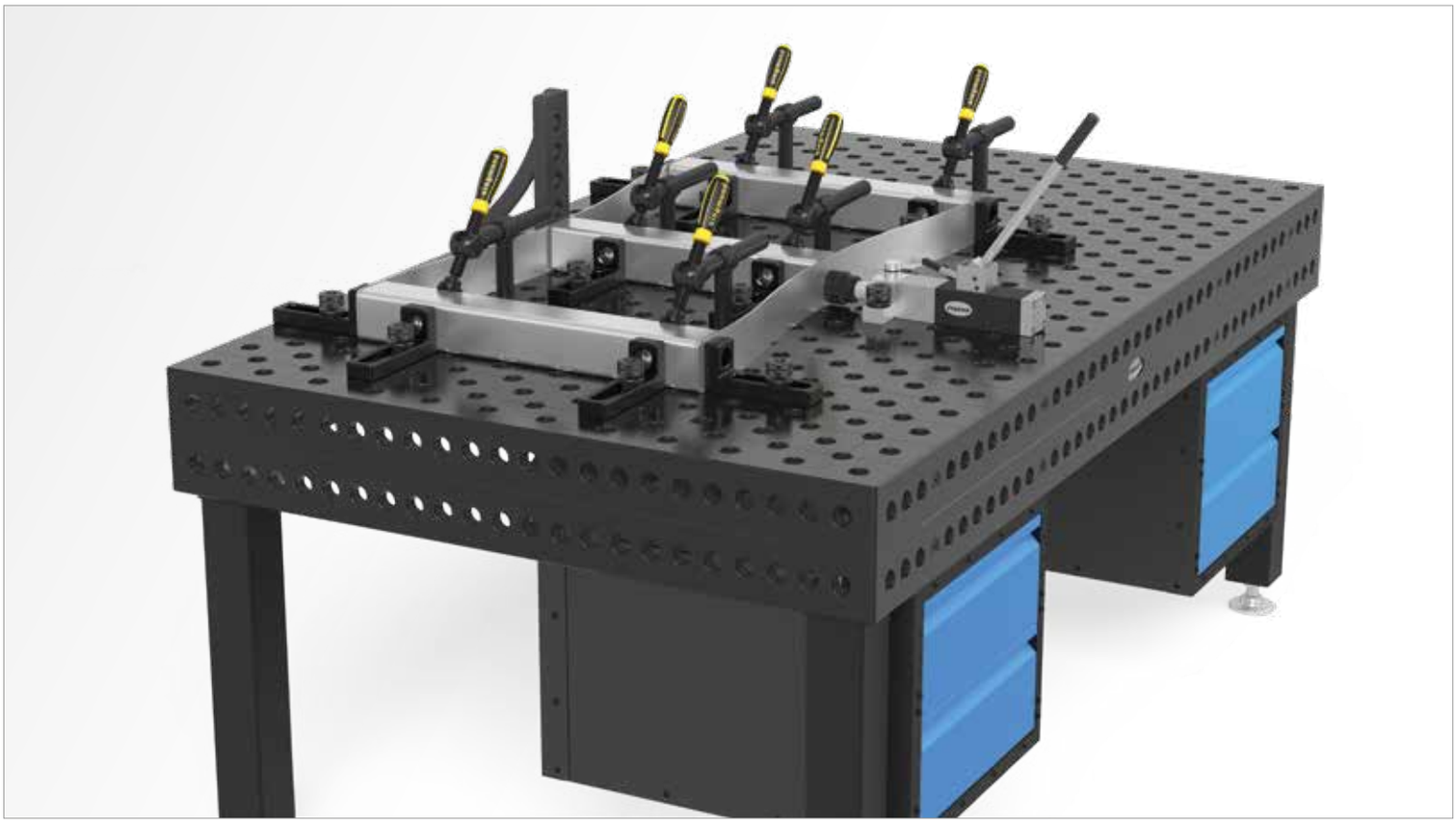

	Poids:	Réf.	
Presse sur table Systeme 28 - pour brider et redresser	5,70 kg	2-28004643 **1.045,00 €**	●

● = Article produit en stock; ○ = Article produit sur commande; Explications voir page 84

D'autres accessoires sur notre page internet www.siegmund.com





Page 358
Rail support de positionnement

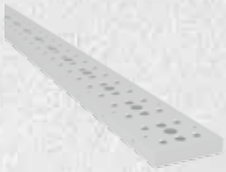

Page 360
Rail support de positionnement XL



Page 362
Rail cylindrique 25

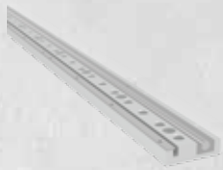

Page 364
Rail support de positionnement avec rail cylindrique intégré



Page 370
Châssis de liaison pour table



Page 372
Châssis de liaison avec roulette pour cartouche pour table



Page 372
Châssis de liaison avec couronne de rotation pour table



Page 378
Pied simple



Page 380
Pied à roulette



Page 382
Pied avec roulette pour profilé



Page 398
Table 750



Page 398
Table 8.7



Page 400
Plaque 750



Page 400
Plaque 8.7



Page 402
Couvercle acier pour perçage de montage



Page 402
Protection plastique pour rail support de positionnement / lot de 10



Page 402
Pied pour système plate-forme



Page 402
Pied standard hauteur spéciale mini 150 mm

Positionnement rapide et précis n'importe où...

… Pour répondre à ce besoin, Siegmund offre la solution optimale – le nouveau système avec rails, avec rail cylindrique intégré.

Grâce à l'installation extrêmement précise de notre système de rail, un espace de travail structuré avec une précision maximum et une tolérance minimum est créé. Ceci assure par exemple une déviation d'approximativement 2 mm pour une longueur de 25 mètres (si utilisation d'un équipement de mesure adapté lors de la mise en place). Ainsi de grandes pièces peuvent être fabriquées avec précision.

La combinaison de tables, châssis de liaison et accessoires offre des possibilités illimitées de bridage dans chaque dimension. En utilisant des châssis de liaison avec roulettes, vous pouvez facilement déplacer tables et accessoires sur le rail et les verrouiller avec un entraxe de 100 mm. Grâce à la diversité du système à rails, vous pouvez rapidement repositionner, aligner et brider des projets de toutes tailles. Le système à rails Siegmund représente qualité,précision et économie de temps.

SYSTÈME MODULAIRE

Le système modulaire de construction Siegmund permet de combiner et déployer vos accessoires dans toutes les positions.

GRANDE PRÉCISION

La grande précision des pièces en combinaison avec l'installation très précise du système à rail permet une fabrication avec la plus grande précision.





CONFIGURATION INDIVIDUALISÉE

**Peu importe le type de votre projet,
nous en fournissons la base.**

POSITIONNEMENT VARIABLE

Etendez votre espace de travail à toutes les dimensions!

... aussi flexible et mobile que vous le désirez!

Panorama des types de rail

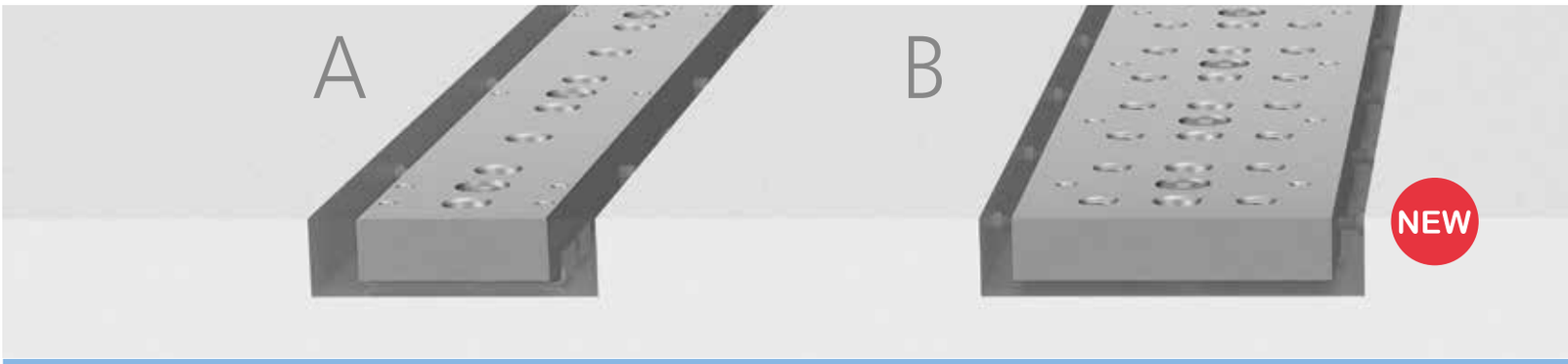

	RAIL SUPPORT DE POSITIONNEMENT	RAIL SUPPORT DE POSITIONNEMENT XL ACIER TREMPÉ À CŒUR
MONTAGE	enfoui ou hors-sol possible (Image montrant un rail enfoui)	enfoui ou hors-sol possible (Image montrant un rail enfoui)
AVANTAGES	• poste de travail structuré avec de nombreuses possibilités de bridage • positionnement très précis des éléments à brider	• poste de travail structuré avec de nombreuses possibilités de bridage • positionnement très précis des éléments à brider
	• Déplacer vos éléments de bridage avec facilité sur les rails grâce aux pieds pour poutre en U avec roulettes (K) uniquement pour montage hors-sol • sans utilisation d'équipement de levage ou grue uniquement pour montage hors-sol	• alésages supplémentaires pour encore plus de possibilités de bridage • surfaces d'appui plus grandes
	• disponible également en matériau trempé avec surcoût	• matériau trempé - Professional Extreme 8.7 (durée de vie très longue)
		• résistance aux chocs et au coups beaucoup plus importante (pour charges importantes)
ÉLÉMENTS DE BRIDAGE	• Table de soudure sur Châssis de liaison basique (E) • Poutre en U sur pied pour poutre en U basique (I) • Poutre en U sur pied pour poutre en U basique (I) et avec roulettes (K) uniquement pour montage hors-sol • Poutre en U • Équerres - Fonte • Tour-Multi-bridage	• Table de soudure sur Châssis de liaison basique (E) • Poutre en U sur pied pour poutre en U basique (I) • Poutre en U • Équerres - Fonte • Tour-Multi-bridage
QUADRILLAGE DE POSITIONNEMENT POUR FIXATION	quadrillage de 100 mm sur le rail	quadrillage de 100 mm sur le rail
LONGUEURS DE RAIL / VERSIONS	voir page 359	voir page 361
CARACTÉRISTIQUES	• Les éléments de bridage sont fixés sur le rail (déplaçable uniquement via l'utilisation d'équipement de levage ou de grue) • Les éléments de bridage sur roulette sont faciles à déplacer sur le rail • sans utilisation d'équipement de levage ou grue	• Les éléments de bridage sont fixés sur le rail (déplaçable uniquement via l'utilisation d'équipement de levage ou de grue)

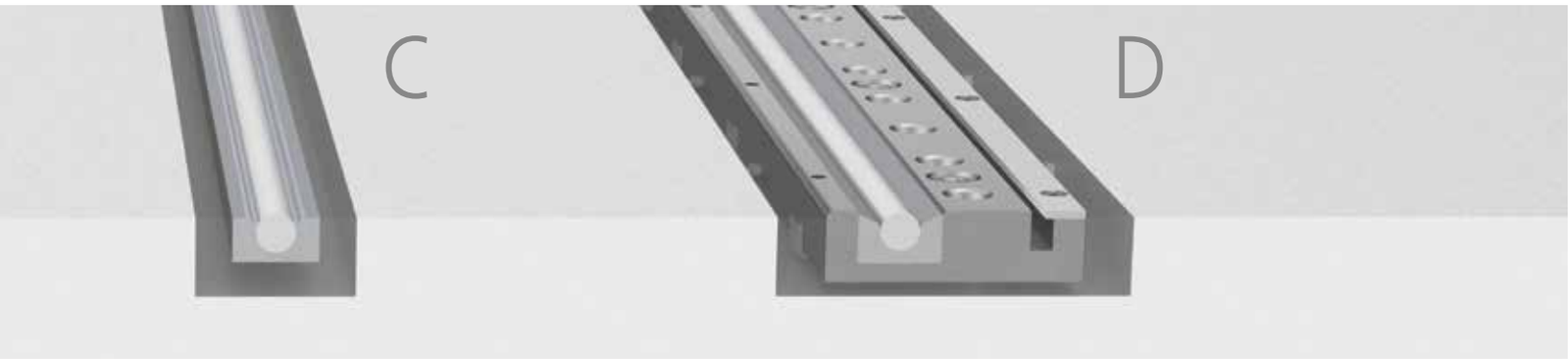

RAIL CYLINDRIQUE (Recommandé en conjonction avec le rail support de positionnement enfoui ou hors-sol)	RAIL SUPPORT DE POSITIONNEMENT AVEC RAIL CYLINDRIQUE INTÉGRÉ
enfoui ou hors-sol possible (Image montrant un rail enfoui)	enfoui ou hors-sol possible (Image montrant un rail enfoui)
• Positionnement dimensionnel précis des éléments de bridage en combinaison avec les rails A, B ou D	• poste de travail structuré avec de nombreuses possibilités de bridage • positionnement très précis des éléments à brider
• Déplacer les éléments de bridage avec facilité sur les rails grâce aux châssis de liaison avec cartouche de roulement (G) ou les pieds pour poutre en U avec pied anti-basculement (L) • sans utilisation d'équipement de levage ou grue	• Déplacez les éléments de bridage avec facilité sur les rails grâce au châssis de liaison avec couronne rotative (H) ou les pieds anti-basculement pour poutre en U (L) • sans utilisation d'équipement de levage ou grue
• Rail cylindrique renforcé / poli • rail robuste, par conséquent durée de vie rallongée	• Rail cylindrique renforcé / poli • rail robuste, par conséquent durée de vie rallongée
• Centrage de la charge sur le rail cylindrique • résistance de roulement réduite, par conséquent grande douceur de fonctionnement	• Centrage de la charge sur le rail cylindrique • résistance de roulement réduite, par conséquent grande douceur de fonctionnement
	• Composants du rail séparément remplaçables (longévité)
• Table de soudure sur Châssis de liaison avec roulette pour cartouche (G) • Poutre en U avec pied pour poutre en U avec roulette pour profilé (L)	• Table de soudure sur Châssis de liaison basique (E) • Table de soudure sur châssis de liaison avec couronne de rotation (H) • Poutre en U avec pied pour poutre en U avec roulette pour profilé (L) (recommandé seulement en conjonction avec un mécanisme anti-basculement) • Poutre en U • Équerres - Fonte • Tour-Multi-bridage
quadrillage de 100 mm sur le rail (uniquement en conjonction avec le rail support de positionnement enfoui ou hors-sol)	quadrillage de 100 mm sur le rail
voir page 363	voir page 365
• déplacement facile • grande douceur de fonctionnement des roulettes	• déplacement facile • grande douceur de fonctionnement des roulettes

Comparaison des rails support de positionnement



A

RAIL SUPPORT DE POSITIONNEMENT
ENFOUI

Vidéo du produit sous:

www.siegmund.com/V280883

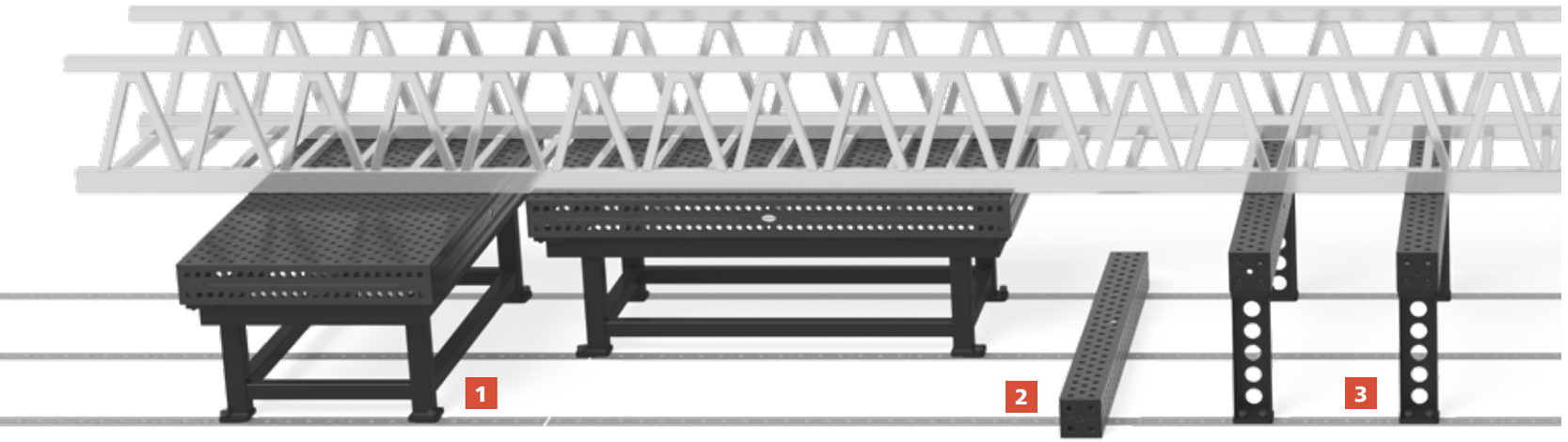

1

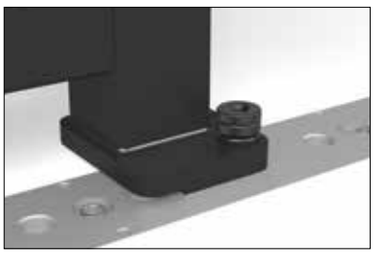

FIXATION DE CHÂSSIS DE LIAISON

Le "Châssis de liaison basique (E)" est directement fixé sur le rail avec des boulons (e. g. 280510).

2



FIXATION D'ÉLÉMENTS DE BRIDAGE

Les poutres en U peuvent être fixées directement sur les rails ou en combinaison avec "Pied pour poutre en U basique (I)" avec boulons, e. g. 280528.

Tous les autres éléments de bridage sont fixés avec des boulons, e. g. 280510, sur les rails.

3

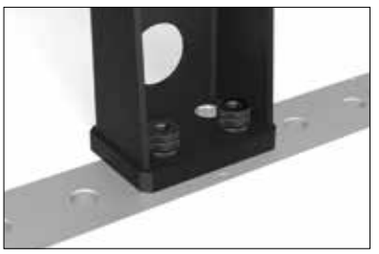

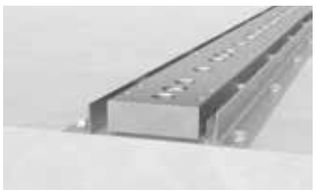

A

RAIL SUPPORT DE POSITIONNEMENT
HORS-SOL

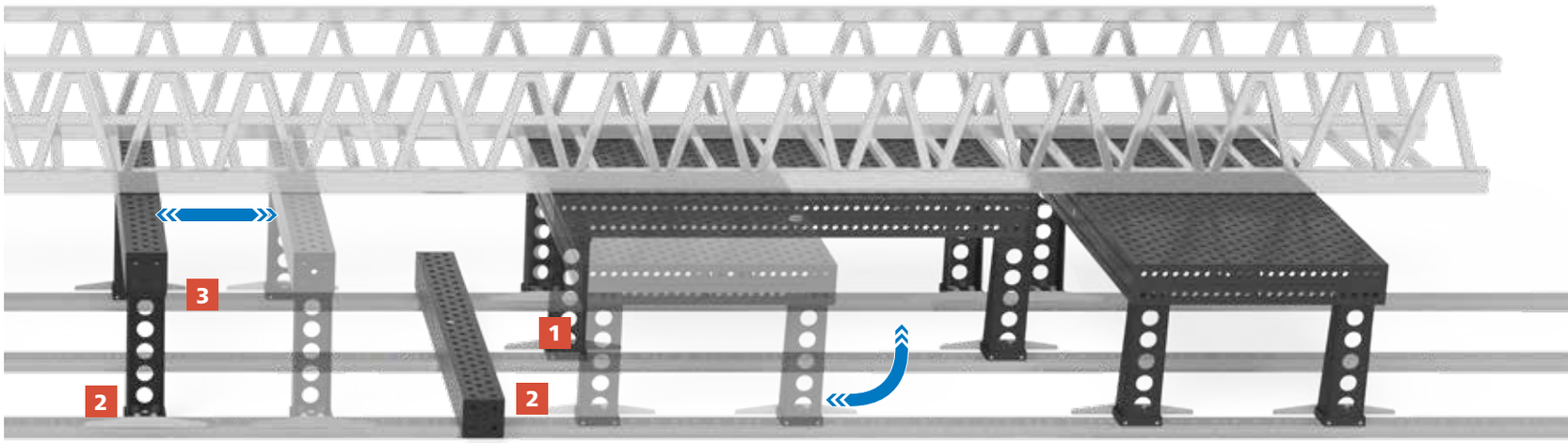

1



FIXATION D'ÉLÉMENTS DE BRIDAGE

Les poutres en U peuvent être fixées directement sur le rail ou en combinaison avec "Pied pour poutre en U basique (I)" ou avec "Pied pour poutre en U avec roulette (K)" avec des boulons longs, e. g. 280512.

Tous les autres éléments de bridage sont fixés avec des boulons, e. g. 280510, sur les rails.

2



3

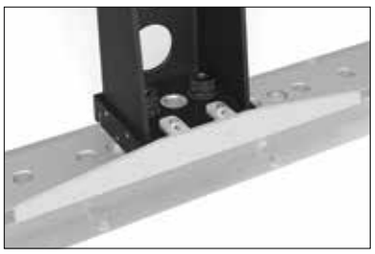

MÉCANISME ANTI-BASCULEMENT POUR PIED POUR POUTRE EN U (EXEMPLE)

Le mécanisme anti-basculement empêche le basculement de la poutre en U sur "Pied pour poutre en U avec roulette (K)".

Une personnalisation du mécanisme anti-basculement est possible.



Comparaison des rails support de positionnement XL

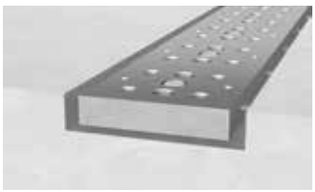

B

RAIL SUPPORT DE POSITIONNEMENT XL

ENFOUI

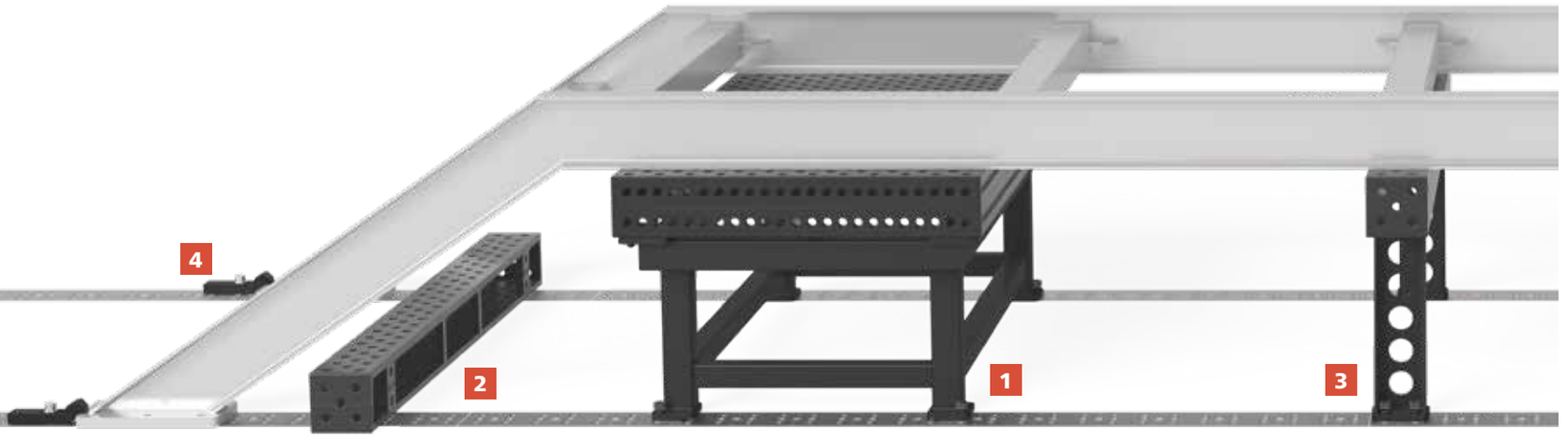

1



FIXATION DE CHÂSSIS DE LIAISON

Le "Châssis de liaison basique (E)" est directement fixé sur le rail avec des boulons (e. g. 280510).

2



3

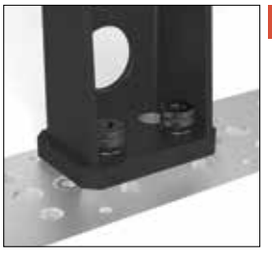

4



FIXATION D'ÉLÉMENTS DE BRIDAGE

Les poutres en U peuvent être fixées directement sur les rails ou en combinaison avec "Pied pour poutre en U basique (I)" avec boulons, e. g. 280528.

Tous les autres éléments de bridage sont fixés avec des boulons, e. g. 280510, sur les rails.

Une quadrillage spécial avec trous filetés vous permet de travailler avec vos propres outils et accessoires.

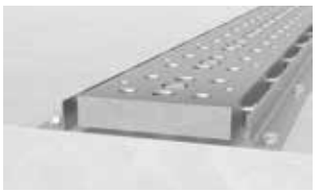

B

RAIL SUPPORT DE POSITIONNEMENT XL
HORS-SOL



1

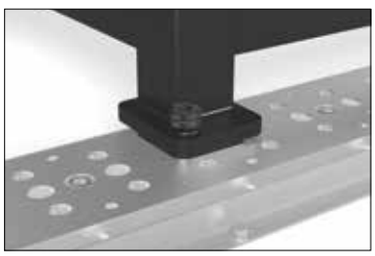

FIXATION DE CHÂSSIS DE LIAISON

Le "Châssis de liaison basique (E)" est directement fixé sur le rail avec des boulons (e. g. 280510).

2



3

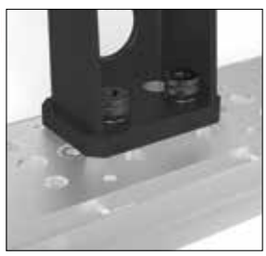

4



FIXATION D'ÉLÉMENTS DE BRIDAGE

Les poutres en U peuvent être fixées directement sur les rails ou en combinaison avec "Pied pour poutre en U basique (I)" avec boulons, e. g. 280528.

Tous les autres éléments de bridage sont fixés avec des boulons, e. g. 280510, sur les rails.

Une quadrillage spécial avec trous filetés vous permet de travailler avec vos propres outils et accessoires.

Comparaison des rails cylindriques

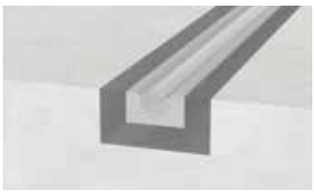

C

RAIL SUPPORT DE POSITIONNEMENT
AVEC RAIL CYLINDRIQUE

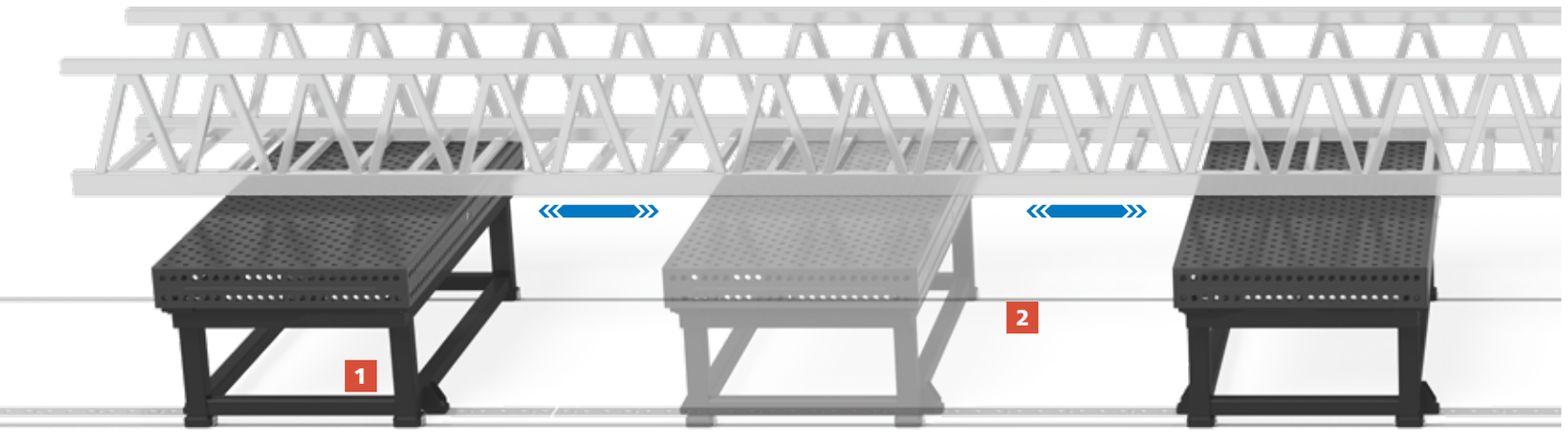

1

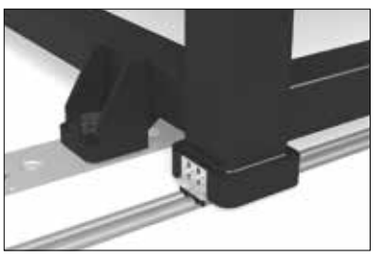

FIXATION DE CHÂSSIS DE LIAISON

Un levier de blocage indexe le "Châssis de liaison avec roulette pour cartouche (G)" sur le quadrillage et fixe sa position.

2

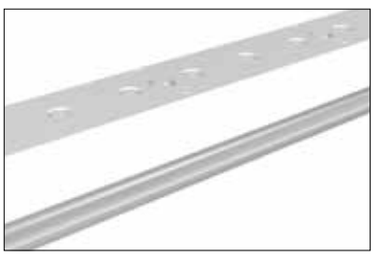

NOTRE RECOMMANDATION

Pour permettre de travailler en respectant le quadrillage, nous recommandons l'installation du "Rail cylindrique (C)" en combinaison avec le "Rail support de positionnement" enfoui ou hors-sol (A).

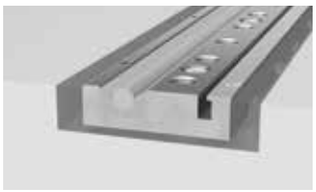

D

RAIL SUPPORT DE POSITIONNEMENT
AVEC RAIL CYLINDRIQUE INTÉGRÉ

Vidéo du produit sous:

www.siegmund.com/V280232.1

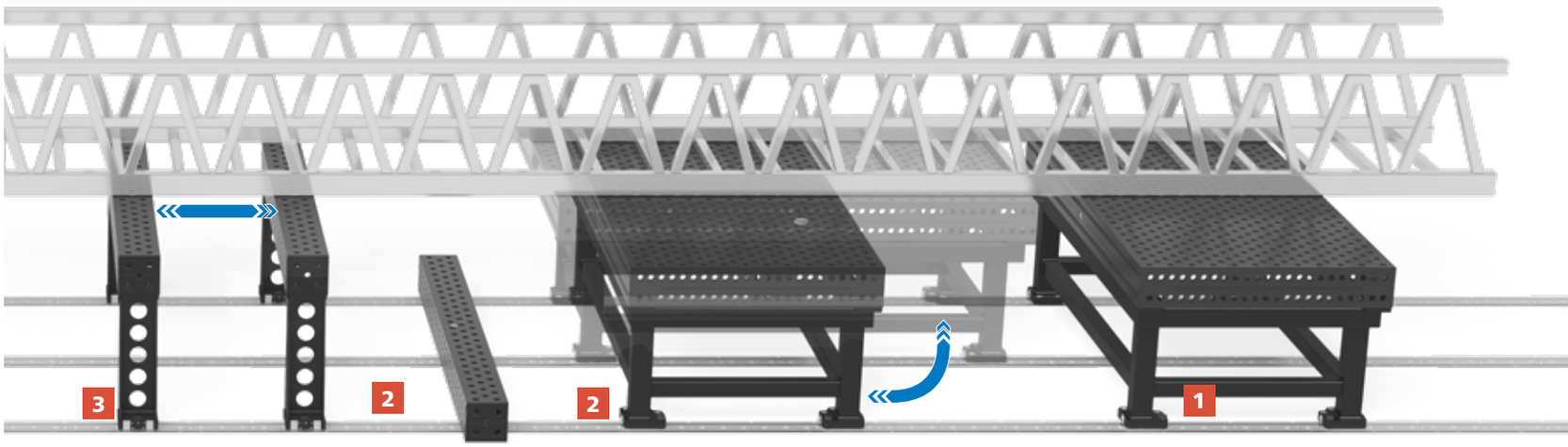

1





FIXATION DE CHÂSSIS DE LIAISON

Un boulon ajusté indexe le "Châssis de liaison avec couronne de rotation (H)" par rapport au quadrillage et assure sa position.

ROTATION DU CHÂSSIS DE LIAISON

Par rotation de 90° de la couronne de rotation le châssis de liaison peut être glisser et positionner sur le rail dans le sens de la longueur ou de la largeur.

2

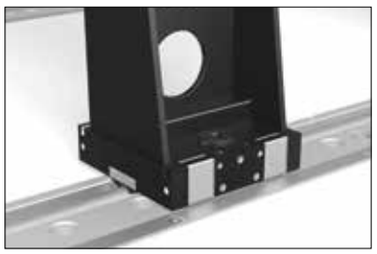

FIXATION D'ÉLÉMENTS DE BRIDAGE

Les poutres en U peuvent être fixées directement sur le rail ou en combinaison avec "Pied pour poutre en U basique (I)" ou avec "Pied pour poutre en U avec roulette pour profilé (L)" avec des boulons, e. g. 280510.

Tous les autres éléments de bridage sont fixés avec des boulons, e. g. 280510, sur les rails.

3

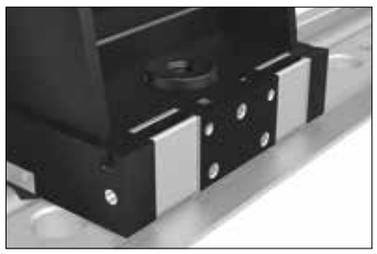

MÉCANISME ANTI-BASCULEMENT POUR PIED POUR POUTRE EN U

Le mécanisme anti-basculement empêche le basculement de la Poutre en U sur "Pied pour poutre en U avec roulette pour profilé (L)".

En désengageant le mécanisme anti-basculement le pied peut être facilement déplacé/enlevé à tout moment.

Une installation extrêmement précise est la base!

Nous recommandons l'installation par l'équipe experte et qualifiée de Bernd Siegmund GmbH qui utilise une technologie de mesure 3D dernier cri:

Etape d'installation:		Réalisation en Allemagne		Information:
		fourni par le client	Bernd Siegmund GmbH	
1.	**Verification du niveau** Protocole de nivellement incl. sur le sol	●	●	**Durée:** approx. 1/2 journée + arrivée et départ **Coûts:** approx. 1.000 - 1.500 €
2.	**Evaluation** du niveau	○	●	
3.	**Enfoui:** Découpe de la trajectoire dans le béton	● Optimal si fait par entreprise de construction locale	● Après consultation avec entreprise de construction locale	
	hors-sol: Fraisage / Nivelage du sol si le niveau n'est pas satisfaisant	● Optimal si fait par entreprise de construction locale	● Après consultation avec entreprise de construction locale	
4.	**Montage** du système à rail grâce à la technologie de mesure 3D et à des géomètres qualifiés	○	●	**Coûts:** approx. 200-250 € par m
5.	**Accord du client** après création d'un protocole de mesure par mesure industrielle, car il n'y a pas de modifications possibles après coulage	●	●	
6.	**Enfoui:** Coulage des rails	●	●	

● = La réalisation est possible
○ = La réalisation est impossible

Information importante

L'installation du système à rail est toujours coordonnée avec l'aide du client et modifiée selon ses désirs. Voici quelques conseils importants:



Estimation de durée
- La durée de l'installation est d'environ 1,5 heures par mètre

Service d'installation Siegmund
- sur demande nous offrons un service d'installation dans le monde entier

Temps de construction moyen
- En utilisant une technologie de mesure dernier cri 40-50 m sont construits par semaine

Longueur de montage idéale
- La longueur de montage idéale du rail support de positionnement est 3-4 m

Ecartement standard des rails
- L'écartement standard des rails est d'1 m, si plus de 2 rails sont utilisés
- Des solutions adaptées sont possibles

Solutions spéciales
- toutes les tailles de rails et d'accessoires sont standards
- Solutions spéciales sur demande



Notre équipe qualifiée vous conseille - sur place aussi évidemment.

Ensemble nous atteignons une solution parfaite pour vous pour une production sur rails support de positionnement.

Bien sûr, vos obligations pour la sécurité industrielle / sécurité au travail sont maintenues.

Nouvelles dimensions

Aussi flexible et mobile que vous le voulez

Pour être meilleur que vos concurrents et le rester en terme de flexibilité et de précision et pour mieux répondre à vos demandes toujours plus exigeantes, nous vous proposons de nombreuses options adaptées à vos besoins propres pour étendre votre domaine d'activité et votre savoir-faire.

Grâce à la modularité du système rail, vos pièces de grandes dimensions peuvent être positionnées, alignées et bridées très rapidement. La combinaison de tables, de châssis de liaison et d'accessoires, (les poutres en U par exemple) offre une multitude de possibilités. Grâce au châssis de liaison sur roues combiné au rail approprié, tables et accessoires sont facilement déplacés et positionnés sur un quadrillage de 100 mm.

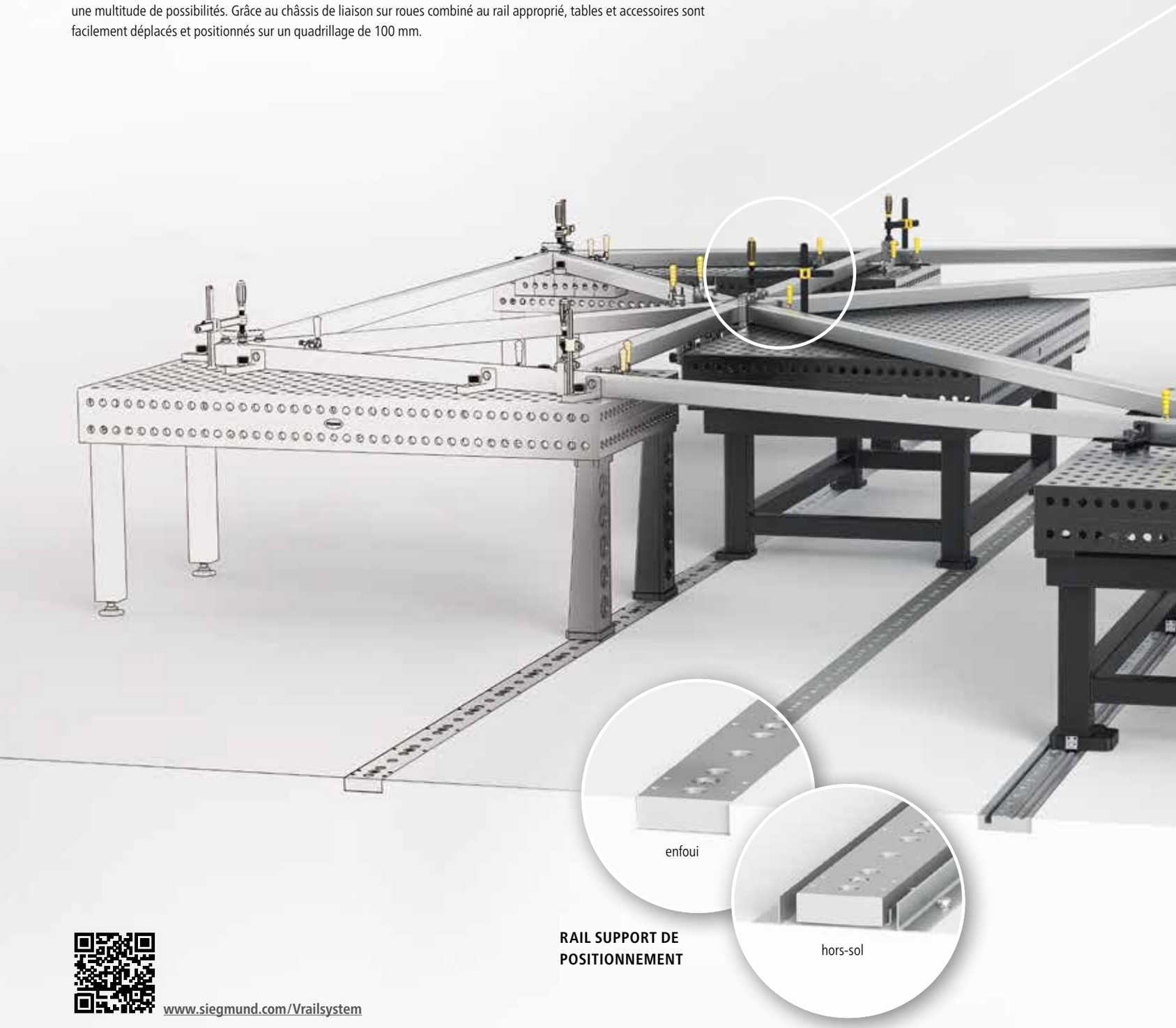

RAIL SUPPORT DE POSITIONNEMENT

www.siegmund.com/Vrailsystem



Ce châssis en deux parties d'une dimensions totale de 4,5 x 7,0 m peut être soudé avec une grande précision. Après désassemblage pour le transport, il sera ré-assemblé sur place en conservant la précision sans intervention mécanique supplémentaire.



RAIL SUPPORT DE POSITIONNEMENT AVEC RAIL CYLINDRIQUE INTÉGRÉ



enfoui



hors-sol

DU DÉBUT À LA FIN – NOUS SOMMES À VOS CÔTÉS



1. EVALUATION
Vérifier la qualité du sol et établir un protocole de planéité.



2. CONCEPTION
A l'aide de logiciels CAO de dernière génération, nous mettons au point avec vous, votre système rails et plateforme personnalisé.



3. PRÉPARATION
Découpe ou fraisage pour un montage enfoui des rails.

Un sol plat est nécessaire pour tout système de rails.



4. MONTAGE
Le montage sur demande est réalisé grâce à la technique de mesure 3D et avec du personnel qualifié. Grâce à l'utilisation d'un laser 3D, nous réalisons un protocole de mesure.



5. RÉCEPTION
Acceptation par le client sur la base du protocole de mesure.

6. FIXATION
Dans le cas d'une installation enfouie, les rails sont cimentés après acceptation client.

Plus grand et sans limite

Plus de surface de travail, plus de flexibilité.

Si vous avez de grandes pièces, qui nécessitent un assemblage plat et sans défaut, le système plate-forme constitué de plaques ou tables assemblées est la bonne solution, déjà adoptée par de nombreux clients.

La quantité de commandes récentes pour ces systèmes prouve que ces solutions sont réellement efficaces. Le gros gros avantage au final est la capacité de produire rapidement et précisément de grandes pièces.

Notre ambition, vous aider à réaliser vos projets.

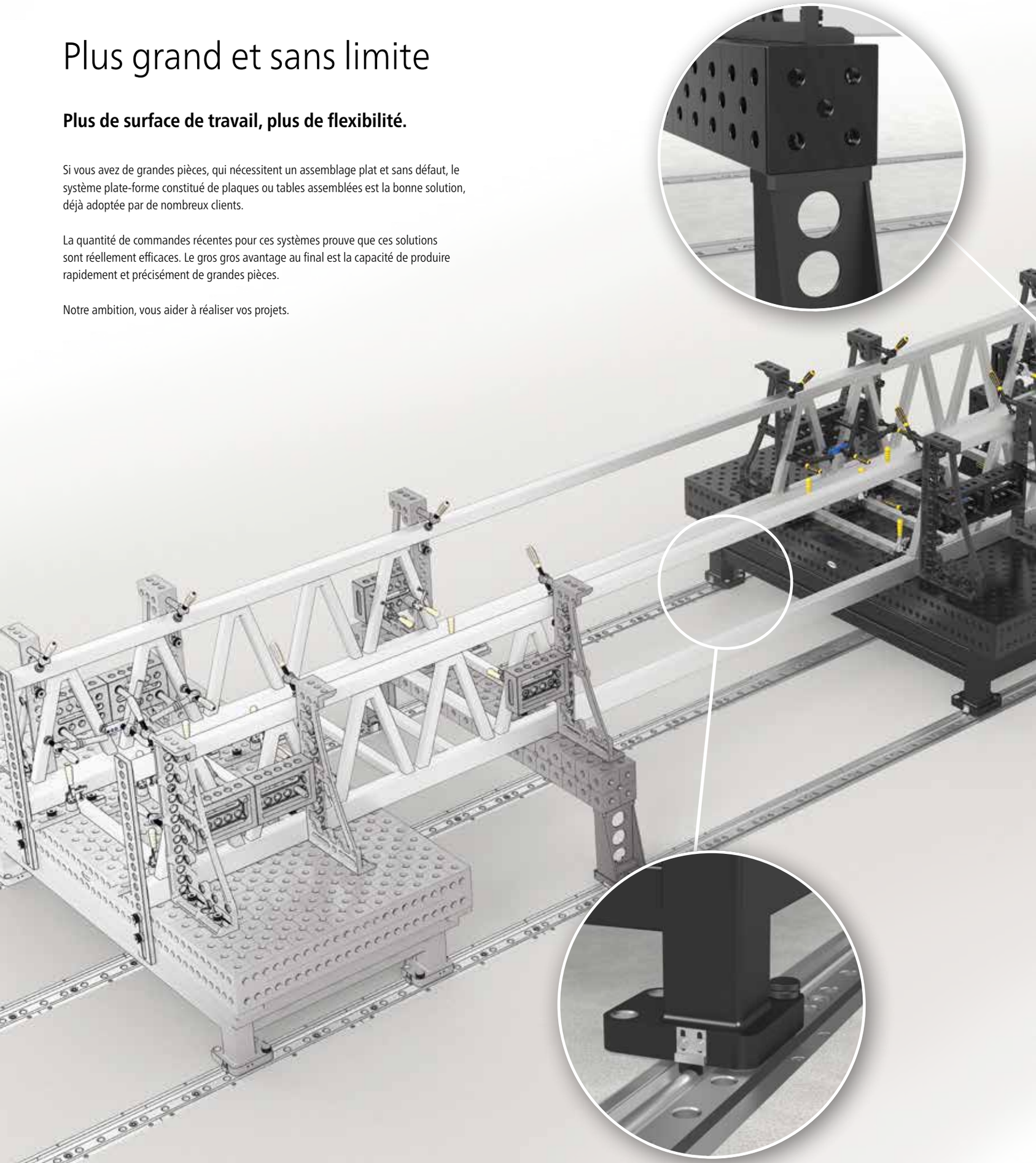

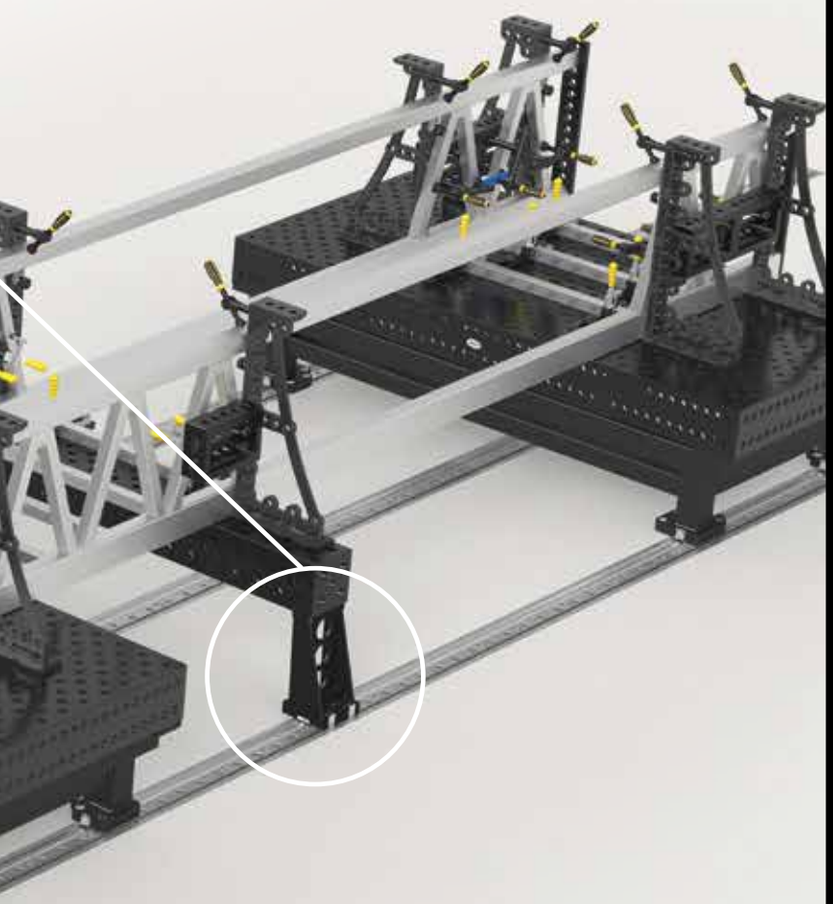

EXEMPLES PRATIQUES









Rail support de positionnement enfoui / hors-sol

A RAIL SUPPORT DE POSITIONNEMENT ENFOUI

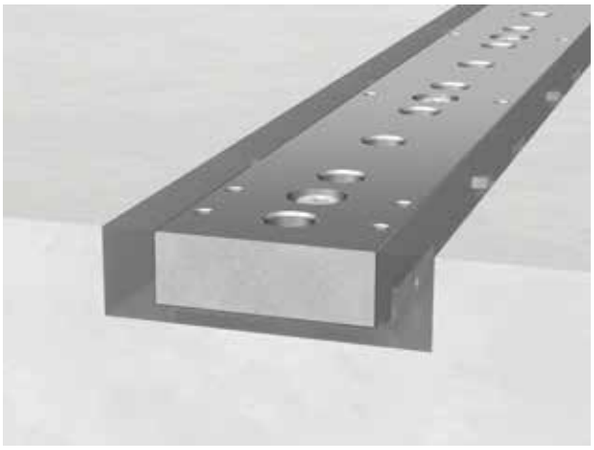

A RAIL SUPPORT DE POSITIONNEMENT HORS-SOL

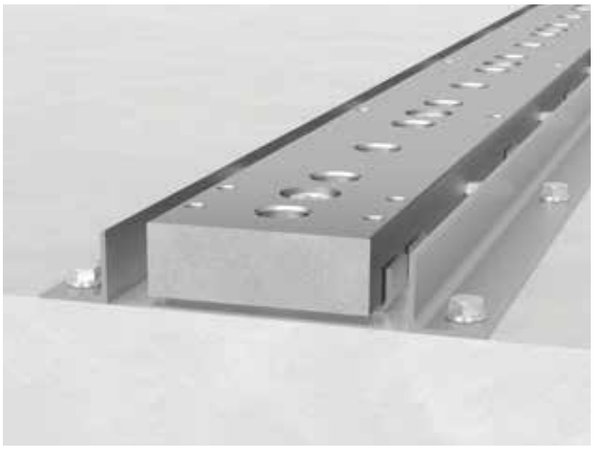

Description:

Les rails support de positionnement permettent le montage de grandes surfaces de bridage et le positionnement des éléments Siegmund.

Les rails sont fixés au sol ou encastrés dans le sol. Ainsi on réalise une zone de travail avec de nombreuses possibilités de bridage, qui garantissent un travail productif et en toute sécurité.

Une protection plastique est conseillée dans le cas où le rail est mis en place dans le béton. De cette façon, on évite le glissement du rail. La protection acier évite l'intrusion de poussière, etc. Celle-ci peut facilement être retirée grâce aux boulons magnétiques (Réf. 280740).

Un jeu de fixations et des plaques de calage sont compris dans la livraison.

Autres dimensions sur demande.







A 280230 280231 280232 280233 280234

	Longueur: (a)	Largeur: (b)	Hauteur: (c)	Poids:	Réf.	
Rail support de positionnement 1000	1000 mm	120 mm	40 mm	38,00 kg	2-280230 **267,00 €**	○
Rail support de positionnement 2000	2000 mm	120 mm	40 mm	75,00 kg	2-280231 **409,00 €**	●
Rail support de positionnement 3000	3000 mm	120 mm	40 mm	113,00 kg	2-280232 **521,00 €**	●
Rail support de positionnement 4000	4000 mm	120 mm	40 mm	150,00 kg	2-280233 **670,00 €**	●
Rail support de positionnement 5000	5000 mm	120 mm	40 mm	187,00 kg	2-280234 **844,00 €**	○
D'autres dimensions sur demande					.	○

● = Article produit en stock; ○ = Article produit sur commande; Explications voir page 84

Goupilles, écrous longs avec vis et chevilles ne sont pas compris en cas de montage par le client.
En cas de montage par le fournisseur, ces éléments sont compris dans le prix du montage.
Selon le type de montage les articles suivants sont nécessaires: (par exemple enrobage, cornières, vis et écrous supplémentaires), que nous fournissons sur demande.





A 280235 280238.10 280239.10

	Longueur: (a)	Largeur: (b)	Hauteur: (c)	Ø: (o)	MS: (d)	Poids:	Réf.	
Tôle support pour rail support de positionnement - pour rail support de positionnement - 4 pièces / rail de 1 m	129 mm	35 mm	23 mm		3 mm	0,13 kg	2-280235.4 **10,00 €**	●
Couvercle acier / lot de 10 - pour rail support de positionnement - protection des alésages - 10 pièces / rail de 1 m			10 mm	28-31 mm		0,50 kg	2-280238.10 **25,00 €**	●
Protection plastique / lot de 10 - pour rail support de positionnement - nécessaire pour montage en soubassement - 10 pièces / rail de 1 m			17 mm	42 mm		0,08 kg	2-280239.10 **7,00 €**	●

MS=Épaisseur;

● = Article produit en stock; ○ = Article produit sur commande; Explications voir page 84

Goupilles, écrous longs avec vis et chevilles ne sont pas compris en cas de montage par le client.
En cas de montage par le fournisseur, ces éléments sont compris dans le prix du montage.
Selon le type de montage les articles suivants sont nécessaires: (par exemple enrobage, cornières, vis et écrous supplémentaires), que nous fournissons sur demande.



Rail support de positionnement XL enfoui / hors-sol

B

RAIL SUPPORT DE POSITIONNEMENT XL
ENFOUI

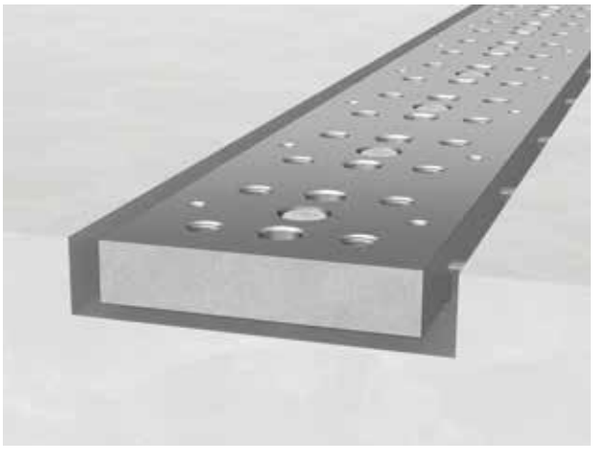

B

RAIL SUPPORT DE POSITIONNEMENT XL
HORS-SOL

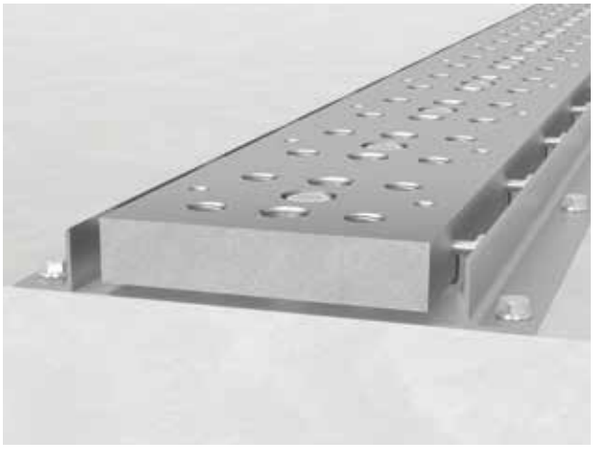

Description:

Les rails support de positionnement permettent le montage de grandes surfaces de bridage et le positionnement des éléments Siegmund.

Les rails sont fixés au sol ou encastrés dans le sol. Ainsi on réalise une zone de travail avec de nombreuses possibilités de bridage, qui garantissent un travail productif et en toute sécurité.

Une protection plastique est conseillée dans le cas où le rail est mis en place dans le béton. De cette façon, on évite le glissement du rail. La protection acier évite l'intrusion de poussière, etc. Celle-ci peut facilement être retirée grâce aux boulons magnétiques (Réf. 280740).

Un jeu de fixations et des plaques de calage sont compris dans la livraison.

Autres dimensions sur demande.

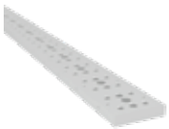
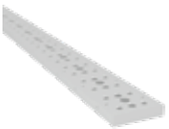
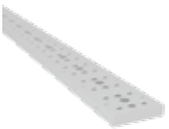

B 280231.2 280232.2 280233.2

	Longueur: (a)	Réf.	
Rail support de positionnement XL 2000 - acier trempé à cœur	2000 mm	2-280231.2 .	○
Rail support de positionnement XL 3000 - acier trempé à cœur	3000 mm	2-280232.2 .	○
Rail support de positionnement XL 4000 - acier trempé à cœur	4000 mm	2-280233.2 .	○
D'autres dimensions sur demande		.	○

● = Article produit en stock; ○ = Article produit sur commande; Explications voir page 84

Goupilles, écrous longs avec vis et chevilles ne sont pas compris en cas de montage par le client.
En cas de montage par le fournisseur, ces éléments sont compris dans le prix du montage.
Selon le type de montage les articles suivants sont nécessaires: (par exemple enrobage, cornières, vis et écrous supplémentaires), que nous fournissons sur demande.






B 280235.3.5 280238.10 280239.10 280238.3.20

	Hauteur: (c)	Ø: (o)	MS: (d)	Poids:	Réf.	
Tôle support pour rail support de positionnement XL - pour rail support de positionnement XL - 5 pièces / rail de 1 m			3 mm		2-280235.3.5 .	○
Couvercle acier / lot de 10 - pour rail support de positionnement - protection des alésages - 10 pièces / rail de 1 m	10 mm	28-31 mm		0,50 kg	2-280238.10 **25,00 €**	●
Protection plastique / lot de 10 - pour rail support de positionnement - nécessaire pour montage en soubassement - 10 pièces / rail de 1 m	17 mm	42 mm		0,08 kg	2-280239.10 **7,00 €**	●
Couvercle acier pour M24 / lot de 20 - pour rail support de positionnement XL - protection des alésages - 20 pièces / rail de 1 m	10 mm	25 mm		0,03 kg	2-280238.3.20 .	○

MS=Épaisseur;

● = Article produit en stock; ○ = Article produit sur commande; Explications voir page 84

Goupilles, écrous longs avec vis et chevilles ne sont pas compris en cas de montage par le client.
En cas de montage par le fournisseur, ces éléments sont compris dans le prix du montage.
Selon le type de montage les articles suivants sont nécessaires: (par exemple enrobage, cornières, vis et écrous supplémentaires), que nous fournissons sur demande.



Rail cylindrique

C RAIL CYLINDRIQUE

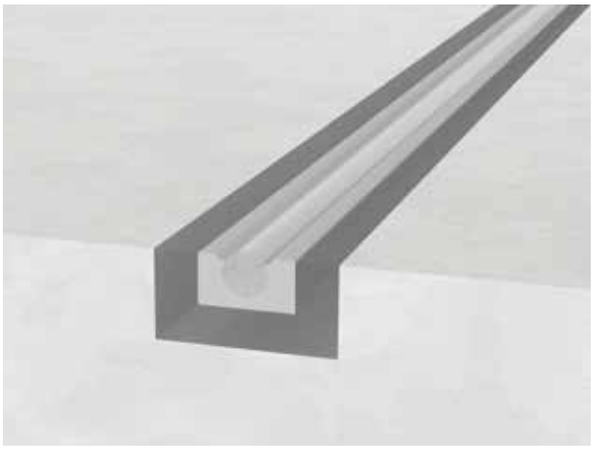

Description:

Le rail cylindrique est conçu pour le travail de pièces de grandes dimensions.

Sur les rails cylindriques fixés au sol, les châssis de liaison se positionnent rapidement et en continu grâce à des roulettes de précision. Cet ensemble constitue un espace structuré avec beaucoup de possibilités de bridage et permet un travail sûr, précis et efficace.

Les rails de guidage sont directement scellés dans le sol béton.

Autres dimensions sur demande.

Pour le positionnement et la fixation sur un quadrillage de 100 mm, nous recommandons le rail cylindrique associé au rail support de positionnement enfoui ou hors-sol.



	Poids:	Réf.
Rail cylindrique 25 - Prix au mètre	6,00 kg	2-280240 **122,00 €** ○
Roulette pour rail cylindrique 25	1,14 kg	2-280245 **237,00 €** ○
Dispositif de montage selon besoin		. ○

● = Article produit en stock; ○ = Article produit sur commande; Explications voir page 84

Rail support de positionnement avec rail cylindrique intégré

D RAIL SUPPORT DE POSITIONNEMENT AVEC RAIL CYLINDRIQUE INTÉGRÉ
ENFOUI

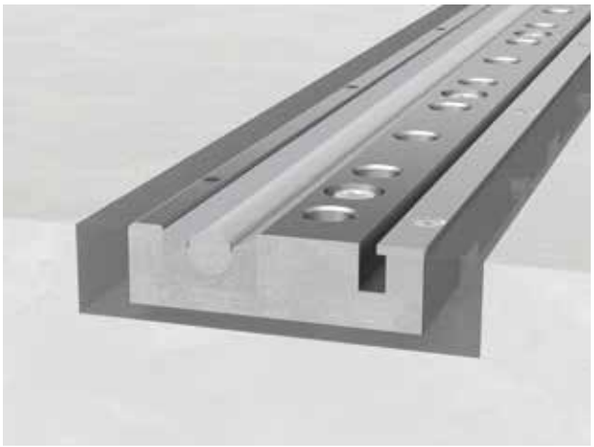

D RAIL SUPPORT DE POSITIONNEMENT AVEC RAIL CYLINDRIQUE INTÉGRÉ
HORS-SOL



Description:

Le Rail Support de Positionnement avec rail cylindrique intégré est approprié pour mettre en place un vaste plan de travail et travailler sur de larges pièces.

Un châssis de liaison avec couronne de rotation peut être positionné vite et indéfiniment sur le rail cylindrique renforcé / usiné. Le châssis peut être positionné sur un quadrillage de 100 mm en utilisant un boulon d'indexage.

Des bouchons en plastique sont nécessaires pour renforcer les rails de fondation avec du béton après assemblage. C'est seulement ainsi qu'on peut empêcher l'infiltration de béton dans les alésages durant le processus de coulage. Le capuchon acier empêche l'infiltration de poussière et peut être facilement enlevé avec un boulon magnétique (Réf. 280740).

Visserie et plaque de garnissage inclues dans la livraison.

Tailles spéciales sur demande.

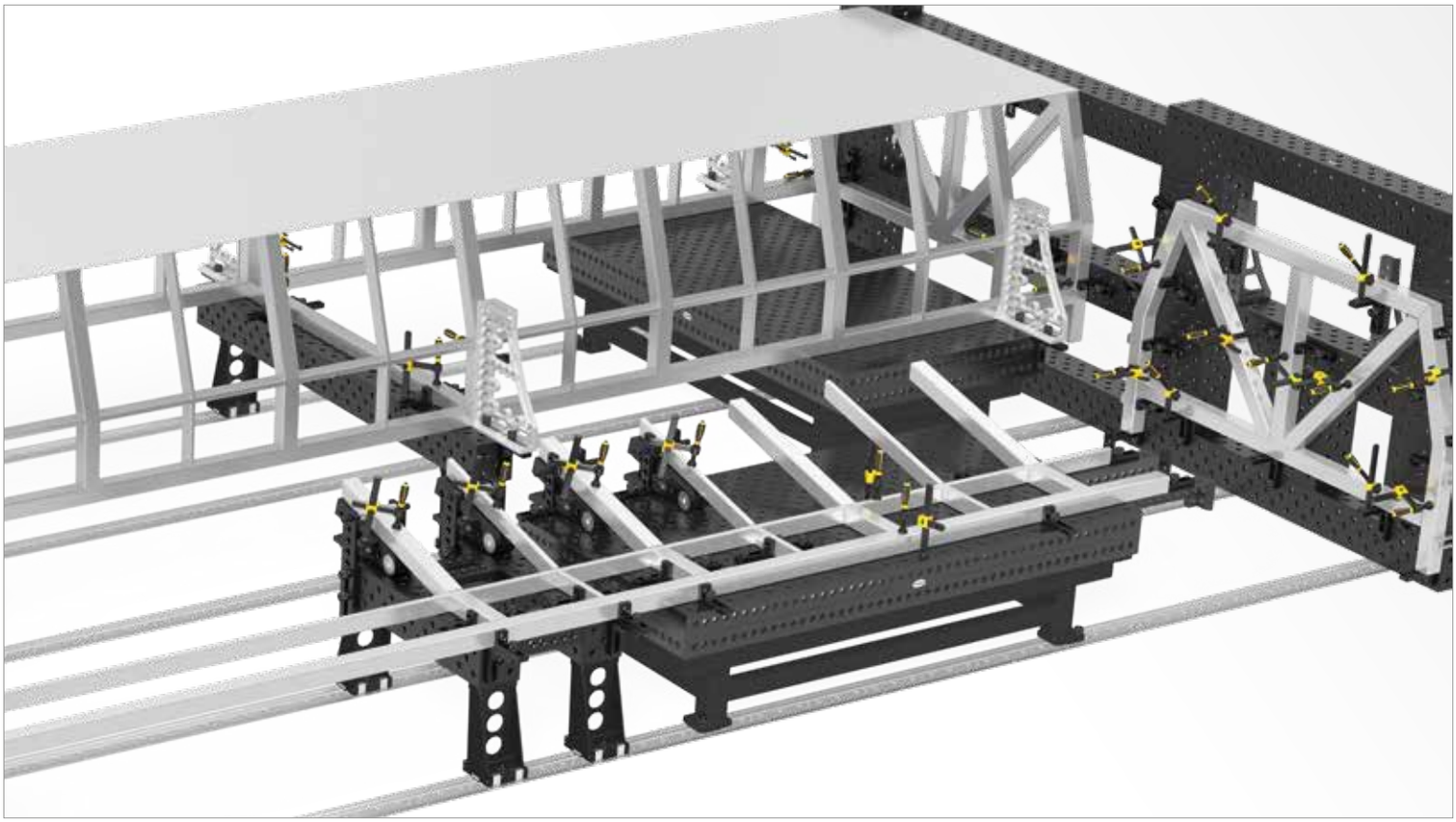

	Longueur: (a)	Largeur: (b)	Hauteur: (c)	Poids:	Réf.	
Rail support de positionnement 3000 - avec rail cylindrique intégré	3000 mm	160 mm	40 mm	120,00 kg	2-280232.1.T1 **1.088,00 €**	○
Rail support de positionnement 4000 - avec rail cylindrique intégré	4000 mm	160 mm	40 mm	160,00 kg	2-280233.1.T1 **1.523,00 €**	○
Butée pour fin de rail - sur demande					.	○

● = Article produit en stock; ○ = Article produit sur commande; Explications voir page 84

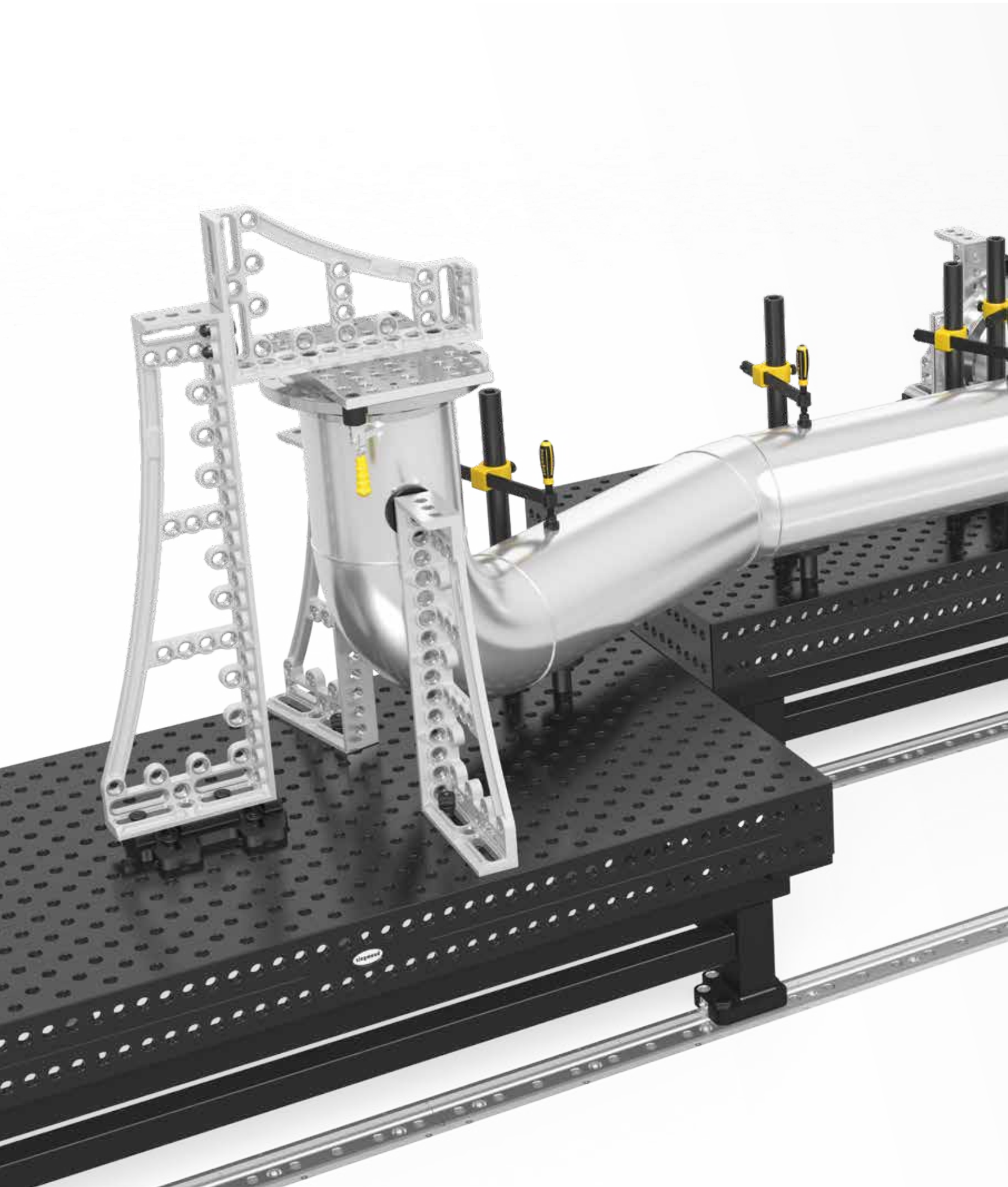

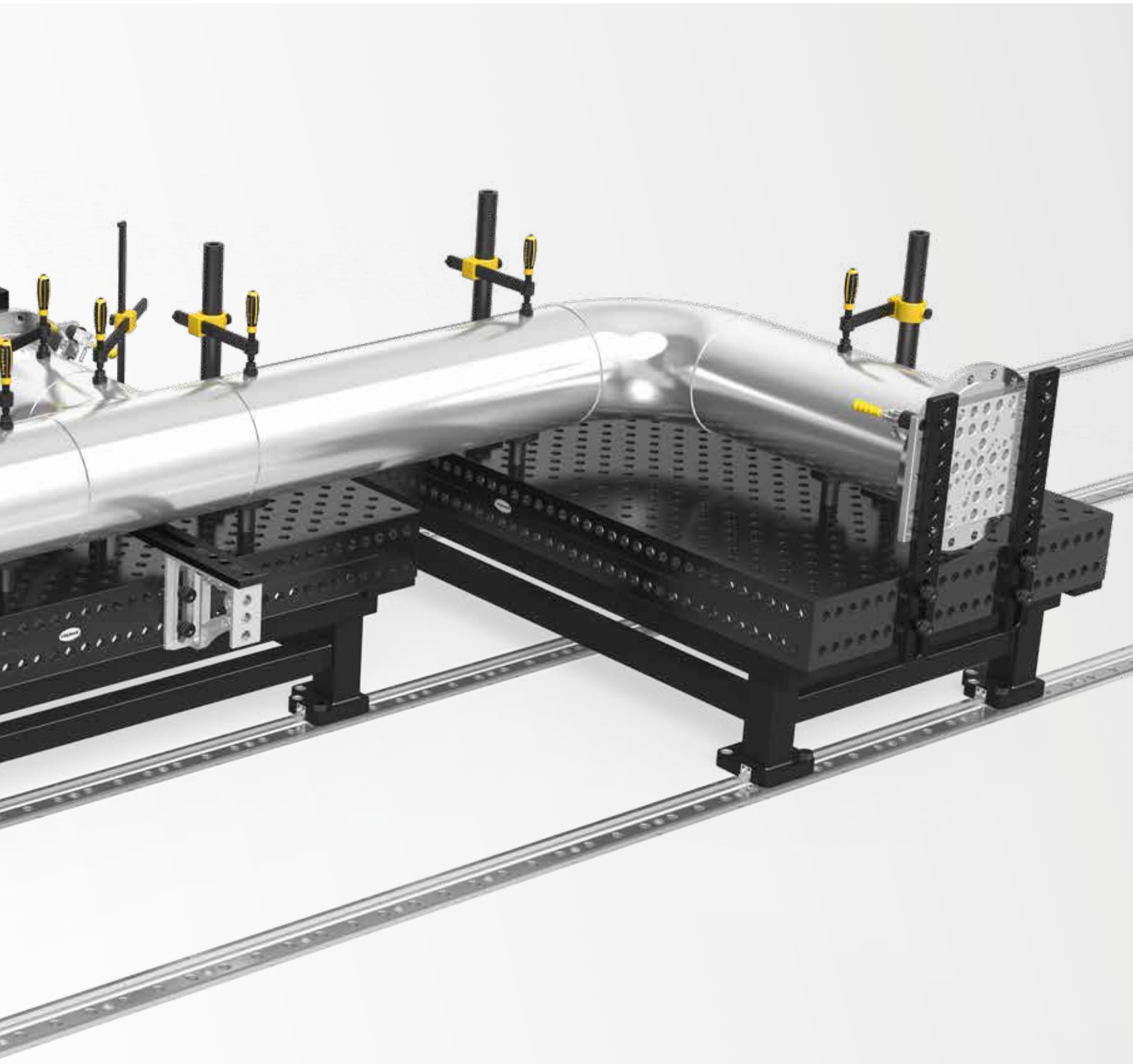

Panorama des châssis de liaison

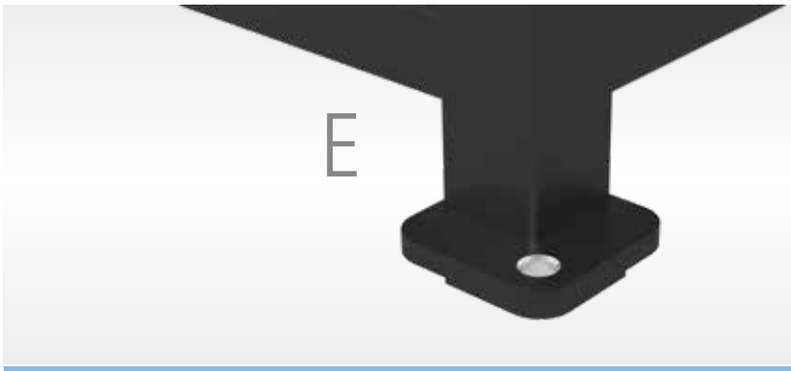



	CHÂSSIS DE LIAISON BASIQUE	CHÂSSIS DE LIAISON AVEC ROULETTE POUR CARTOUCHE
POUR RAIL	**POUR RAIL TYPE A / B / D**	**POUR RAIL TYPE C**
	A = Rail support de positionnement B = Rail support de positionnement XL D = Rail support de positionnement avec rail cylindrique intégré	C = Rail cylindrique
CHARGE ADMISSIBLE	d'après les demandes des clients 2-10 tonnes (charge totale dépend de la construction)	Roulette charge 1,5 tonnes (charge totale dépend de la construction)
FIXATION / JALONNEMENT	1 boulon par pied e.g. 280510	Levier de blocage uniquement en combinaison avec les rails de positionnement (A)
VERSIONS	voir page 371	voir page 373

H



CHÂSSIS DE LIAISON AVEC COURONNE DE ROTATION

POUR RAIL TYPE D

D = Rail support de positionnement avec rail cylindrique intégré

Roulette charge 1,5 tonnes
(charge totale dépend de la construction)

4x Boulon ajusté 280541
par châssis de liaison

voir page 373

Vue de dessous d'un châssis de liaison avec couronne de rotation:

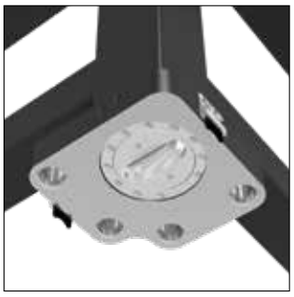

sens de la longueur

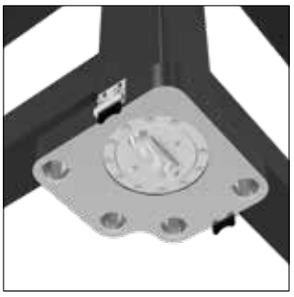

sens de la largeur

Châssis de liaison basique

E CHÂSSIS DE LIAISON BASIQUE



Description:

Le châssis permet un grand nombre de possibilités de mise en œuvre. La combinaison d'un châssis et d'une table de travail peut être positionnée librement sur les rails support de positionnement. En combinant plusieurs châssis avec les rails de positionnement, on crée des postes de travail de grandes dimensions très efficaces.

Pour une utilisation sans rail de positionnement, une embase de pied est nécessaire.

<- (Réf. 280883)

Pour relier les tables avec un châssis de liaison, les boulons au raz de la table court (Réf. 280528) sont nécessaires. Ces boulons ne sont pas compris et il faut donc les commander séparément.

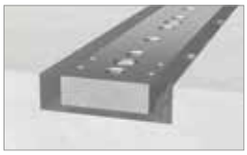

CHÂSSIS DE LIAISON (E) POUR

RAIL SUPPORT DE POSITIONNEMENT (A)

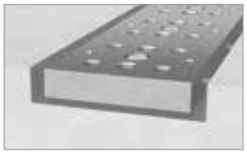

CHÂSSIS DE LIAISON (E) POUR

RAIL SUPPORT DE POSITIONNEMENT XL (B)

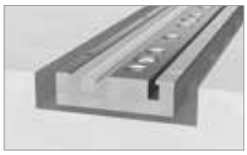

CHÂSSIS DE LIAISON (E) POUR

RAIL SUPPORT DE POSITIONNEMENT AVEC RAIL CYLINDRIQUE INTÉGRÉ (D)

E

	Longueur: (a)	Largeur: (b)	Hauteur: (c)	Ø: (o)	Longueur: (a1)	Largeur: (b1)	Poids:	Réf.	
Châssis de liaison - pour table 280010 - Dimensions de table 1000x1000x200	1100 mm	1100 mm	650 mm		1000 mm	1000 mm	94,00 kg	2-280881 **1.253,00 €**	○
Châssis de liaison - pour table 280025 - Dimensions de table 1200x800x200	1170 mm	800 mm	650 mm		1000 mm	700 mm	91,00 kg	2-280891 **1.253,00 €**	○
Châssis de liaison - pour table 280015 - Dimensions de table 1200x1200x200	1190 mm	1190 mm	650 mm		1000 mm	1000 mm	106,00 kg	2-280882 **1.417,00 €**	○
Châssis de liaison - pour table 280035 - Dimensions de table 1500x1000x200	1600 mm	1100 mm	650 mm		1500 mm	1000 mm	114,00 kg	2-280885 **1.338,00 €**	○
Châssis de liaison - pour table 280050 - Dimensions de table 1500x1500x200	1580 mm	1490 mm	650 mm		1500 mm	1000 mm	125,00 kg	2-280887 **1.432,00 €**	○
Châssis de liaison - pour table 280020 - Dimensions de table 2000x1000x200	2100 mm	1100 mm	650 mm		2000 mm	1000 mm	138,00 kg	2-280883 **1.445,00 €**	○
Châssis de liaison - pour table 280060 - Dimensions de table 2000x1200x200	2100 mm	1200 mm	650 mm		2000 mm	1000 mm	150,00 kg	2-280893 **1.500,00 €**	○
Châssis de liaison - pour table 280045 - Dimensions de table 2000x2000x200	2100 mm	2100 mm	650 mm		2000 mm	2000 mm	164,00 kg	2-280889 **1.809,00 €**	○
Châssis de liaison - pour table 280030 - Dimensions de table 2400x1200x200	2380 mm	1180 mm	650 mm		2000 mm	1000 mm	150,00 kg	2-280884 **1.523,00 €**	○
Châssis de liaison - pour table 280040 - Dimensions de table 3000x1500x200	3090 mm	1590 mm	650 mm		3000 mm	1500 mm	231,00 kg	2-280886 **1.905,00 €**	○
Châssis de liaison - pour table 280055 - Dimensions de table 4000x2000x200	4050 mm	2060 mm	650 mm		4000 mm	2000 mm	305,00 kg	2-280888 **2.570,00 €**	○
D'autres dimensions sur demande								.	○
Embase de pied - réglage fin sur 50 mm - M24x1,5 pour réglage fin - pour châssis de liaison			130 mm	90 mm			1,00 kg	2-280855.X **34,00 €**	●

● = Article produit en stock; ○ = Article produit sur commande; Explications voir page 84

Pour le hors-standard, un surcoût est appliqué.

Châssis de liaison avec roulette pour cartouche / avec couronne de rotation

G CHÂSSIS DE LIAISON AVEC ROULETTE POUR CARTOUCHE



H CHÂSSIS DE LIAISON AVEC COURONNE DE ROTATION



Description:

Pour pouvoir bouger et positionner le châssis de liaison de manière plus flexible sur le système à rail, celui-ci est disponible avec différents types de roulettes pour différents types de rails.
L'utilisation de profilés dans le design de châssis de liaison assure stabilité et haute qualité.

Le châssis de liaison avec roulette pour cartouche est utilisé en combinaison avec le rail cylindrique. Le châssis de liaison se fixe en utilisant un levier de blocage.

Le châssis de liaison avec couronne de rotation est utilisé en combinaison avec le rail support de positionnement avec rail cylindrique intégré. Le châssis de liaison est fixé avec un boulon ajusté.

Pour relier les tables avec un châssis de liaison, les boulons au raz de la table court (Réf. 280528) sont nécessaires. Ces boulons ne sont pas compris et il faut donc les commander séparément.

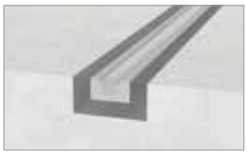

CHÂSSIS DE LIAISON (G) POUR

RAIL CYLINDRIQUE (C)

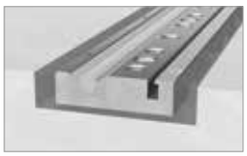

CHÂSSIS DE LIAISON (H) POUR

RAIL SUPPORT DE POSITIONNEMENT AVEC RAIL CYLINDRIQUE INTÉGRÉ (D)

G

	Roulette:	Longueur: (a)	Largeur: (b)	Hauteur: (c)	Longueur: (a1)	Largeur: (b1)	Poids:	Réf.	
Châssis de liaison avec roulette pour cartouche - pour table 280020 - Dimensions de table 2000x1000x200	4	2100 mm	1100 mm	650 mm	2000 mm	1000 mm	138,00 kg	2-280883.2 **2.615,00 €**	○
Châssis de liaison avec roulette pour cartouche - pour table 280030 - Dimensions de table 2400x1200x200	4	2380 mm	1180 mm	650 mm	2000 mm	1000 mm	150,00 kg	2-280884.2 **2.689,00 €**	○
Châssis de liaison avec roulette pour cartouche - pour table 280040 - Dimensions de table 3000x1500x200	6	3090 mm	1590 mm	650 mm	3000 mm	1500 mm	231,00 kg	2-280886.2 **3.489,00 €**	○
D'autres dimensions sur demande								.	○

● = Article produit en stock; ○ = Article produit sur commande; Explications voir page 84

Pour le hors-standard, un surcoût est appliqué.

H

	Roulette:	Longueur: (a)	Largeur: (b)	Hauteur: (c)	Longueur: (a1)	Largeur: (b1)	Poids:	Réf.	
Châssis de liaison avec couronne de rotation - pour table 280020 - Dimensions de table 2000x1000x200	4	2100 mm	1100 mm	650 mm	2000 mm	1000 mm	138,00 kg	2-280883.3 **2.178,00 €**	○
Châssis de liaison avec couronne de rotation - pour table 280030 - Dimensions de table 2400x1200x200	4	2380 mm	1180 mm	650 mm	2000 mm	1000 mm	150,00 kg	2-280884.3 **2.250,00 €**	○
Châssis de liaison avec couronne de rotation - pour table 280040 - Dimensions de table 3000x1500x200	6	3090 mm	1590 mm	650 mm	3000 mm	1500 mm	231,00 kg	2-280886.3 **3.012,00 €**	○
D'autres dimensions sur demande								.	○

● = Article produit en stock; ○ = Article produit sur commande; Explications voir page 84

Pour le hors-standard, un surcoût est appliqué.

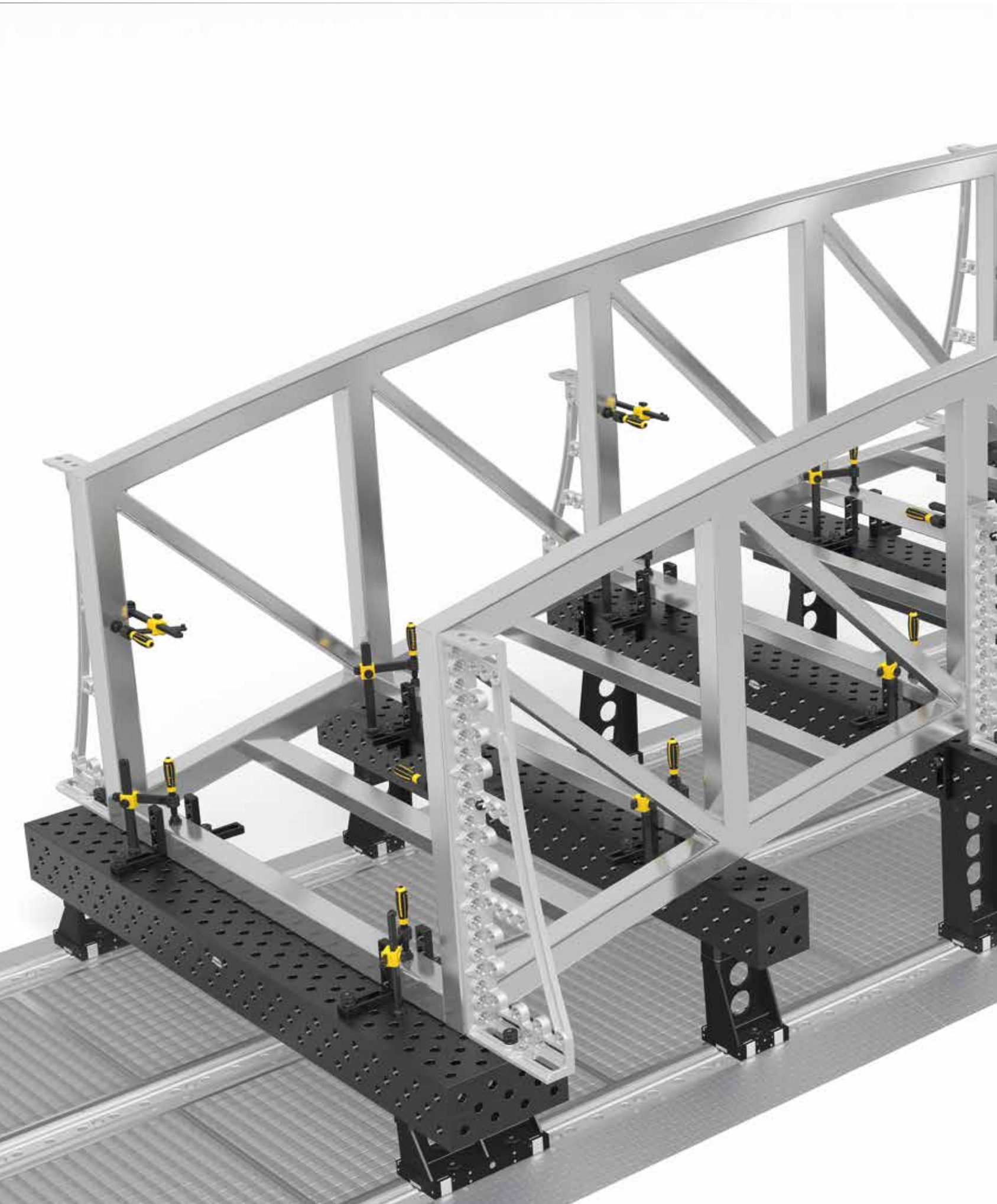

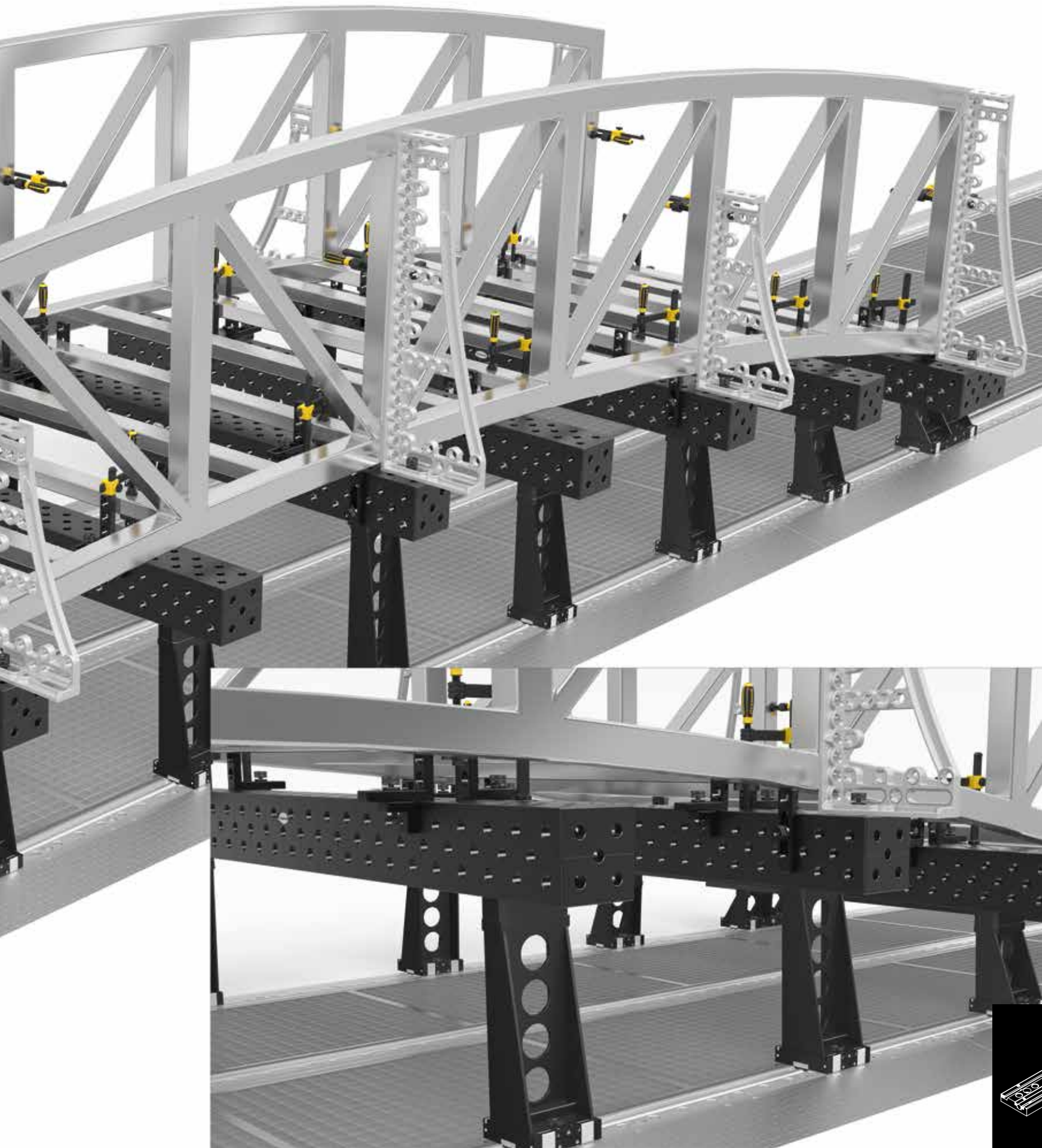

Panorama des pieds pour poutres en U

I



K

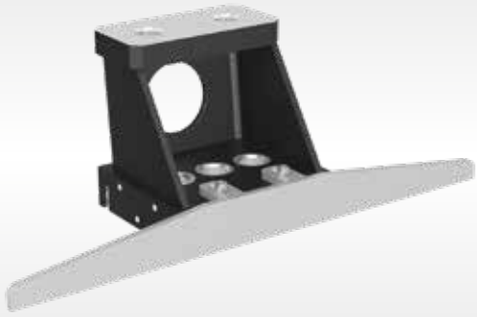

	PIED POUR POUTRE EN U BASIQUE	PIED POUR POUTRE EN U AVEC ROULETTE
POUR RAIL	**POUR RAIL TYPE A / B / D** A = Rail support de positionnement B = Rail support de positionnement XL D = Rail support de positionnement avec rail cylindrique intégré	**POUR RAIL TYPE A HORS-SOL** A = Rail support de positionnement hors-sol
MÉCANISME ANTI-BASCULEMENT	sans mécanisme anti-basculement*1 Positionnement seul non autorisé	inclus mécanisme anti-basculement*2
CHARGE ADMISSIBLE	2 tonnes par pied	charge statique maximale par pied 2 tonnes
FIXATION / JALONNEMENT	2x boulon de serrage e.g. 280510 par pied pour poutre en U basique	2x boulons longs e.g. 280512 par pied pour poutre en U avec roulette
VERSIONS	voir page 379	voir page 381



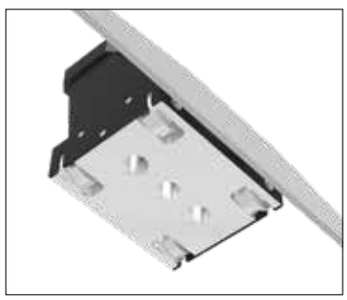

*1 Levage avec une grue ou autre équipement requis si déplacement.
*2 Prévention basculement est conçue pour déplacement à vide. Hauteur maximale 850 mm.

L



PIED POUR POUTRE EN U AVEC ROULETTE POUR PROFILÉ

POUR RAIL TYPE D

D = Rail support de positionnement avec rail cylindrique intégré

inclus mécanisme anti-basculement*2

charge statique maximale par pied 2 tonnes

1x boulon
e.g. 280510 par pied pour poutre en U avec roulette pour profilé

voir page 383

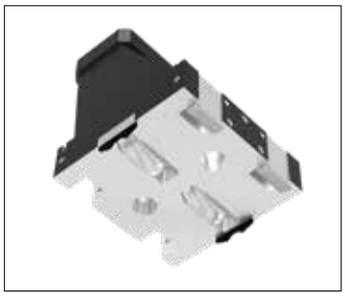

Pied pour poutre en U basique

PIED POUR POUTRE EN U
BASIQUE 190



Description:

Ce pied permet une liaison entre la poutre en U et le rail de positionnement. La combinaison de la poutre en U et le système de rails de positionnement offre un grand nombre de possibilités de mise en place. La fixation du pied sur le rail avec des boulons permet un changement de position rapide et précis pour ainsi réaliser des montages de travail complexes.

L'entretoise (Réf. 280373) peut être fixée sur le pied d'une poutre en U uniquement au moyen d'un boulon de liaison de 100 mm (Réf. 280562).

PIED POUR POUTRE EN U
BASIQUE 390



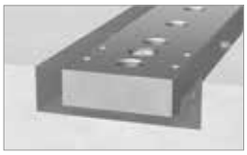

PIED POUR POUTRE EN U (I) POUR

RAIL SUPPORT DE POSITIONNEMENT (A)

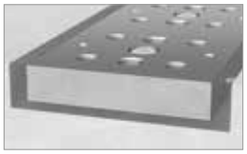

PIED POUR POUTRE EN U (I) POUR

RAIL SUPPORT DE POSITIONNEMENT XL (B)

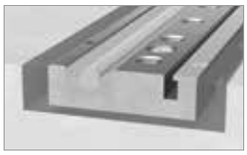

PIED POUR POUTRE EN U (I) POUR

RAIL SUPPORT DE POSITIONNEMENT AVEC RAIL CYLINDRIQUE INTÉGRÉ (D)



280371



280371.1



280371.2



280371.3



280371.4



280373



280371.6



280371.7



280371.8



280371.9



280371.10

	Longueur: (a)	Largeur: (b)	Hauteur: (c)	Ø: (o)	Poids:	Réf.
Pied simple 190x200 - pour poutre en U	190 mm	130 mm	200 mm		10,30 kg	2-280371 **290,00 €** ○
Pied simple 190x300 - pour poutre en U	190 mm	130 mm	300 mm		12,10 kg	2-280371.1 **308,00 €** ○
Pied simple 190x400 - pour poutre en U	190 mm	130 mm	400 mm		13,90 kg	2-280371.2 **335,00 €** ○
Pied simple 190x500 - pour poutre en U	190 mm	130 mm	500 mm		15,70 kg	2-280371.3 **358,00 €** ○
Pied simple 190x650 - pour poutre en U	190 mm	130 mm	650 mm		18,60 kg	2-280371.4 **386,00 €** ○
Entretoise 50 mm - pour poutre en U	190 mm	100 mm	50 mm	28 mm	6,70 kg	2-280373 **40,00 €** ○
Pied simple 390x200 - pour poutre en U	390 mm	130 mm	200 mm		20,40 kg	2-280371.6 **492,00 €** ○
Pied simple 390x300 - pour poutre en U	390 mm	130 mm	300 mm		23,70 kg	2-280371.7 **525,00 €** ○
Pied simple 390x400 - pour poutre en U	390 mm	130 mm	400 mm		27,10 kg	2-280371.8 **566,00 €** ○
Pied simple 390x500 - pour poutre en U	390 mm	130 mm	500 mm		30,40 kg	2-280371.9 **604,00 €** ○
Pied simple 390x650 - pour poutre en U	390 mm	130 mm	650 mm		35,60 kg	2-280371.10 **637,00 €** ○
D'autres dimensions sur demande						. ○

● = Article produit en stock; ○ = Article produit sur commande; Explications voir page 84

Pied pour poutre en U avec roulette

K PIED POUR POUTRE EN U AVEC ROULETTE 198



Description:

Le pied pour poutre en U avec roulette connecte la poutre avec le rail support de positionnement hors-sol. Grâce à la roulette la poutre peut être déplacée librement sur le rail. Le pied avec roulette est équipé avec un mécanisme anti-basculement, procurant ainsi un guidage sûr sur le rail. La position de travail désirée peut être atteinte en fixant le pied avec des boulons, et ainsi permettre des procédures de travail complexes.

Les pieds à roulettes pour les poutres en U, vous permettent également le positionnement très flexible de tables de soudure sur les rails support de positionnement hors sol (A). Tables adaptées sur demande.

K PIED POUR POUTRE EN U AVEC ROULETTE 398

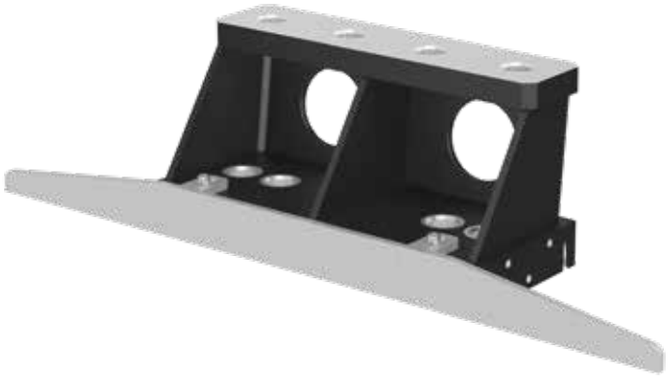



PIED POUR POUTRE EN U (K) POUR

RAIL SUPPORT DE POSITIONNEMENT HORS-SOL (A)


28002756


28002757


28002758


28002759


28002760


28004134


28004257


28004135


28004258


28004136

K

	Longueur: (a)	Largeur: (b)	Hauteur: (c)	Poids:	Réf.	
Pied à roulette 198x200 - pour poutre en U	198 mm	175 mm	200 mm	17,00 kg	2-28002756 **683,00 €**	○
Pied à roulette 198x300 - pour poutre en U	198 mm	175 mm	300 mm	19,10 kg	2-28002757 **716,00 €**	○
Pied à roulette 198x400 - pour poutre en U	198 mm	175 mm	400 mm	21,20 kg	2-28002758 **715,00 €**	○
Pied à roulette 198x500 - pour poutre en U	198 mm	175 mm	500 mm	23,30 kg	2-28002759 **750,00 €**	○
Pied à roulette 198x650 - pour poutre en U	198 mm	175 mm	650 mm	26,50 kg	2-28002760 **816,00 €**	○
Pied à roulette 398x200 - pour poutre en U	398 mm	175 mm	200 mm	33,60 kg	2-28004134 **760,00 €**	○
Pied à roulette 398x300 - pour poutre en U	398 mm	175 mm	300 mm	37,20 kg	2-28004257 **795,00 €**	○
Pied à roulette 398x400 - pour poutre en U	398 mm	175 mm	400 mm	40,90 kg	2-28004135 **834,00 €**	○
Pied à roulette 398x500 - pour poutre en U	398 mm	175 mm	500 mm	44,60 kg	2-28004258 **869,00 €**	○
Pied à roulette 398x650 - pour poutre en U	398 mm	175 mm	650 mm	50,40 kg	2-28004136 **907,00 €**	○
D'autres dimensions sur demande					.	○

● = Article produit en stock; ○ = Article produit sur commande; Explications voir page 84

Pied pour poutre en U avec roulette pour profilé

PIED POUR POUTRE EN U
AVEC ROULETTE POUR PROFILÉ 190



Description:

Le pied pour poutre en U avec roulette pour profilé connecte la poutre avec le rail support de positionnement avec rail cylindrique intégré. Grâce à la roulette la poutre peut être déplacée librement sur le rail. Le pied avec roulette pour profilé est équipé avec un mécanisme anti-basculement, procurant ainsi un guidage sûr sur le rail. La position de travail désirée peut être atteinte en fixant le pied avec des boulons, et ainsi permettre des procédures de travail complexes.

PIED POUR POUTRE EN U
AVEC ROULETTE POUR PROFILÉ 390



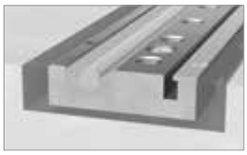

PIED POUR POUTRE EN U (L) POUR

RAIL SUPPORT DE POSITIONNEMENT AVEC RAIL CYLINDRIQUE INTÉGRÉ (D)



280372



280372.1



280372.2



280372.3



280372.4



280372.6



280372.7



280372.8



280372.9



280372.10

L

	Longueur: (a)	Largeur: (b)	Hauteur: (c)	Poids:	Réf.	
Pied avec roulette pour profilé 190x200 - pour poutre en U	190 mm	186 mm	200 mm	15,30 kg	2-280372 **683,00 €**	○
Pied avec roulette pour profilé 190x300 - pour poutre en U	190 mm	186 mm	300 mm	17,40 kg	2-280372.1 **716,00 €**	○
Pied avec roulette pour profilé 190x400 - pour poutre en U	190 mm	186 mm	400 mm	19,40 kg	2-280372.2 **715,00 €**	○
Pied avec roulette pour profilé 190x500 - pour poutre en U	190 mm	186 mm	500 mm	21,50 kg	2-280372.3 **750,00 €**	○
Pied avec roulette pour profilé 190x650 - pour poutre en U	190 mm	186 mm	650 mm	24,70 kg	2-280372.4 **816,00 €**	○
Pied avec roulette pour profilé 390x200 - pour poutre en U	390 mm	186 mm	200 mm	32,30 kg	2-280372.6 **760,00 €**	○
Pied avec roulette pour profilé 390x300 - pour poutre en U	390 mm	186 mm	300 mm	35,90 kg	2-280372.7 **795,00 €**	○
Pied avec roulette pour profilé 390x400 - pour poutre en U	390 mm	186 mm	400 mm	39,50 kg	2-280372.8 **834,00 €**	○
Pied avec roulette pour profilé 390x500 - pour poutre en U	390 mm	186 mm	500 mm	43,10 kg	2-280372.9 **869,00 €**	○
Pied avec roulette pour profilé 390x650 - pour poutre en U	390 mm	186 mm	650 mm	48,90 kg	2-280372.10 **907,00 €**	○
D'autres dimensions sur demande					.	○

● = Article produit en stock; ○ = Article produit sur commande; Explications voir page 84

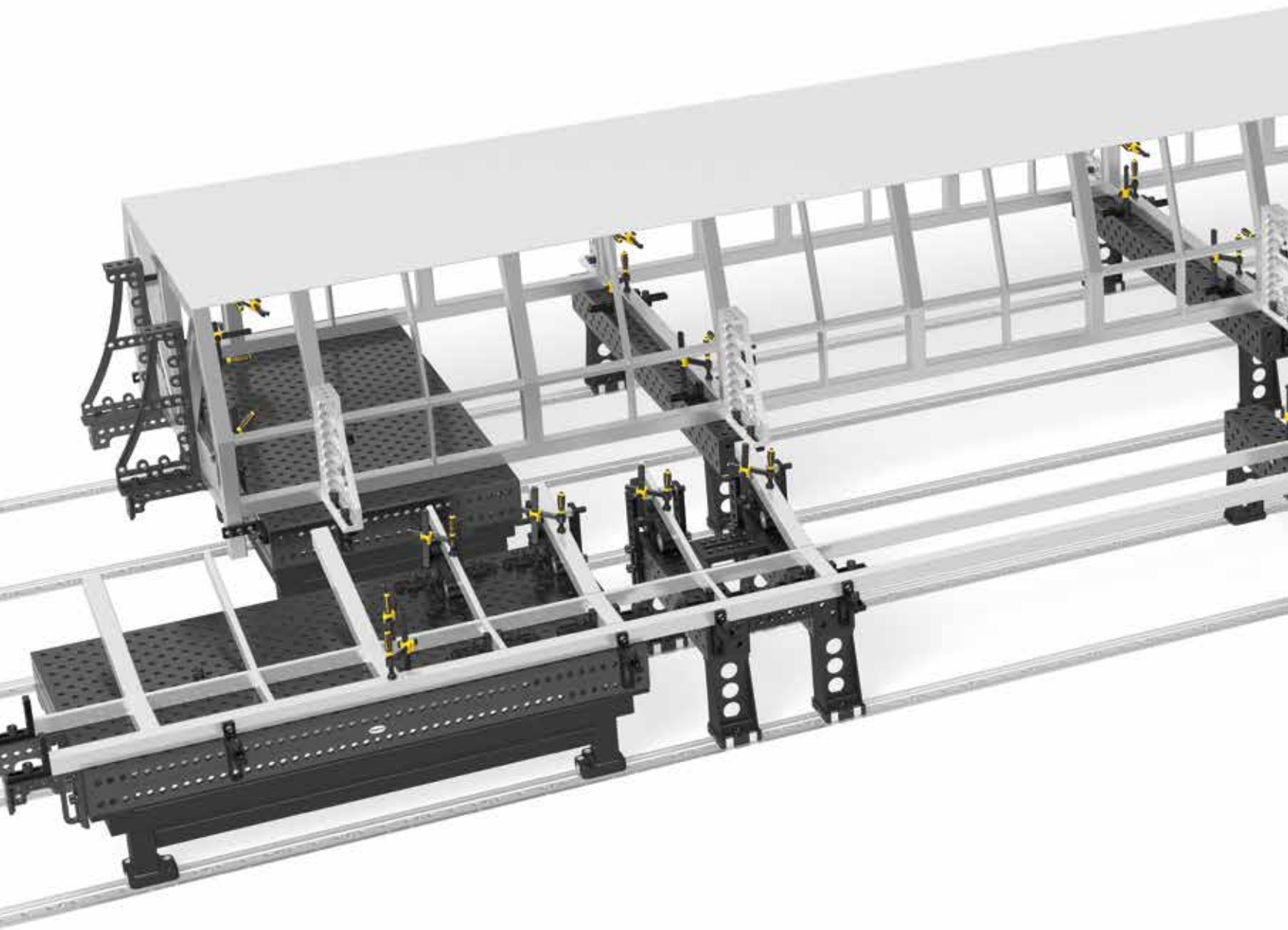

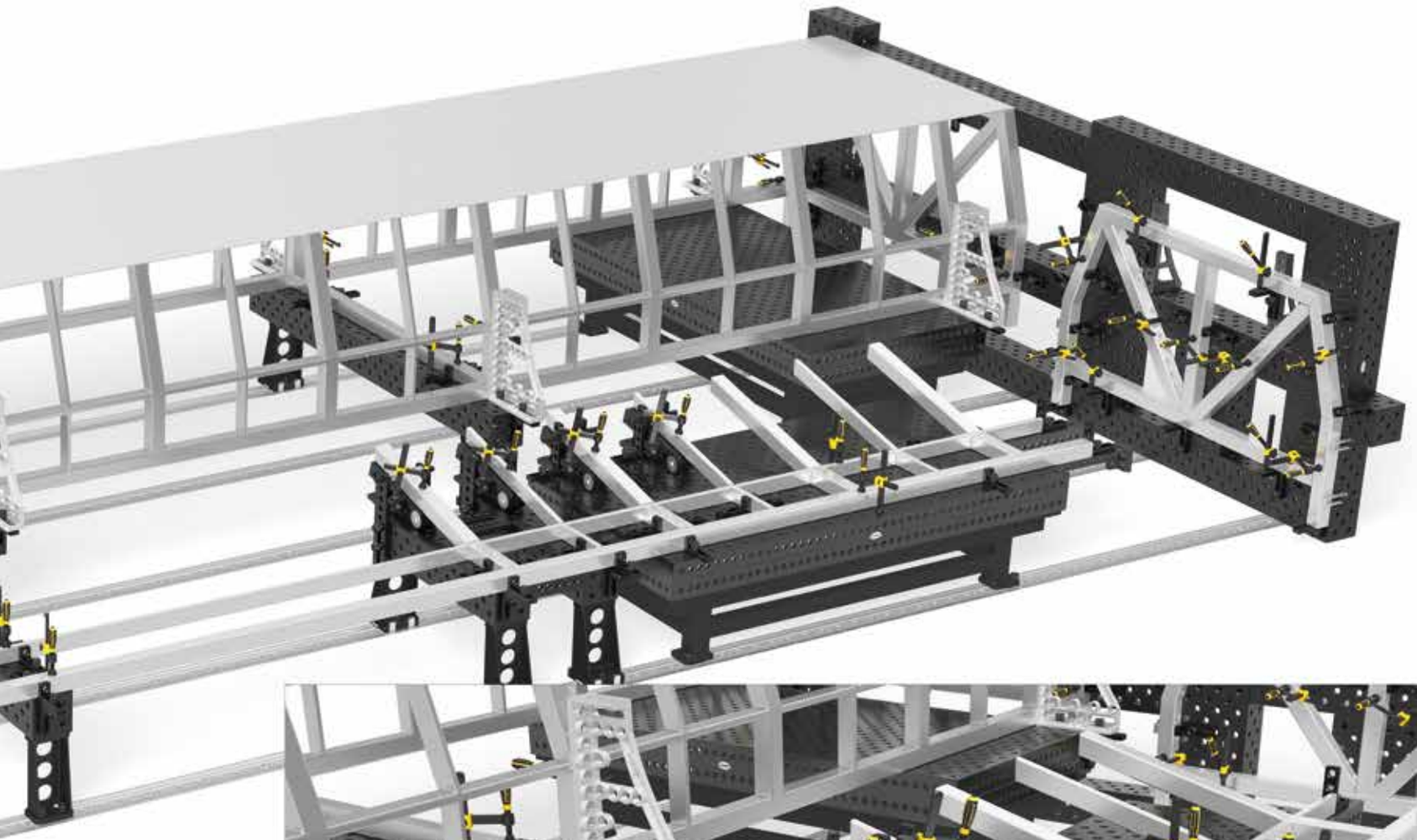

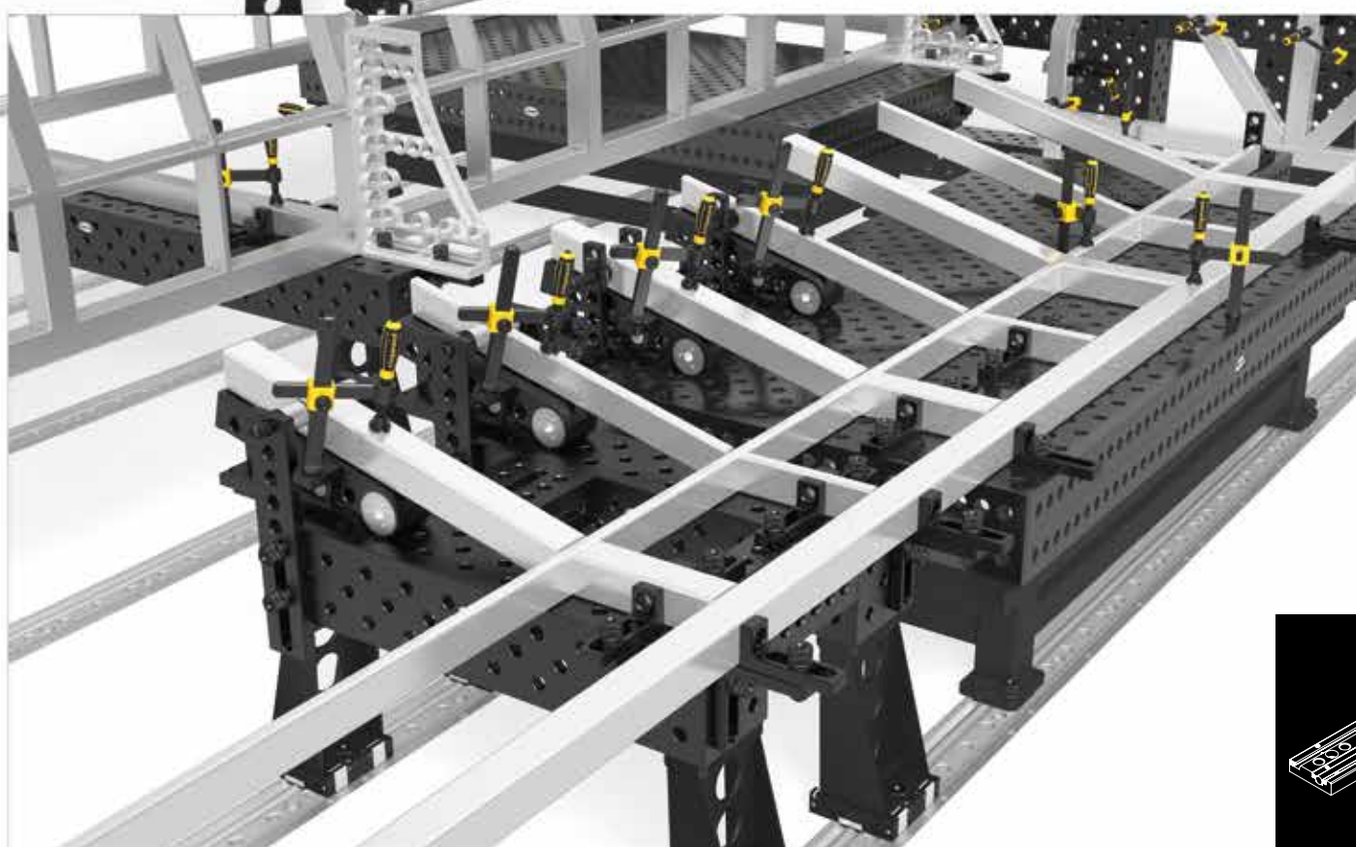

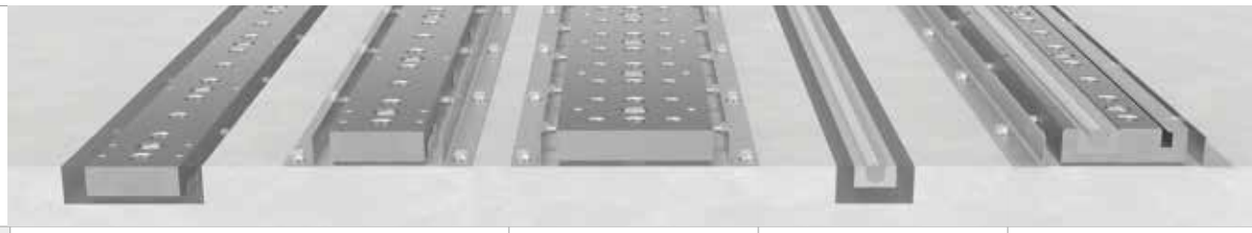

TYPES		RAIL SUPPORT DE POSITIONNEMENT		RAIL SUPPORT DE POSITIONNEMENT XL	RAIL CYLINDRIQUE	RAIL SUPPORT DE POSITIONNEMENT
		ENFOUI	HORS-SOL	ENFOUI + HORS-SOL	(Recommandé en conjonction avec le rail support de positionnement enfoui ou hors-sol)	AVEC RAIL CYLINDRIQUE INTÉGRÉ
E		●	●	●	○	●
G		○	○	○	●	○
H		○	○	○	○	●
I		●	●	●	○	●
K		○	●	○	○	○
L		○	○	○	○	●

● = compatible
○ = incompatible

De la consultation à l'implantation

VOUS COMMENCEZ UN PROJET IMPORTANT ET AVEZ BESOIN D'AIDE POUR LA RÉALISATION?

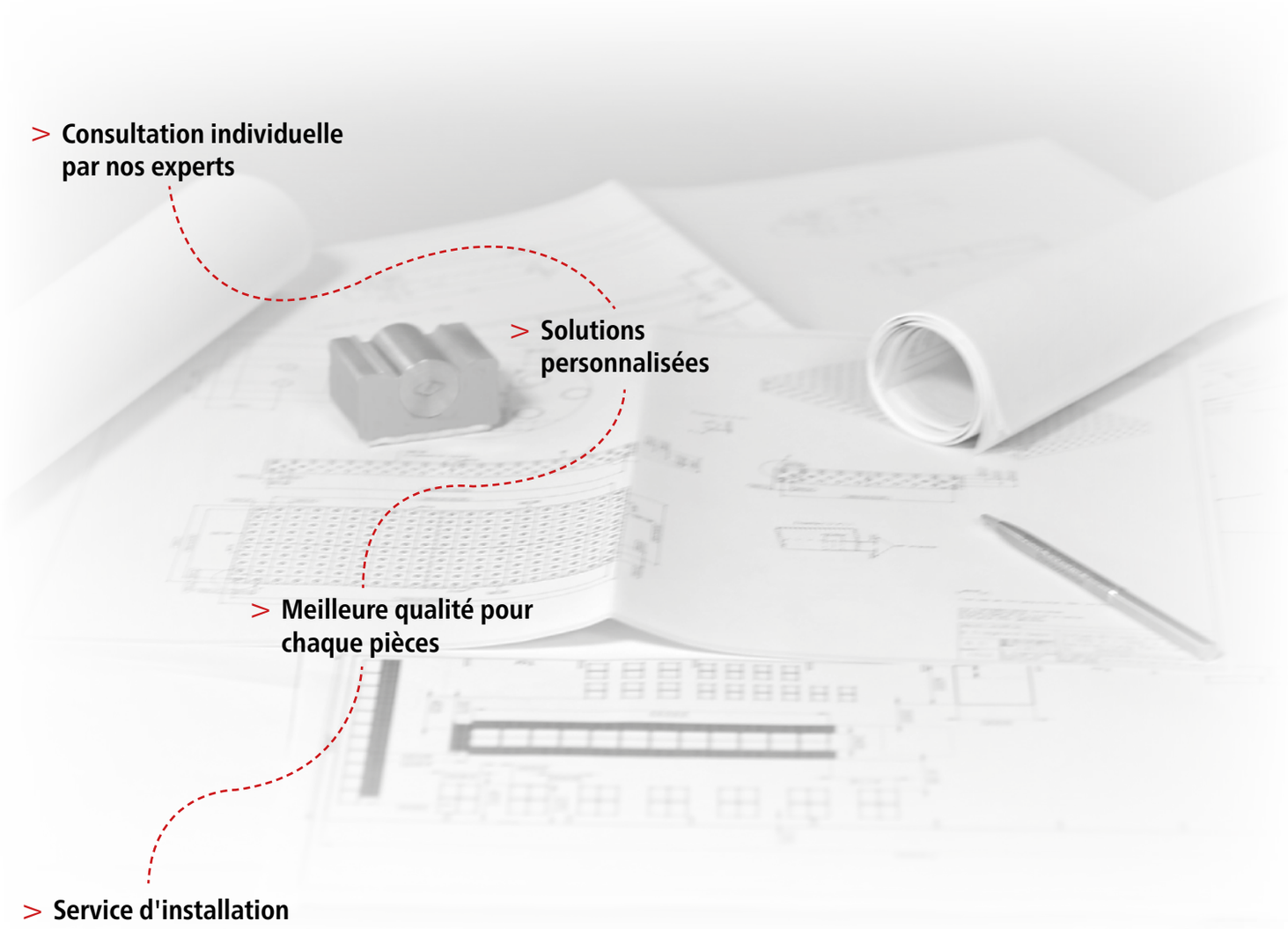

> **Consultation individuelle par nos experts**

> **Solutions personnalisées**

> **Meilleure qualité pour chaque pièces**

> **Service d'installation pour votre système rail**

> **Nous sommes impatients de réaliser votre projet à vos côtés!**

Bridez de grandes pièces facilement et avec précision

Afin de répondre au marché, qui devient de plus en plus exigeant et de devancer la concurrence en terme de flexibilité et de précision, nous avons développé pour vous un nouveau System „Plateforme". En reliant nos tables entre elles, on peut réaliser une surface de travail de dimensions variables, structurée et précise. Après montage, la structure est réglée grâce un système de mesure Laser 3D. La surface de grande dimension ainsi obtenue présente un quadrillage d'alésages et des lignes repère permettant de faciliter le travail de grandes pièces lourdes. Les éléments de bridage Siegmund vous permettent des possibilités de bridage sans limite sur la base de cette plateforme. Vous êtes prêt à répondre à tous les besoins futurs.

Les plateformes se posent aussi bien au-dessus du sol, que directement dans la dalle. Si dans le futur vous avez besoin d'une plateforme plus grande, vous pourrez l'agrandir progressivement.



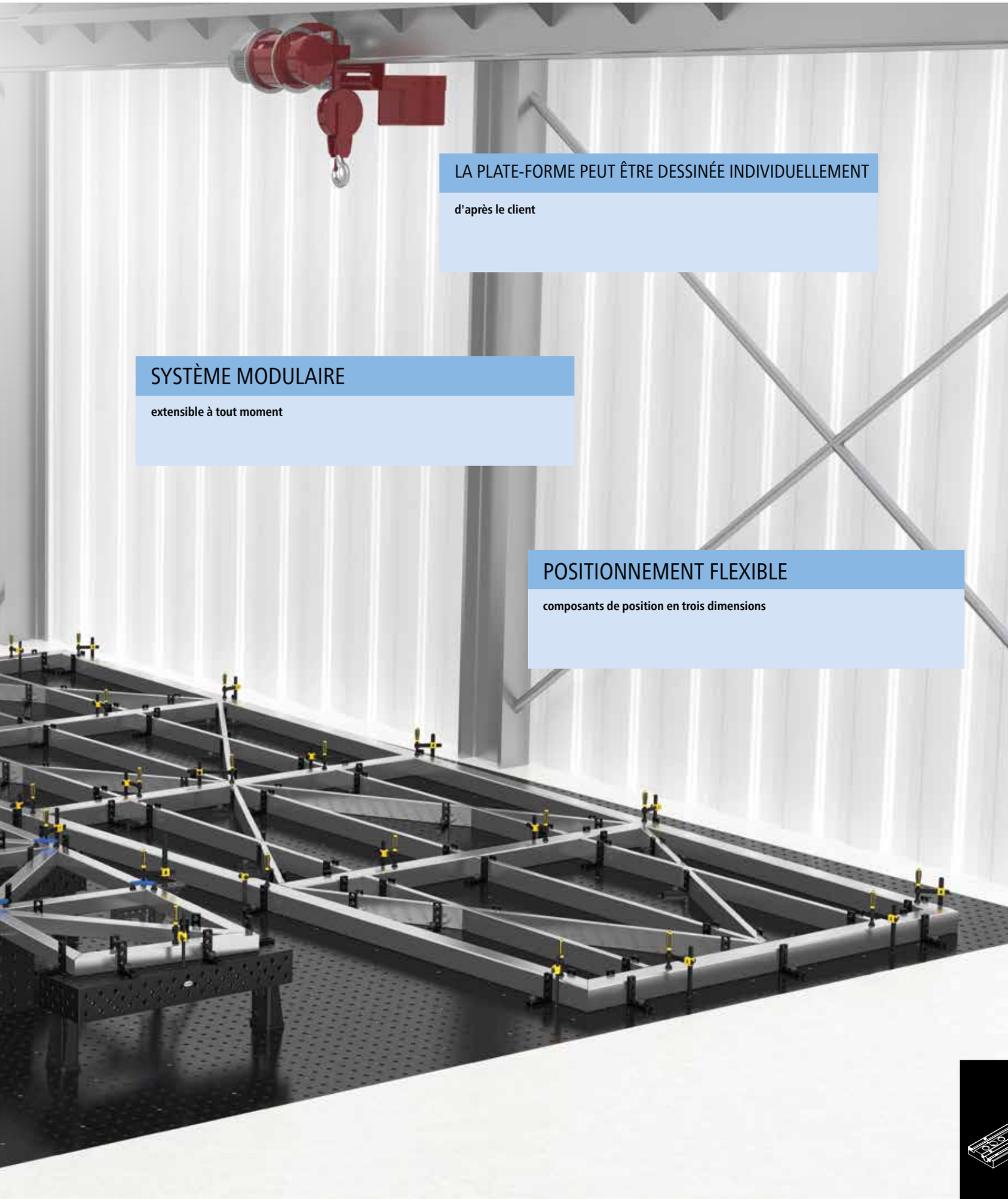

LA PLATE-FORME PEUT ÊTRE DESSINÉE INDIVIDUELLEMENT

d'après le client

SYSTÈME MODULAIRE

extensible à tout moment

POSITIONNEMENT FLEXIBLE

composants de position en trois dimensions

Différentes variantes de plate-forme

A

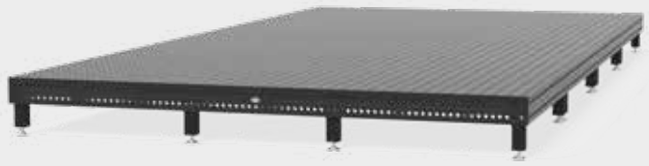

B



	TABLES AVEC PIEDS HORS-SOL	TABLES AVEC PIEDS RÉGLABLES HORS-SOL
MONTAGE	hors-sol	hors-sol
AVANTAGES	• poste de travail structuré avec de nombreuses possibilités de bridage • positionnement très précis des éléments à brider • évolutif par simple ajout de table System	• poste de travail structuré avec de nombreuses possibilités de bridage • positionnement très précis des éléments à brider • les pieds de table très stables sont réglables par le dessus • les pieds de table sont ancrés au sol
DIMENSION DE TABLE/ DIMENSION DE PLAQUE CONSEILLÉE	2000x1000 mm à 4000x2000 mm	2000x1000 mm à 4000x2000 mm
HAUTEUR	hauteur de bandeau 100-200 mm	hauteur de bandeau 100-200 mm
HAUTEUR DE PLAQUE	hauteur de bandeau + hauteur des pieds de 100 à 800 mm réglable	hauteur de bandeau + réglage 50-100 mm
ÉLÉMENTS DE BRIDAGE	tous les éléments de bridage Siegmund	tous les éléments de bridage Siegmund
QUADRILLAGE	quadrillage 100 mm ou quadrillage spécial voir page 399	quadrillage 100 mm ou quadrillage spécial voir page 399
VERSIONS	voir page 398	voir page 398

Disponible avec tailles d'alésage différentes (eg. 16 mm) et tailles de filetage (eg. M8) différentes.

C

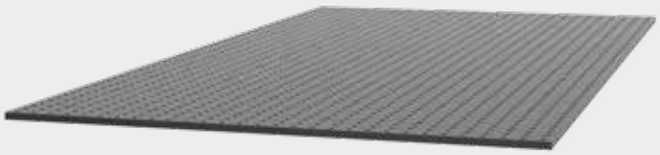

D

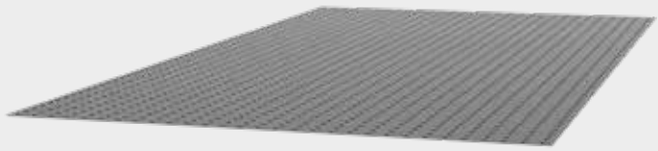

PLAQUES HORS-SOL	**PLAQUES ENFOUI**
hors-sol	enfoui
• poste de travail structuré avec de nombreuses possibilités de bridage • positionnement très précis des éléments à brider • solution économique	• poste de travail structuré avec de nombreuses possibilités de bridage • positionnement très précis des éléments à brider • stabilité extrême assurée par coulage de béton après installation • intéressant pour des charges très importantes grâce à l'extrême stabilité du système
2000x1000 mm à 3000x1500 mm	2000x1000 mm à 3000x1500 mm
épaisseur de plaque ≥ 40 mm	épaisseur de plaque ≥ 40 mm
épaisseur de plaque + réglage 0-40 mm	de plain-pied
tous les éléments de bridage Siegmund	tous les éléments de bridage Siegmund
quadrillage 100 mm ou quadrillage spécial voir page 401	quadrillage 100 mm ou quadrillage spécial voir page 401
voir page 400	voir page 400

Comparaison système plate-forme



A

TABLES

HORS-SOL

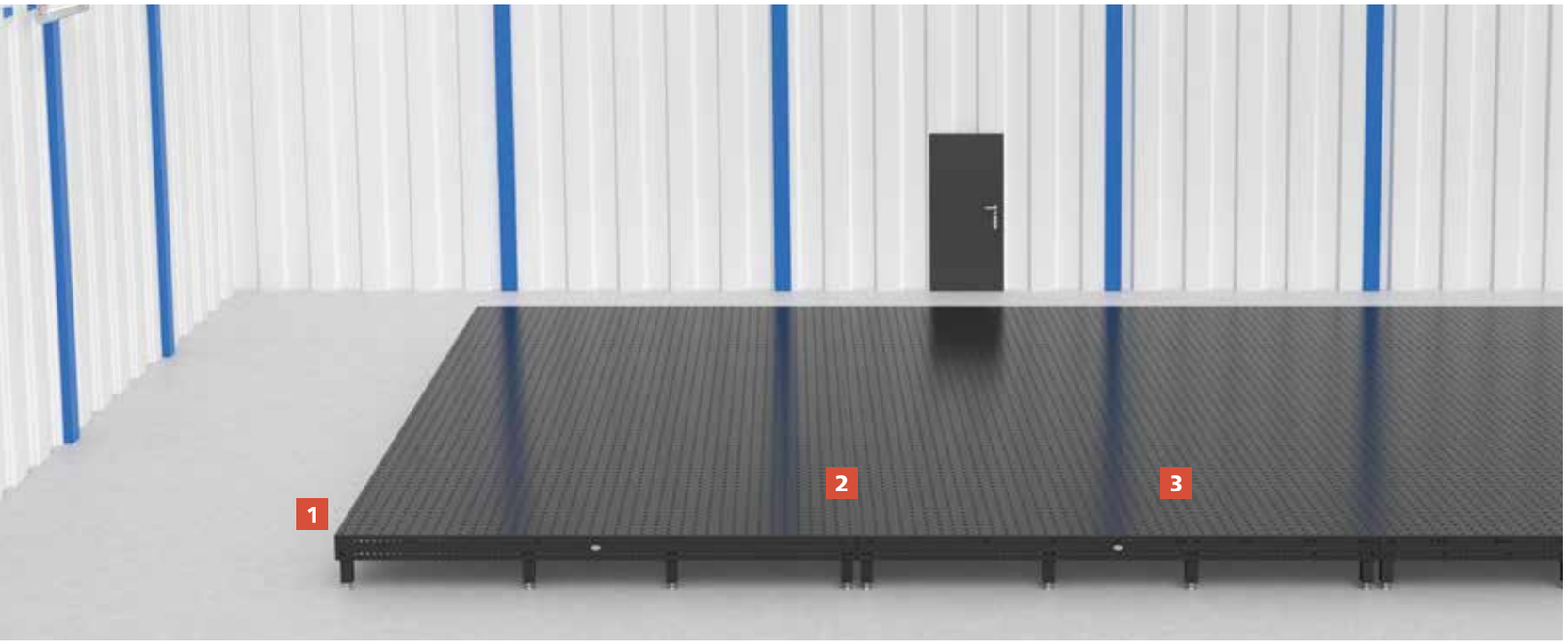

A

1



PIEDS DE TABLE

Pour le système plate-forme A, les pieds du System Siegmund sont utilisés.

Nous préconisons une hauteur de pied mini 100 à maxi 800 mm.

D'autres hauteurs disponibles sur demande.

A

2

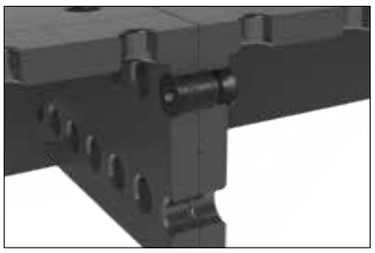

LIAISON DE TABLES

Les tables sont reliées par des boulons de liaison (Réf. 280560.N).

A+B

3



BOUCHONS EN ACIER SUR LE DESSUS

Pour éviter que les alésages ne s'encrassent, les alésages peuvent être fermés par une protection (Réf. 280238.1, 280238.2).



B

TABLES

HORS-SOL



B

1



RÉGLAGE EN HAUTEUR

Les perçages de montage permettent l'accès à la platine de pied, pour visser le pied au système plate-forme.

A l'aide d'un outil spécial, la hauteur est réglable avec précision.

B

2

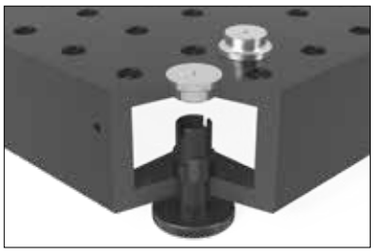

COUVERCLE POUR RÉGLAGE DE PIED

Pour éviter que les perçages de montage ne s'encrassent, les perçages peuvent être fermés par un couvercle (Réf. 28002673).

Comparaison système plate-forme



C

PLAQUES
HORS-SOL

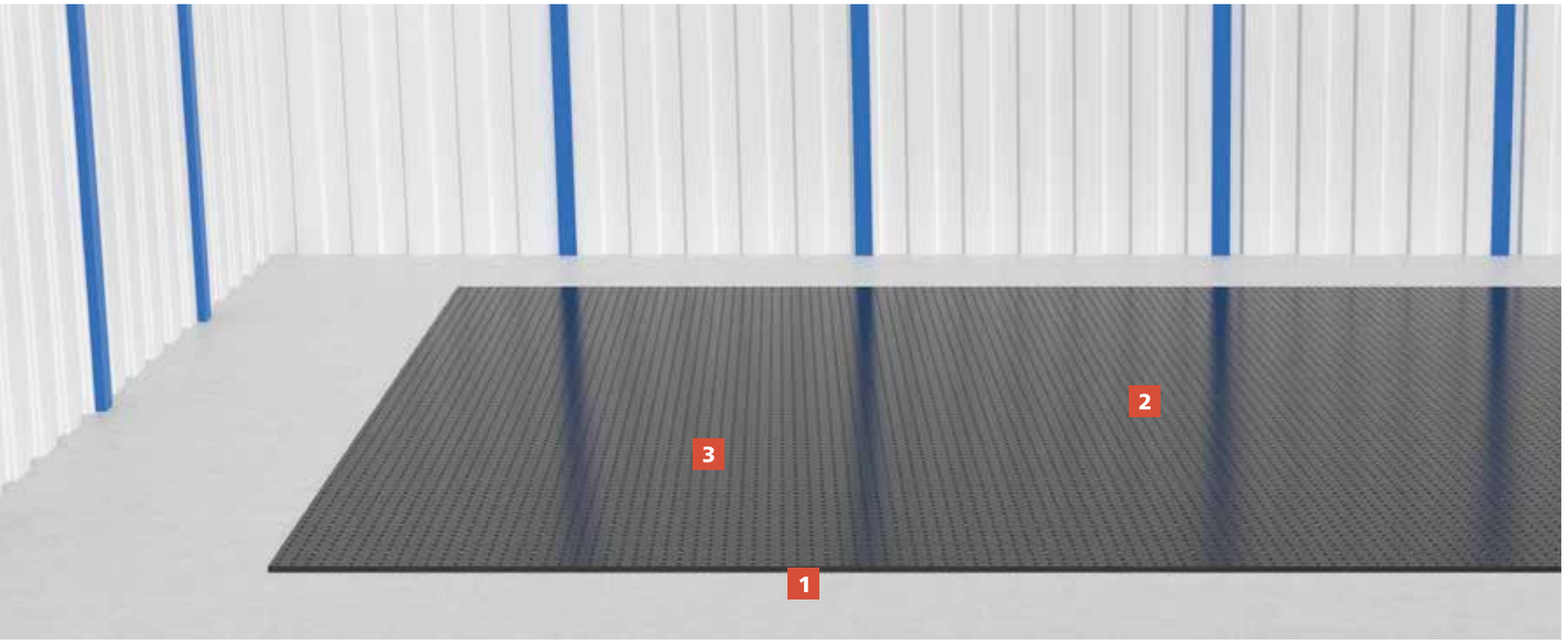

C+D

1

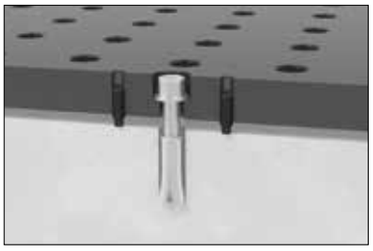

ANCRAGE AU SOL

Grâce à des filetages spéciaux, la plate-forme C est ajustée à l'aide de tiges filetées.

Pour l'ancrage au sol, des chevilles sont introduites dans le sol et vissées avec la plate-forme.

C+D

2

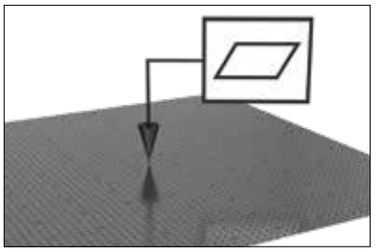

MONTAGE

Grâce à des possibilités d'ajustement arrangées symétriquement, une planéité précise est atteinte.

C+D

3

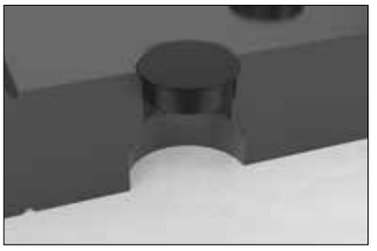

BOUCHONS EN ACIER SUR LE DESSUS

Pour éviter que les alésages ne s'encrassent, les alésages peuvent être fermés par une protection (Réf. 280238.1, 280238.2).

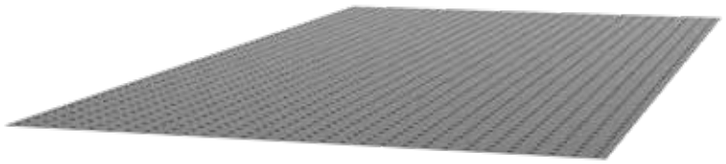

D

PLAQUES
ENFOUI

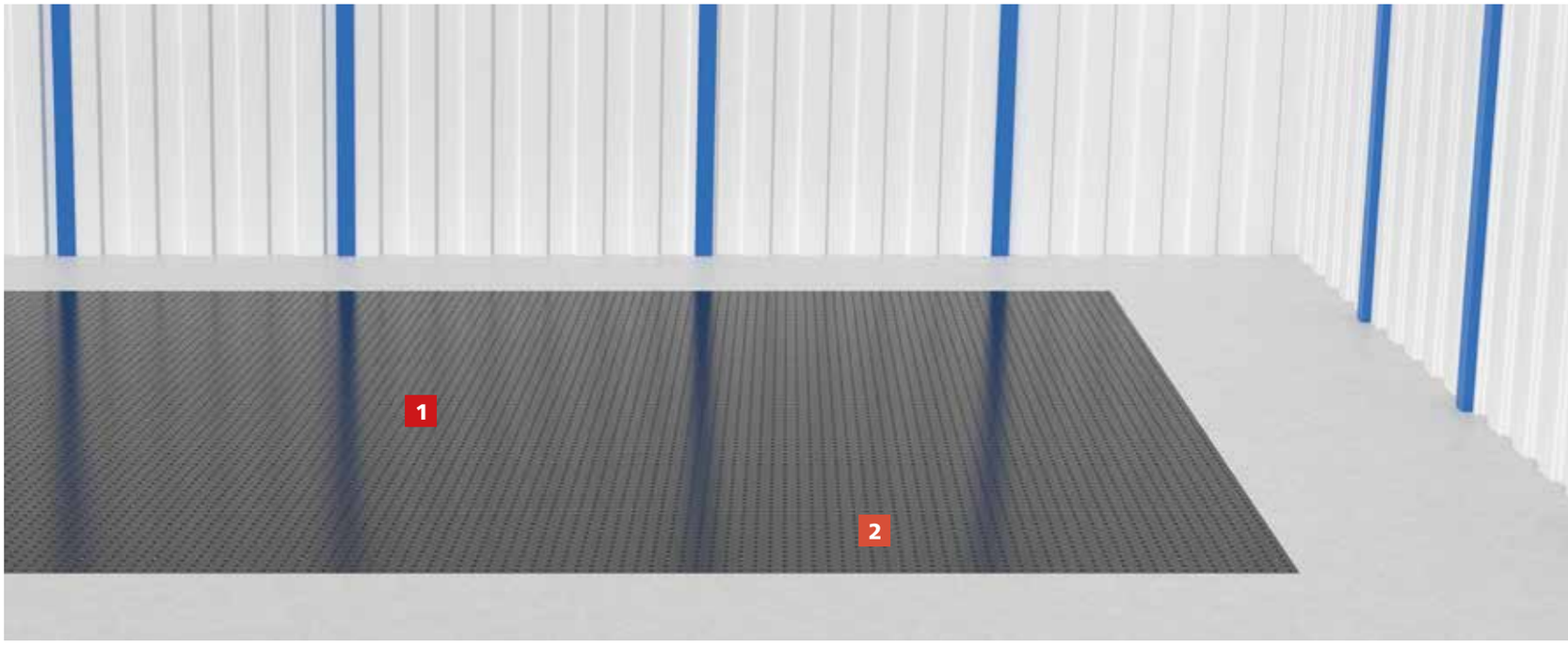

D

1



D

2

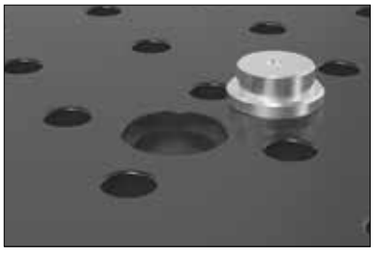

D

3

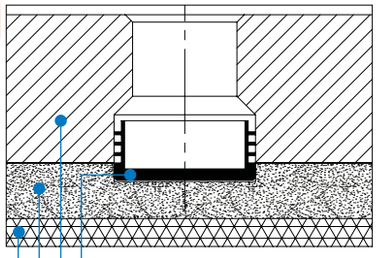

BOUCHONS EN ACIER SUR LE DESSUS + DESSOUS

Pour éviter que les alésages ne s'encrassent, les alésages peuvent être fermés par une protection (Réf. 280238.1, 280238.2).

Les bouchons sont nécessaires en dessous lorsque l'on fait les joints après l'assemblage (Réf. 280239).

Aux trous de remplissage des bouchons spéciaux sont nécessaires (Réf. 28002673).

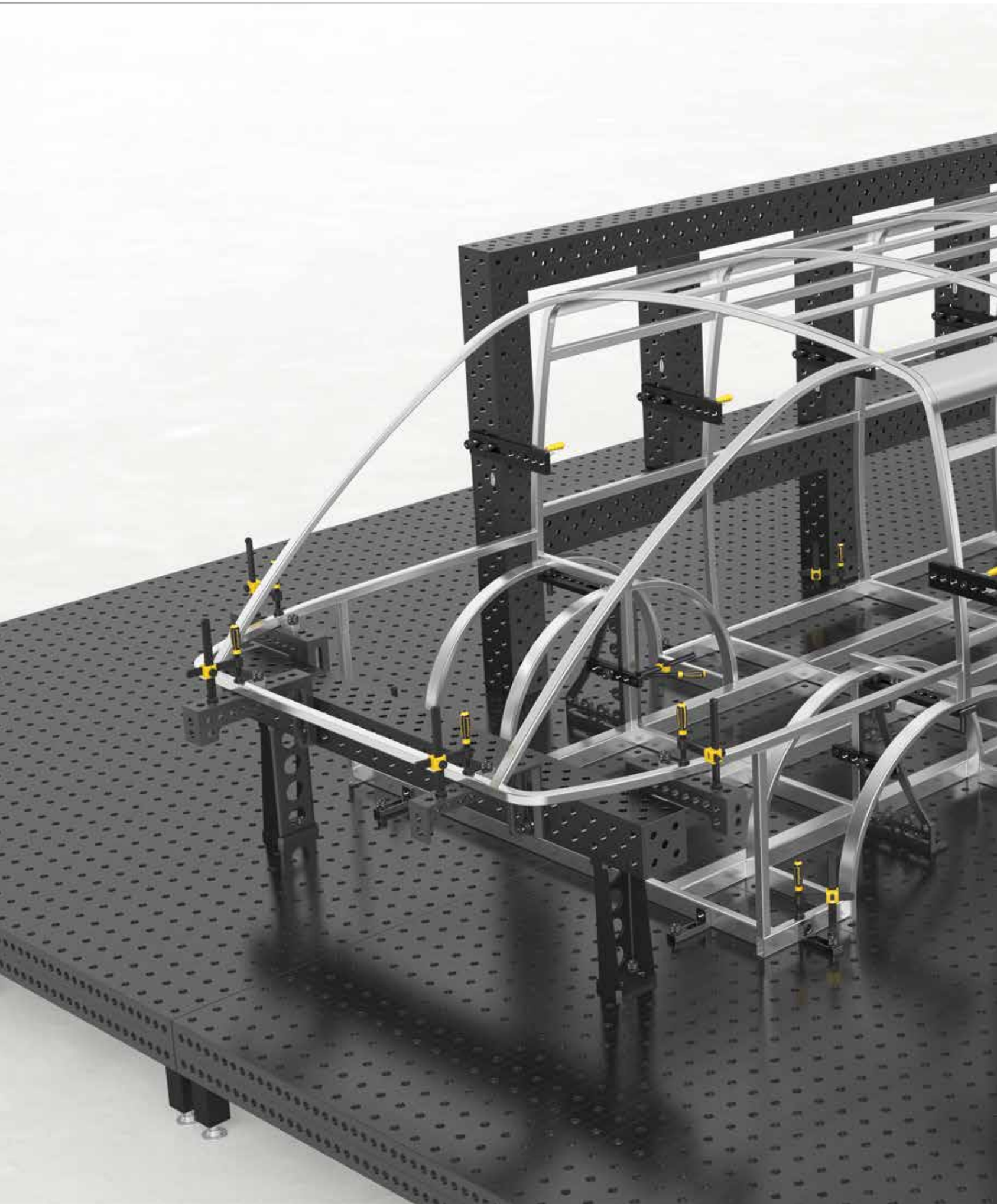

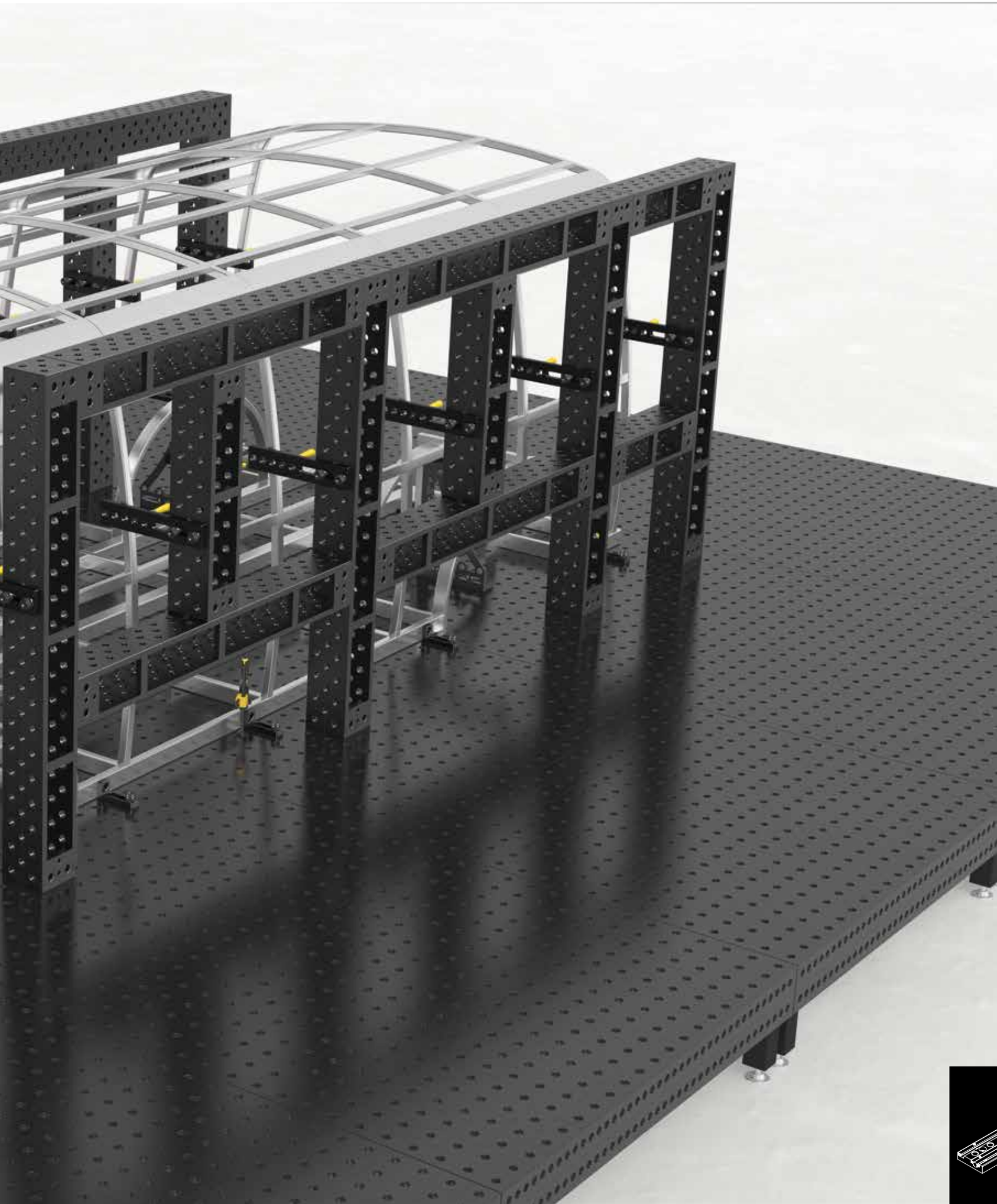

Tables

E



Description:

En associant des tables spéciales manufacturées à un système plate-forme, on peut créer un énorme espace de travail. Ceci est ajusté avec précision aux mesures par un système 3D-laser moderne.
De cette façon vous obtenez une plate-forme de travail plane équipée d'un quadrillage d'alésages et de rainures. Les tables peuvent être assemblées avec des boulons de liaison ou des outils spéciaux, qui sont inclus dans la livraison. L'espace plate-forme précisément implanté offre un espace de travail structuré comportant de nombreuses options de bridage et permet un positionnement exact.
Le système plate-forme facilite le travail des pièces grosses et lourdes. Ainsi la productivité de l'entreprise est augmentée de manière significative.

F



	Longueur: (a)	Largeur: (b)	Hauteur: (c)	Poids:	E Système plate-forme - Tables Acier pour outillage	F Système plate-forme - Tables Acier S355J2+N
Table 8.7 - 2000x1000x200 nitrurée plasma sans pied	2000 mm	1000 mm	125-200 mm	env. 770 kg	2-PT280020.X7 ○ **4.716,00 €**	2-PT280020.P ○ **4.286,00 €**
Table 8.7 - 2400x1200x200 nitrurée plasma sans pied	2400 mm	1200 mm	125-200 mm	env. 1075 kg	2-PT280030.X7 ○ **6.102,00 €**	2-PT280030.P ○ **5.547,00 €**
Table 8.7 - 3000x1500x200 nitrurée plasma sans pied	3000 mm	1500 mm	125-200 mm	env. 1550 kg	2-PT280040.X7 ○ **8.866,00 €**	2-PT280040.P ○ **8.060,00 €**
Table 8.7 - 4000x2000x200 nitrurée plasma sans pied	4000 mm	2000 mm	125-200 mm	env. 2700 kg	2-PT280055.X7 ○ **13.756,00 €**	2-PT280055.P ○ **12.506,00 €**
D'autres dimensions disponibles sur demande (hauteur minimum recommandée 125 mm)						. ○

● = Article produit en stock; ○ = Article produit sur commande; Explications voir page 84

Fabrication selon demande client (Accessoires et outils de montage sont facturés en fonction du besoin)
Prix (selon la quantité et la hauteur, le prix varie en plus ou en moins)
Montage non inclus dans le prix, le montage par Siegmund est cependant possible



Exemple pour
Quadrillage diagonal

Surcoût quadrillage diagonal

(voir page 82)

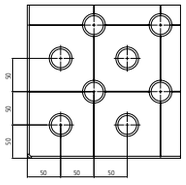

Surcoût pour quadrillage 50 mm

(voir page 82)

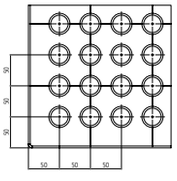

Surcoût quadrillage diagonal filetage M8 / M12 / M16

(voir page 82)

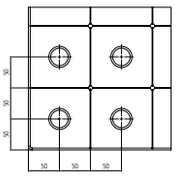

M8

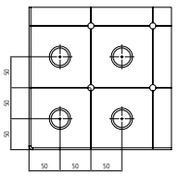

M12

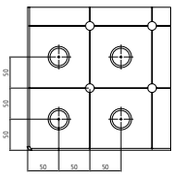

M16

Plaques

H

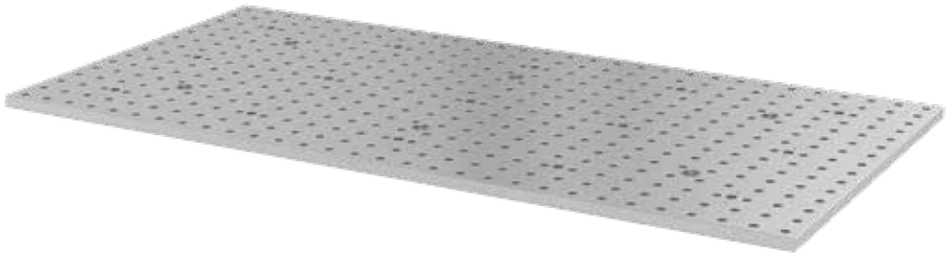

Description:

En associant des plaques spéciales manufacturées à un système plate-forme, on peut créer un énorme espace de travail. Ceci est ajusté avec précision aux mesures par un système 3D-laser moderne. De cette façon vous obtenez une plate-forme de travail plane équipée d'un quadrillage d'alésages et de rainures. Pour encore plus de stabilité, les plaques peuvent être scellées dans le sol et utilisées comme espace de travail de niveau. L'espace plate-forme précisément implanté offre un espace de travail structuré comportant de nombreuses options de bridage et permet un positionnement exact. Le système plate-forme facilite le travail des pièces grosses et lourdes. Ainsi la productivité de l'entreprise est augmentée de manière significative.

H

	Longueur: (a)	Largeur: (b)	Hauteur: (c)	Système plate-forme - Plaques Acier S355J2+N	
Plaque 750 - 2000x1000x40 sans pied	2000 mm	1000 mm	40 mm	2-PP280020 **2.255,00 €**	○
Plaque 750 - 2400x1200x40 sans pied	2400 mm	1200 mm	40 mm	2-PP280030 **3.110,00 €**	○
Plaque 750 - 3000x1500x40 sans pied	3000 mm	1500 mm	40 mm	2-PP280040 **3.763,00 €**	○
Autres dimensions disponibles sur demande				.	○

● = Article produit en stock; ○ = Article produit sur commande; Explications voir page 84

Fabrication selon demande client (Accessoires et outils de montage sont facturés en fonction du besoin)
Prix (selon la quantité et la hauteur, le prix varie en plus ou en moins)
Montage non inclus dans le prix, le montage par Siegmund est cependant possible



Exemple pour
Quadrillage 50 mm

Surcoût quadrillage diagonal

(voir page 82)

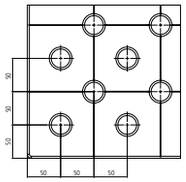

Surcoût pour quadrillage 50 mm

(voir page 82)

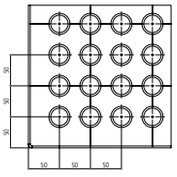

Surcoût quadrillage diagonal filetage M8 / M12 / M16

(voir page 82)

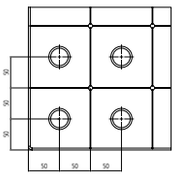

M8

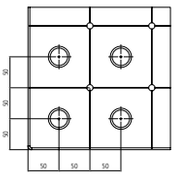

M12

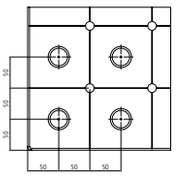

M16

Accessoires



280238.1.10



28002673



280239



28002672



280856.XS

	Longueur: (a)	Largeur: (b)	Hauteur: (c)	Ø: (o)	Poids:	Réf.	
Couvercle acier / lot de 10 - brunie - protection des alésages - 10 pièces / rail de 1 m			10 mm	30 mm	0,05 kg	2-280238.1.10 **22,00 €**	●
Couvercle acier pour perçage de montage - pour protection des perçages de montage (Réglage des pieds)			25 mm	63 mm	0,45 kg	2-28002673 **40,00 €**	○
Protection plastique / lot de 10 - pour rail support de positionnement - nécessaire pour montage en soubassement - 10 pièces / rail de 1 m			17 mm	42 mm	0,08 kg	2-280239.10 **7,00 €**	●
Pied pour système plate-forme - longueur de filetage 100 mm			130 mm	100 mm	1,60 kg	2-28002672 **129,00 €**	○
Pied standard hauteur spéciale mini 150 mm - réglage fin sur 50 mm	90 mm	90 mm				2-280856.XS .	○

● = Article produit en stock; ○ = Article produit sur commande; Explications voir page 84

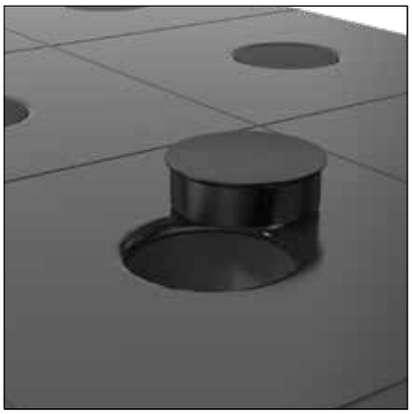

Photo: Bouchon en acier pour alésage



Photo: Bouchon en acier dans l'alésage

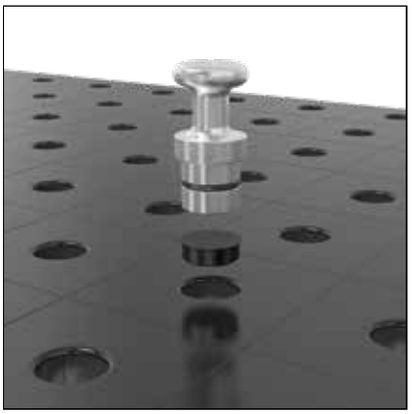

Photo: Enlèvement du bouchon en acier avec l'utilisation d'un boulon magnétique



Photo: Trou de montage pour ajustement et fixation du pied pour système plate-forme B



Photo: Scellement du trou de montage avec bouchon acier pour système plate-forme B

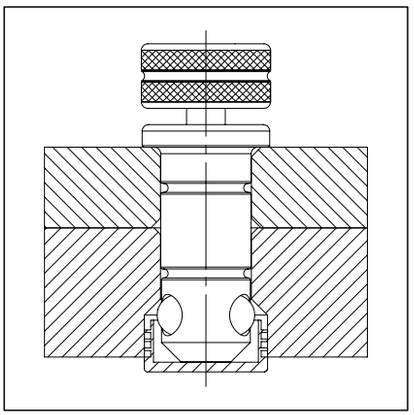

Photo: Utilisation du bouchon plastique

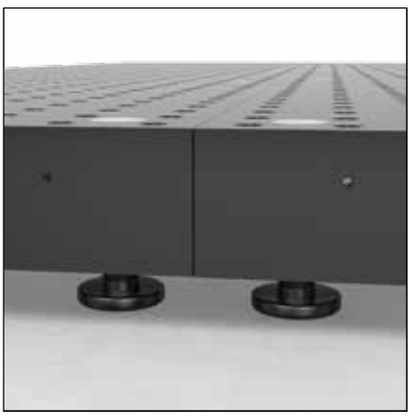

Photo: Pieds pour système plate-forme B

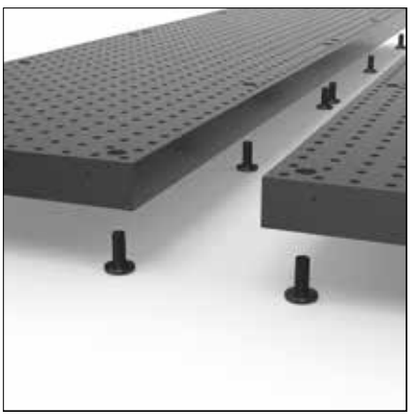

Photo: Pieds pour système plate-forme B



Photo: Pieds pour système plate-forme A

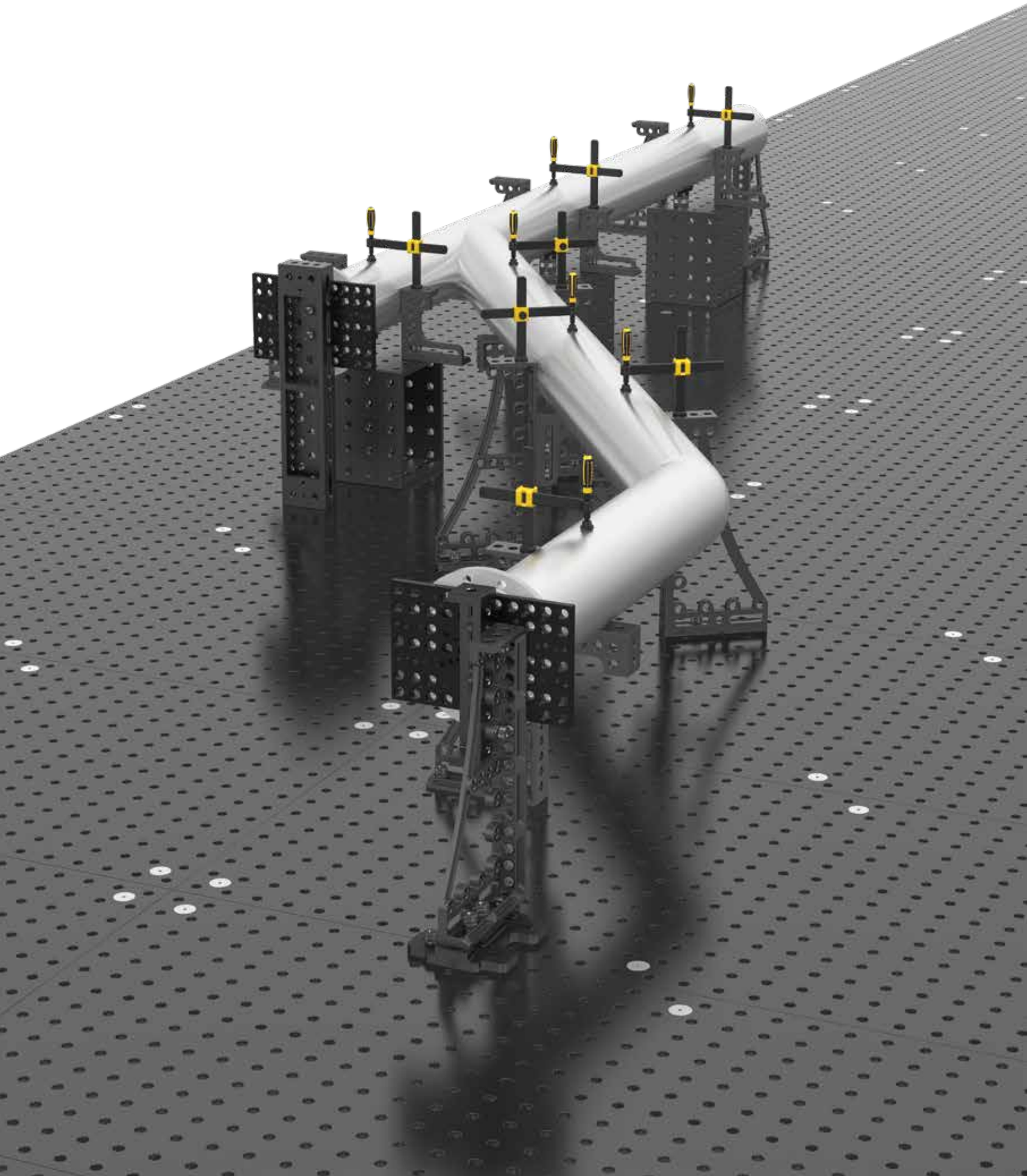

De la consultation à l'implantation

VOUS COMMENCEZ UN PROJET IMPORTANT ET AVEZ
BESOIN D'AIDE POUR LA RÉALISATION?

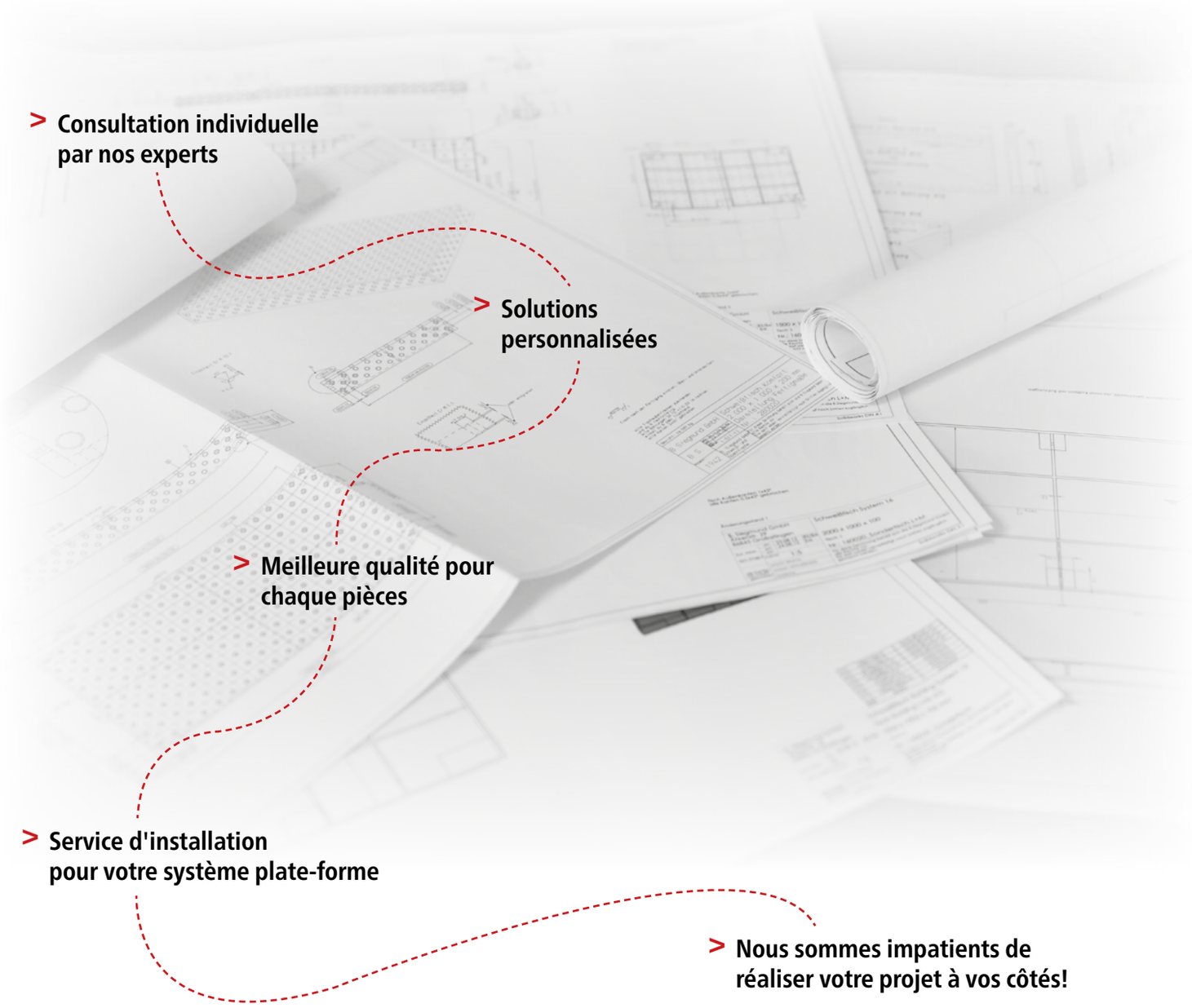

> **Consultation individuelle par nos experts**

> **Solutions personnalisées**

> **Meilleure qualité pour chaque pièces**

> **Service d'installation pour votre système plate-forme**

> **Nous sommes impatients de réaliser votre projet à vos côtés!**



TABLES



PIEDS DE TABLE



BUTÉES



EQUERRES DE BRIDAGE



BOULONS



PINCES DE BRIDAGE & ACCESSOIRES



VÉS & ENTRETOISES



DISPOSITIF RAPIDE DE BRIDAGE & ADAPTATEUR



ACCESSOIRES



SIEGMUND WORKSTATION | SYSTEME 28 + 22 + 16



Workstation





Page 412
Professional 750 nitrurée plasma



Page 432
Table de soudure - format spécial nitrurée plasma

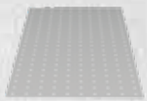

Page 434
Tôle alu perforée pour table



Page 436
Table octogonale 150 nitrurée plasma



Page 438
Plateau de bridage octogonal 18 nitrurée plasma



Page 440
Douille support et de bridage

Professional 750



Professional 750

Dureté de surface jusqu'à 750 Vickers!

Les tables de soudure Professional 750 sont fabriquées à partir d'acier S355J2+N et sont ensuite nitrurées plasma et revêtues BAR. La capacité de charge importante de la table de soudure, la rend particulièrement adaptée pour le travail de pièces lourdes.

Si les tables sont équipées d'un quadrillage diagonal les options de bridage sont presque doublées.

PIEDS DE TABLE

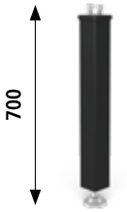

Page 446
Pied standard

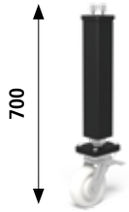

Page 448
Pied avec roulette
et frein de blocage



Page 447
Pied réglable en hauteur



Page 449
Pied réglable en hauteur
avec roulette et frein de blocage

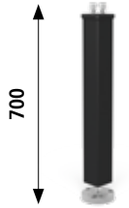

Page 450
Pied pour ancrage au sol

Hauteurs des pieds en mm.
Les données en noir sont les hauteurs des pieds standards pour les tables définies en haut. Les hauteurs de pied en gris correspondent aux versions de pied sans surcoût mais à spécifier à la commande.

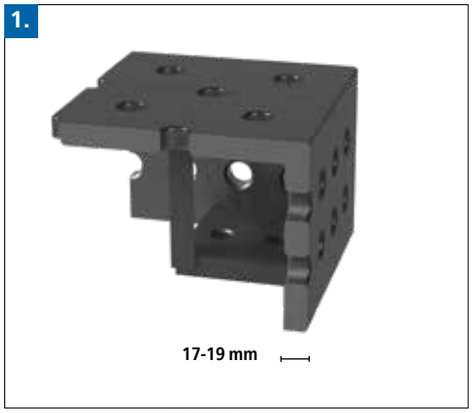

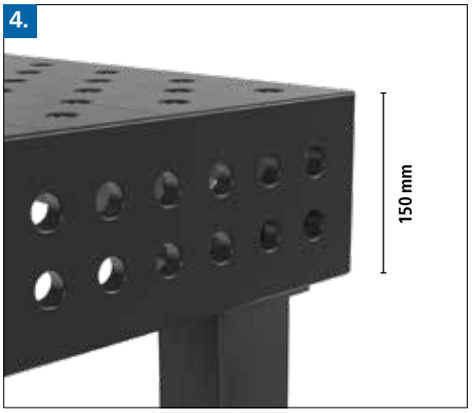

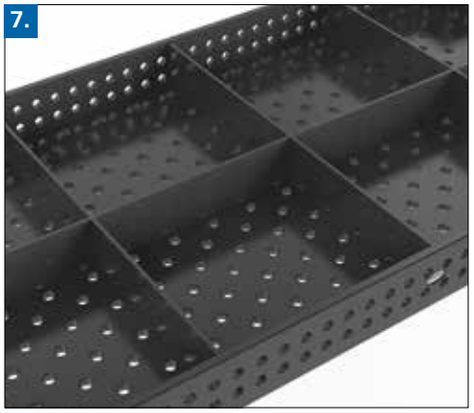



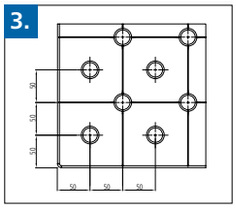



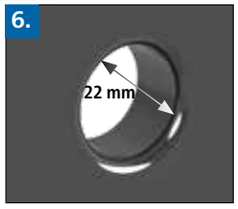





1. ÉPAISSEUR

- env. 17 – 19 mm

2. MATIÈRE

Acier de qualité S355J2+N,
nitruré plasma et revêtu BAR*

DURETÉ VICKERS

dureté en surface: environ 450 – 750
dureté à cœur: environ 165 – 220

* L'usure des tables Professional 750 est importante en raison du manque de dureté de l'acier à cœur.

3. CARACTÉRISTIQUES

- Quadrillage diagonal
- Quadrillage 100 mm

4. BANDEAU

- hauteur 150 mm
- Alésages sur bandeau de table avec quadrillage 50 mm

5. ANGLES ET ALÉSAGES RAYONNÉS

- Rayons de 3 mm sur les arêtes supérieures pour éviter d'abimer la table et les accessoires
- Rayons de 6 mm dans les angles de la table pour réduire les risques de blessure

6. ALÉSAGE SYSTEM

- Ø 22 mm

Rayon R2,5 à l'entrée des alésages sur le dessus de la table:

- réduit les dommages pour la table, les accessoires et les pièces client
- facilite l'introduction des boulons et des accessoires
- encore moins de risques d'endommager les entrées des alésages
- chanfrein important sur la face inférieure de la table pour une force de serrage optimale des boulons (voir page 476)

7. RENFORT

- une traverse tous les 500 – 600 mm
- Renforts plus hauts

8. PIEDS DE TABLE

- tube carré 80x80 mm
- embase de pied Ø 90 mm (tournée à partir de matériau plein)
- réglage fin 50 mm (Données pour pied standard)

9. CHARGE ADMISSIBLE

Charge admissible par pied 1.000 kg
Charge totale statique conseillée:
pour 4 pieds = 2.000 kg
pour 6 pieds = 3.000 kg
pour 8 pieds = 4.000 kg
avec une répartition uniforme de la charge.
(données pour pied standard)

Par calcul, les charges sont plus importantes. Les charges conseillées comportent une réserve pour raison de sécurité.

Dans le cas de charge supérieure merci d'en parler avec le constructeur.

Professional 750
1200x800x150 mm

Description:

La table Professional 750, 1200x800x150 mm, présente un quadrillage diagonal sur le dessus et un quadrillage parallèle de 50 mm sur les bandeaux. Le diamètre des alésages est de 22 mm, l'épaisseur est de 17-19 mm. Les tables sont fabriquées à base d'acier de haute qualité S355J2+N. Les lignes d'alésages espacées de 100 mm simplifient le bridage de votre pièce.



Poids: env. 291 kg
Poids = Table + Palette + Pied standard

L'image montre une table avec quadrillage diagonal.

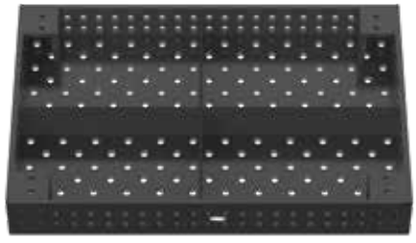

Professional 750
1200x800x150 mm

Professional 750 1200x800x150 - nitrurée plasma	Professional 750 Quadrillage 100 mm	Professional 750 Quadrillage diagonal	Prix réduit sans nitruration plasma
sans pied	2-220025.P.T1 ● **1.356,00 €**	2-220025.PD.T1 ● **1.530,00 €**	2-225125 ○ **-260,00 €**
avec Pied standard Hauteur de table 850	2-220025.P ● **1.562,00 €**	2-220025.PD ● **1.737,00 €**	2-225125 ○ **-260,00 €**

● = Article produit en stock; ○ = Article produit sur commande; Explications voir page 84

Variantes de pieds pour table de soudure Professionnal 750

Surcoût Pied standard 800 (voir page 446) **Echange sans frais**	**Surcoût Pied pour ancrage au sol 700** (voir page 450)	**Surcoût Pied avec roulette et frein de blocage 700** (voir page 448)	**Surcoût Pied réglable en hauteur 550-900** (voir page 447)	**Surcoût Pied réglable en hauteur 500-800** (voir page 447)	**Surcoût Pied réglable en hauteur avec roulette et frein de blocage 600-850** (voir page 449)
					
2-220857.XX	2-220874.XX	2-220866.XX	2-220877.XX	2-220878.XX	2-220879.XX
•	**58,00 €**	**83,00 €**	**62,00 €**	**62,00 €**	**100,00 €**

Suppléments pour table Professional 750



Exemple pour
Quadrillage diagonal M12

	Bandeau		**Surface**			
	Surcoût pour bandeau traité deux fois (voir page 410)		**Surcoût pour quadrillage 50 mm** (voir page 82)	**Surcoût quadrillage diagonal filetage M8 / M12 / M16** (voir page 82)		
	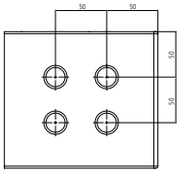		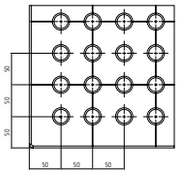	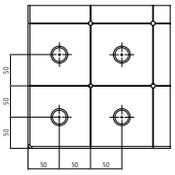	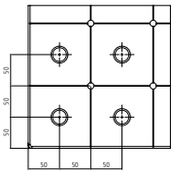	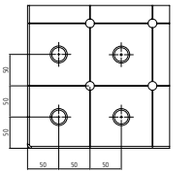
				M8	**M12**	**M16**
Professional 750	2-226725 **582,00 €**		2-226525 **508,00 €**	2-226125 **536,00 €**	2-226225 **536,00 €**	2-226325 **536,00 €**

Professional 750
1000x1000x150 mm

Description:

La table Professional 750, 1000x1000x150 mm, présente un quadrillage diagonal sur le dessus et un quadrillage parallèle de 50 mm sur les bandeaux. Le diamètre des alésages est de 22 mm, l'épaisseur est de 17-19 mm. Les tables sont fabriquées à base d'acier de haute qualité S355J2+N. Les lignes d'alésages espacées de 100 mm simplifient le bridage de votre pièce.



Poids: env. 296 kg
Poids = Table + Palette + Pied standard

L'image montre une table avec quadrillage diagonal.

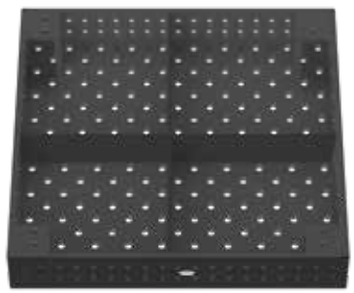

Professional 750
1000x1000x150 mm

Professional 750 1000x1000x150 - nitrurée plasma	Professional 750 Quadrillage 100 mm	Professional 750 Quadrillage diagonal	Prix réduit sans nitruration plasma
sans pied	2-220010.P.T1 ● **1.356,00 €**	2-220010.PD.T1 ● **1.530,00 €**	2-225110 ○ **-260,00 €**
avec Pied standard Hauteur de table 850	2-220010.P ● **1.562,00 €**	2-220010.PD ● **1.737,00 €**	2-225110 ○ **-260,00 €**

● = Article produit en stock; ○ = Article produit sur commande; Explications voir page 84

Variantes de pieds pour table de soudure Professionnal 750

Surcoût Pied standard 800 (voir page 446) **Echange sans frais**	**Surcoût Pied pour ancrage au sol 700** (voir page 450)	**Surcoût Pied avec roulette et frein de blocage 700** (voir page 448)	**Surcoût Pied réglable en hauteur 550-900** (voir page 447)	**Surcoût Pied réglable en hauteur 500-800** (voir page 447)	**Surcoût Pied réglable en hauteur avec roulette et frein de blocage 600-850** (voir page 449)
					
2-220857.XX •	2-220874.XX **58,00 €**	2-220866.XX **83,00 €**	2-220877.XX **62,00 €**	2-220878.XX **62,00 €**	2-220879.XX **100,00 €**

Suppléments pour table Professional 750

 Exemple pour Quadrillage 50 mm	**Bandeau**		**Surface**			
	Surcoût pour bandeau traité deux fois (voir page 410) 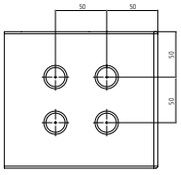		**Surcoût pour quadrillage 50 mm** (voir page 82) 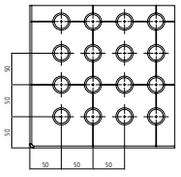	**Surcoût quadrillage diagonal filetage M8 / M12 / M16** (voir page 82) 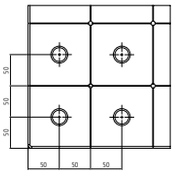 **M8**	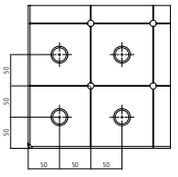 **M12**	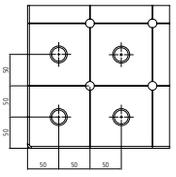 **M16**
Professional 750	2-226710 **582,00 €**		2-226510 **508,00 €**	2-226110 **536,00 €**	2-226210 **536,00 €**	2-226310 **536,00 €**

Professional 750
1200x1200x150 mm

Description:

La table Professional 750, 1200x1200x150 mm, présente un quadrillage diagonal sur le dessus et un quadrillage parallèle de 50 mm sur les bandeaux. Le diamètre des alésages est de 22 mm, l'épaisseur est de 17-19 mm. Les tables sont fabriquées à base d'acier de haute qualité S355J2+N. Les lignes d'alésages espacées de 100 mm simplifient le bridage de votre pièce.



Poids: env. 387 kg
Poids = Table + Palette + Pied standard

L'image montre une table avec quadrillage diagonal.

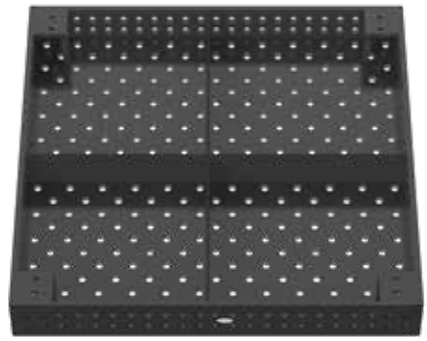

Professional 750
1200x1200x150 mm

Professional 750 1200x1200x150 - nitrurée plasma	Professional 750 Quadrillage 100 mm	Professional 750 Quadrillage diagonal	Prix réduit sans nitruration plasma
sans pied	2-220015.P.T1 ● **1.804,00 €**	2-220015.PD.T1 ● **2.027,00 €**	2-225115 ○ **-334,00 €**
avec Pied standard Hauteur de table 850	2-220015.P ● **2.010,00 €**	2-220015.PD ● **2.233,00 €**	2-225115 ○ **-334,00 €**

● = Article produit en stock; ○ = Article produit sur commande; Explications voir page 84

Variantes de pieds pour table de soudure Professionnal 750

Surcoût Pied standard 800 (voir page 446) **Echange sans frais**	**Surcoût Pied pour ancrage au sol 700** (voir page 450)	**Surcoût Pied avec roulette et frein de blocage 700** (voir page 448)	**Surcoût Pied réglable en hauteur 550-900** (voir page 447)	**Surcoût Pied réglable en hauteur 500-800** (voir page 447)	**Surcoût Pied réglable en hauteur avec roulette et frein de blocage 600-850** (voir page 449)
					
2-220857.XX •	2-220874.XX **58,00 €**	2-220866.XX **83,00 €**	2-220877.XX **62,00 €**	2-220878.XX **62,00 €**	2-220879.XX **100,00 €**

Suppléments pour table Professional 750

 Exemple pour Quadrillage diagonal M8	**Bandeau**		**Surface**			
	Surcoût pour bandeau traité deux fois (voir page 410) 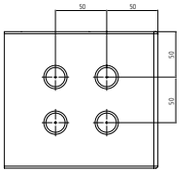		**Surcoût pour quadrillage 50 mm** (voir page 82) 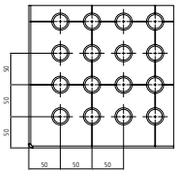	**Surcoût quadrillage diagonal filetage M8 / M12 / M16** (voir page 82) 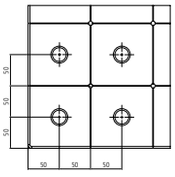 **M8**	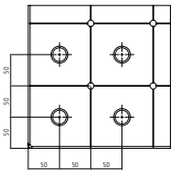 **M12**	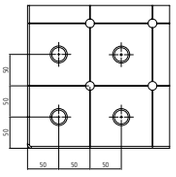 **M16**
Professional 750	2-226715 **704,00 €**		2-226515 **699,00 €**	2-226115 **536,00 €**	2-226215 **536,00 €**	2-226315 **536,00 €**

Professional 750
1500x1000x150 mm

Description:

La table Professional 750, 1500x1000x150 mm, présente un quadrillage diagonal sur le dessus et un quadrillage parallèle de 50 mm sur les bandeaux. Le diamètre des alésages est de 22 mm, l'épaisseur est de 17-19 mm. Les tables sont fabriquées à base d'acier de haute qualité S355J2+N. Les lignes d'alésages espacées de 100 mm simplifient le bridage de votre pièce.



Poids: env. 412 kg
Poids = Table + Palette + Pied standard

L'image montre une table avec quadrillage diagonal.

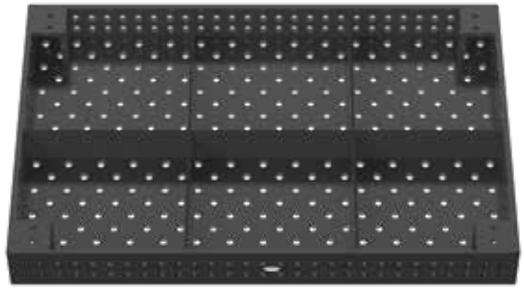

Professional 750
1500x1000x150 mm

Professional 750 1500x1000x150 - nitrurée plasma	Professional 750 Quadrillage 100 mm	Professional 750 Quadrillage diagonal	Prix réduit sans nitruration plasma
sans pied	2-220035.P.T1 ● **1.804,00 €**	2-220035.PD.T1 ● **2.027,00 €**	2-225135 ○ **-334,00 €**
avec Pied standard Hauteur de table 850	2-220035.P ● **2.010,00 €**	2-220035.PD ● **2.233,00 €**	2-225135 ○ **-334,00 €**

● = Article produit en stock; ○ = Article produit sur commande; Explications voir page 84

Variantes de pieds pour table de soudure Professionnal 750

Surcoût Pied standard 800 (voir page 446) **Echange sans frais**	**Surcoût Pied pour ancrage au sol 700** (voir page 450)	**Surcoût Pied avec roulette et frein de blocage 700** (voir page 448)	**Surcoût Pied réglable en hauteur 550-900** (voir page 447)	**Surcoût Pied réglable en hauteur 500-800** (voir page 447)	**Surcoût Pied réglable en hauteur avec roulette et frein de blocage 600-850** (voir page 449)
					
2-220857.XX •	2-220874.XX **58,00 €**	2-220866.XX **83,00 €**	2-220877.XX **62,00 €**	2-220878.XX **62,00 €**	2-220879.XX **100,00 €**

Suppléments pour table Professional 750



Exemple pour
Quadrillage diagonal M16

	Bandeau		**Surface**			
	Surcoût pour bandeau traité deux fois (voir page 410)		**Surcoût pour quadrillage 50 mm** (voir page 82)	**Surcoût quadrillage diagonal filetage M8 / M12 / M16** (voir page 82)		
	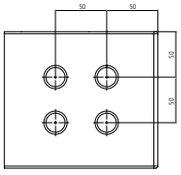		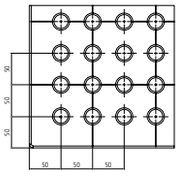	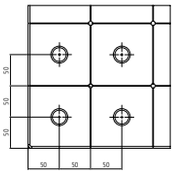	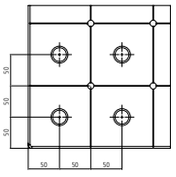	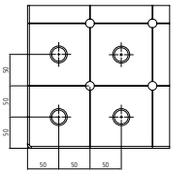
				M8	**M12**	**M16**
Professional 750	2-226735 **736,00 €**		2-226535 **699,00 €**	2-226135 **536,00 €**	2-226235 **536,00 €**	2-226335 **536,00 €**

Professional 750
1500x1500x150 mm

Description:

La table Professional 750, 1500x1500x150 mm, présente un quadrillage diagonal sur le dessus et un quadrillage parallèle de 50 mm sur les bandeaux. Le diamètre des alésages est de 22 mm, l'épaisseur est de 17-19 mm. Les tables sont fabriquées à base d'acier de haute qualité S355J2+N. Les lignes d'alésages espacées de 100 mm simplifient le bridage de votre pièce.



Poids: env. 573 kg
Poids = Table + Palette + Pied standard

L'image montre une table avec quadrillage diagonal.

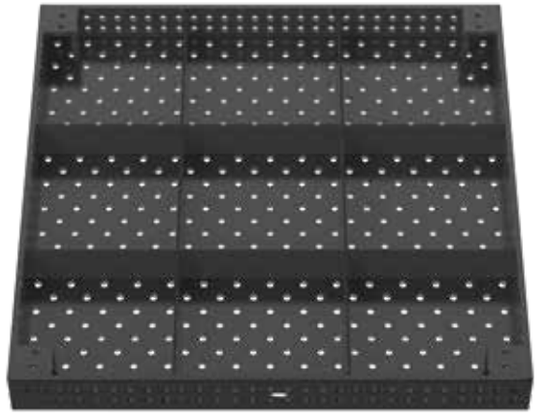

Professional 750
1500x1500x150 mm

Professional 750 1500x1500x150 - nitrurée plasma	Professional 750 Quadrillage 100 mm	Professional 750 Quadrillage diagonal	Prix réduit sans nitruration plasma
sans pied	2-220050.P.T1 ● **2.644,00 €**	2-220050.PD.T1 ● **3.023,00 €**	2-225150 ○ **-483,00 €**
avec Pied standard Hauteur de table 850	2-220050.P ● **2.850,00 €**	2-220050.PD ● **3.229,00 €**	2-225150 ○ **-483,00 €**

● = Article produit en stock; ○ = Article produit sur commande; Explications voir page 84

Variantes de pieds pour table de soudure Professionnal 750

Surcoût Pied standard 800 (voir page 446) **Echange sans frais**	**Surcoût Pied pour ancrage au sol 700** (voir page 450)	**Surcoût Pied avec roulette et frein de blocage 700** (voir page 448)	**Surcoût Pied réglable en hauteur 550-900** (voir page 447)	**Surcoût Pied réglable en hauteur 500-800** (voir page 447)	**Surcoût Pied réglable en hauteur avec roulette et frein de blocage 600-850** (voir page 449)
					
2-220857.XX •	2-220874.XX **58,00 €**	2-220866.XX **83,00 €**	2-220877.XX **62,00 €**	2-220878.XX **62,00 €**	2-220879.XX **100,00 €**

Suppléments pour table Professional 750



Exemple pour
Quadrillage diagonal M12

	Bandeau		**Surface**			
	Surcoût pour bandeau traité deux fois (voir page 410)		**Surcoût pour quadrillage 50 mm** (voir page 82)	**Surcoût quadrillage diagonal filetage M8 / M12 / M16** (voir page 82)		
	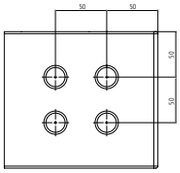		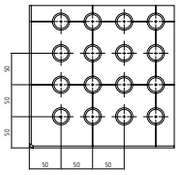	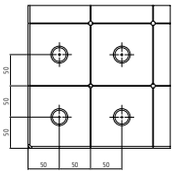	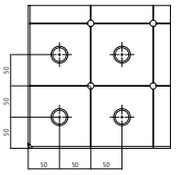	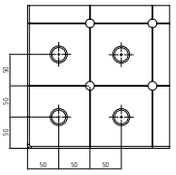
				M8	**M12**	**M16**
Professional 750	2-226750 **953,00 €**		2-226550 **1.006,00 €**	2-226150 **706,00 €**	2-226250 **706,00 €**	2-226350 **706,00 €**

Professional 750
2000x1000x150 mm

Description:

La table Professional 750, 2000x1000x150 mm, présente un quadrillage diagonal sur le dessus et un quadrillage parallèle de 50 mm sur les bandeaux. Le diamètre des alésages est de 22 mm, l'épaisseur est de 17-19 mm. Les tables sont fabriquées à base d'acier de haute qualité S355J2+N. Les lignes d'alésages espacées de 100 mm simplifient le bridage de votre pièce.



Poids: env. 519 kg
Poids = Table + Palette + Pied standard

L'image montre une table avec quadrillage diagonal.

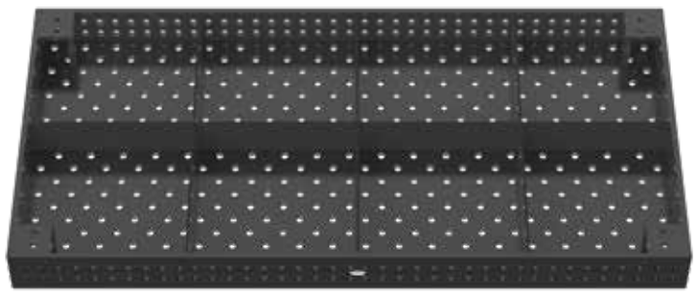

Professional 750
2000x1000x150 mm

Professional 750 2000x1000x150 - nitrurée plasma	Professional 750 Quadrillage 100 mm	Professional 750 Quadrillage diagonal	Prix réduit sans nitruration plasma
sans pied	2-220020.P.T1 ● **2.340,00 €**	2-220020.PD.T1 ● **2.623,00 €**	2-225120 ○ **-425,00 €**
avec Pied standard Hauteur de table 850	2-220020.P ● **2.546,00 €**	2-220020.PD ● **2.829,00 €**	2-225120 ○ **-425,00 €**

● = Article produit en stock; ○ = Article produit sur commande; Explications voir page 84

Variantes de pieds pour table de soudure Professionnal 750

Surcoût Pied standard 800 (voir page 446) **Echange sans frais**	**Surcoût Pied pour ancrage au sol 700** (voir page 450)	**Surcoût Pied avec roulette et frein de blocage 700** (voir page 448)	**Surcoût Pied réglable en hauteur 550-900** (voir page 447)	**Surcoût Pied réglable en hauteur 500-800** (voir page 447)	**Surcoût Pied réglable en hauteur avec roulette et frein de blocage 600-850** (voir page 449)
					
2-220857.XX	2-220874.XX	2-220866.XX	2-220877.XX	2-220878.XX	2-220879.XX
•	**58,00 €**	**83,00 €**	**62,00 €**	**62,00 €**	**100,00 €**

Suppléments pour table Professional 750



Exemple pour Quadrillage 50 mm

	Bandeau		Surface			
	Surcoût pour bandeau traité deux fois (voir page 410)		**Surcoût pour quadrillage 50 mm** (voir page 82)	**Surcoût quadrillage diagonal filetage M8 / M12 / M16** (voir page 82)		
	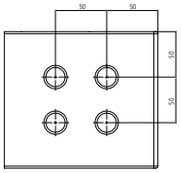		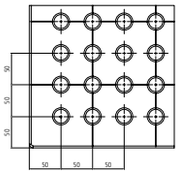	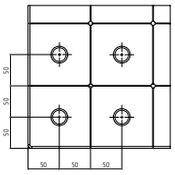	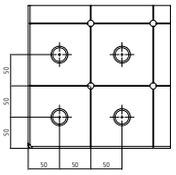	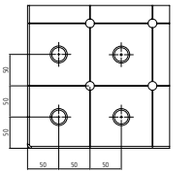
				M8	**M12**	**M16**
Professional 750	2-226720 **915,00 €**		2-226520 **953,00 €**	2-226120 **706,00 €**	2-226220 **706,00 €**	2-226320 **706,00 €**

Professional 750
2000x2000x150 mm

Description:

La table Professional 750, 2000x2000x150 mm, présente un quadrillage diagonal sur le dessus et un quadrillage parallèle de 50 mm sur les bandeaux. Le diamètre des alésages est de 22 mm, l'épaisseur est de 17-19 mm. Les tables sont fabriquées à base d'acier de haute qualité S355J2+N. Les lignes d'alésages espacées de 100 mm simplifient le bridage de votre pièce.



Poids: env. 929 kg
Poids = Table + Palette + Pied standard

L'image montre une table avec quadrillage diagonal.

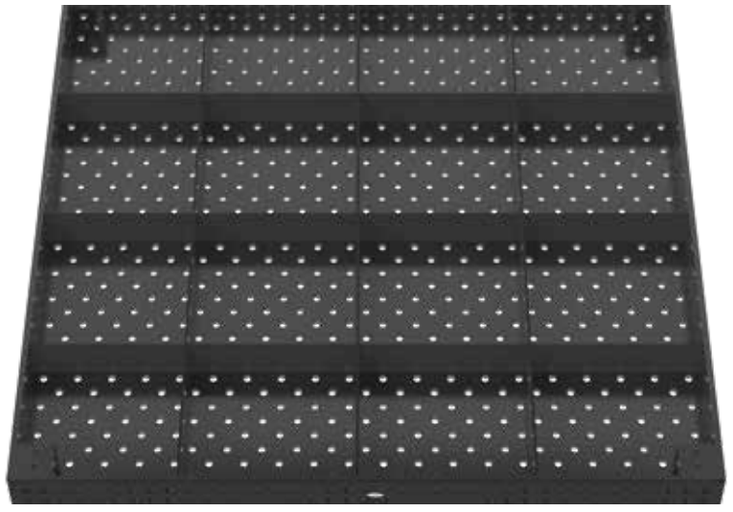

Professional 750
2000x2000x150 mm

Professional 750 2000x2000x150 - nitrurée plasma	Professional 750 Quadrillage 100 mm	Professional 750 Quadrillage diagonal	Prix réduit sans nitruration plasma
sans pied	2-220045.P.T1 ● **4.268,00 €**	2-220045.PD.T1 ● **4.764,00 €**	2-225145 ○ **-745,00 €**
avec Pied standard Hauteur de table 850	2-220045.P ● **4.474,00 €**	2-220045.PD ● **4.971,00 €**	2-225145 ○ **-745,00 €**

● = Article produit en stock; ○ = Article produit sur commande; Explications voir page 84

Variantes de pieds pour table de soudure Professionnal 750

Surcoût Pied standard 800 (voir page 446) **Echange sans frais**	**Surcoût Pied pour ancrage au sol 700** (voir page 450)	**Surcoût Pied avec roulette et frein de blocage 700** (voir page 448)	**Surcoût Pied réglable en hauteur 550-900** (voir page 447)	**Surcoût Pied réglable en hauteur 500-800** (voir page 447)	**Surcoût Pied réglable en hauteur avec roulette et frein de blocage 600-850** (voir page 449)
					
2-220857.XX •	2-220874.XX **58,00 €**	2-220866.XX **83,00 €**	2-220877.XX **62,00 €**	2-220878.XX **62,00 €**	2-220879.XX **100,00 €**

Suppléments pour table Professional 750



Exemple pour
Quadrillage diagonal M16

	Bandeau		**Surface**			
	Surcoût pour bandeau traité deux fois (voir page 410)		**Surcoût pour quadrillage 50 mm** (voir page 82)	**Surcoût quadrillage diagonal filetage M8 / M12 / M16** (voir page 82)		
	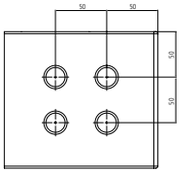		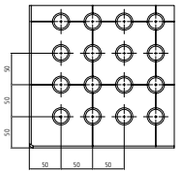	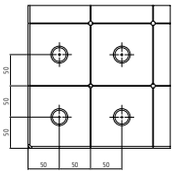	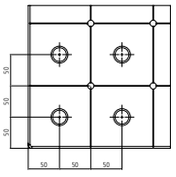	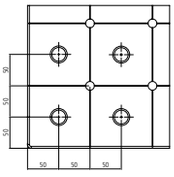
				M8	**M12**	**M16**
Professional 750	2-226745 **1.542,00 €**		2-226545 **1.831,00 €**	2-226145 **1.242,00 €**	2-226245 **1.242,00 €**	2-226345 **1.242,00 €**

Professional 750
2400x1200x150 mm

Description:

La table Professional 750, 2400x1200x150 mm, présente un quadrillage diagonal sur le dessus et un quadrillage parallèle de 50 mm sur les bandeaux. Le diamètre des alésages est de 22 mm, l'épaisseur est de 17-19 mm. Les tables sont fabriquées à base d'acier de haute qualité S355J2+N. Les lignes d'alésages espacées de 100 mm simplifient le bridage de votre pièce.



Poids: env. 724 kg
Poids = Table + Palette + Pied standard

L'image montre une table avec quadrillage diagonal.

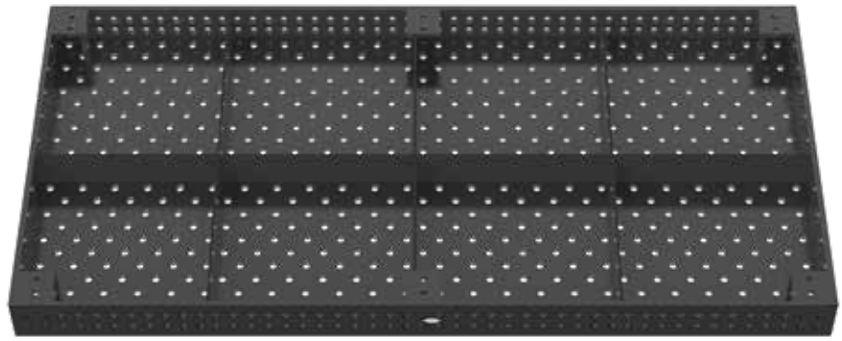

Professional 750
2400x1200x150 mm

Professional 750 2400x1200x150 - nitrurée plasma	Professional 750 Quadrillage 100 mm	Professional 750 Quadrillage diagonal	Prix réduit sans nitruration plasma
sans pied	2-220030.P.T1 ● **2.933,00 €**	2-220030.PD.T1 ● **3.294,00 €**	2-225130 ○ **-540,00 €**
avec Pied standard Hauteur de table 850	2-220030.P ● **3.242,00 €**	2-220030.PD ● **3.603,00 €**	2-225130 ○ **-540,00 €**

● = Article produit en stock; ○ = Article produit sur commande; Explications voir page 84

Variantes de pieds pour table de soudure Professionnal 750

Surcoût Pied standard 800 (voir page 446) **Echange sans frais**	**Surcoût Pied pour ancrage au sol 700** (voir page 450)	**Surcoût Pied réglable en hauteur 550-900** (voir page 447)	**Surcoût Pied réglable en hauteur 500-800** (voir page 447)	
				
2-220857.XX	2-220874.XX	2-220877.XX	2-220878.XX	
•	**58,00 €**	**62,00 €**	**62,00 €**	

Suppléments pour table Professional 750

 Exemple pour Quadrillage diagonal M12	**Bandeau**		**Surface**			
	Surcoût pour bandeau traité deux fois (voir page 410) 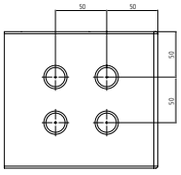		**Surcoût pour quadrillage 50 mm** (voir page 82) 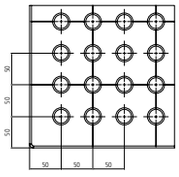	**Surcoût quadrillage diagonal filetage M8 / M12 / M16** (voir page 82) 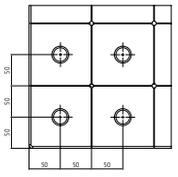 **M8**	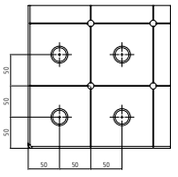 **M12**	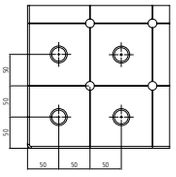 **M16**
Professional 750	2-226730 **1.163,00 €**		2-226530 **1.266,00 €**	2-226130 **903,00 €**	2-226230 **903,00 €**	2-226330 **903,00 €**

Professional 750
3000x1500x150 mm

Description:

La table Professional 750, 3000x1500x150 mm, présente un quadrillage diagonal sur le dessus et un quadrillage parallèle de 50 mm sur les bandeaux. Le diamètre des alésages est de 22 mm, l'épaisseur est de 17-19 mm. Les tables sont fabriquées à base d'acier de haute qualité S355J2+N. Les lignes d'alésages espacées de 100 mm simplifient le bridage de votre pièce.



Poids: env. 1.073 kg
Poids = Table + Palette + Pied standard

L'image montre une table avec quadrillage diagonal.

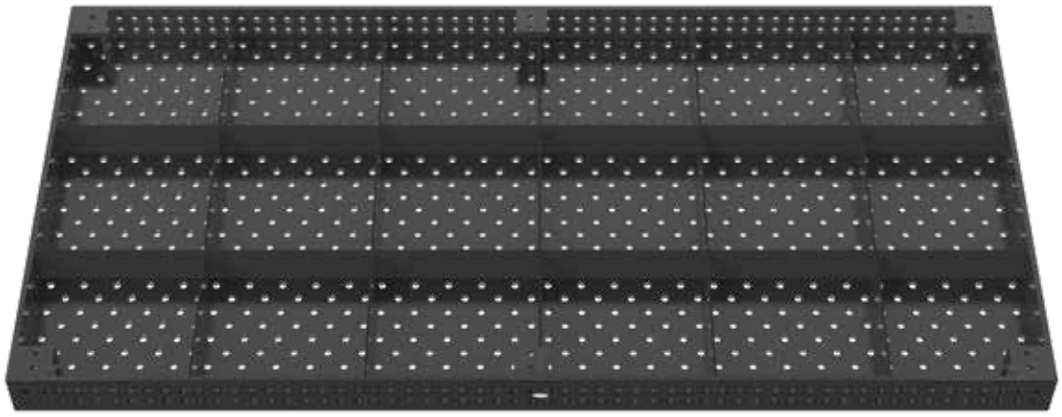

Professional 750
3000x1500x150 mm

Professional 750 3000x1500x150 - nitrurée plasma	Professional 750 Quadrillage 100 mm	Professional 750 Quadrillage diagonal	Prix réduit sans nitruration plasma
sans pied	2-220040.P.T1 **4.408,00 €** ●	2-220040.PD.T1 **4.932,00 €** ●	2-225140 **-787,00 €** ○
avec Pied standard Hauteur de table 850	2-220040.P **4.717,00 €** ●	2-220040.PD **5.242,00 €** ●	2-225140 **-787,00 €** ○

● = Article produit en stock; ○ = Article produit sur commande; Explications voir page 84

Variantes de pieds pour table de soudure Professionnal 750

Surcoût Pied standard 800 (voir page 446) **Echange sans frais**	**Surcoût Pied pour ancrage au sol 700** (voir page 450)	**Surcoût Pied réglable en hauteur 550-900** (voir page 447)	**Surcoût Pied réglable en hauteur 500-800** (voir page 447)	
				
2-220857.XX	2-220874.XX	2-220877.XX	2-220878.XX	
•	**58,00 €**	**62,00 €**	**62,00 €**	

Suppléments pour table Professional 750

	Bandeau		**Surface**			
 Exemple pour Quadrillage diagonal M8	**Surcoût pour bandeau traité deux fois** (voir page 410) 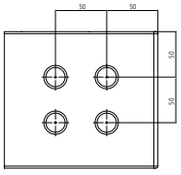		**Surcoût pour quadrillage 50 mm** (voir page 82) 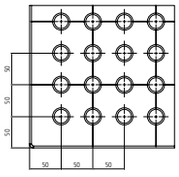	**Surcoût quadrillage diagonal filetage M8 / M12 / M16** (voir page 82) 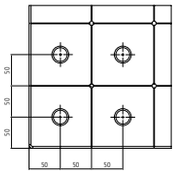 **M8** 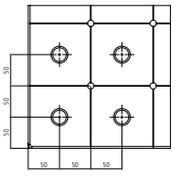 **M12** 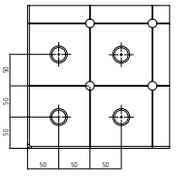 **M16**	
Professional 750	2-226740 **1.590,00 €**		2-226540 **2.022,00 €**	2-226140 **1.058,00 €**	2-226240 **1.058,00 €**	2-226340 **1.058,00 €**

Professional 750
4000x2000x150 mm

Description:

La table Professional 750, 4000x2000x150 mm, présente un quadrillage diagonal sur le dessus et un quadrillage parallèle de 50 mm sur les bandeaux. Le diamètre des alésages est de 22 mm, l'épaisseur est de 17-19 mm. Les tables sont fabriquées à base d'acier de haute qualité S355J2+N. Les lignes d'alésages espacées de 100 mm simplifient le bridage de votre pièce.



Poids: env. 1.806 kg
Poids = Table + Palette + Pied standard

L'image montre une table avec quadrillage diagonal.

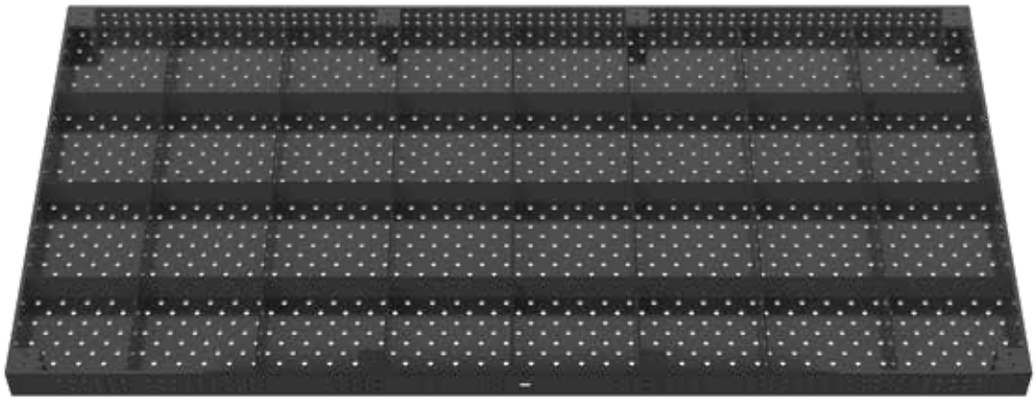

Professional 750
4000x2000x150 mm

Professional 750 4000x2000x150 - nitrurée plasma	Professional 750 Quadrillage 100 mm	Professional 750 Quadrillage diagonal	Prix réduit sans nitruration plasma
sans pied	2-220055.P.T1 ● **7.422,00 €**	2-220055.PD.T1 ● **8.292,00 €**	2-225155 ○ **-1.305,00 €**
avec Pied standard Hauteur de table 850	2-220055.P ● **7.834,00 €**	2-220055.PD ● **8.705,00 €**	2-225155 ○ **-1.305,00 €**

● = Article produit en stock; ○ = Article produit sur commande; Explications voir page 84

Variantes de pieds pour table de soudure Professionnal 750

Surcoût Pied standard 800 (voir page 446) **Echange sans frais**	**Surcoût Pied pour ancrage au sol 700** (voir page 450)	**Surcoût Pied réglable en hauteur 550-900** (voir page 447)	**Surcoût Pied réglable en hauteur 500-800** (voir page 447)	
				
2-220857.XX	2-220874.XX	2-220877.XX	2-220878.XX	
•	**58,00 €**	**62,00 €**	**62,00 €**	

Suppléments pour table Professional 750

 Exemple pour Quadrillage 50 mm	**Bandeau**		**Surface**			
	Surcoût pour bandeau traité deux fois (voir page 410) 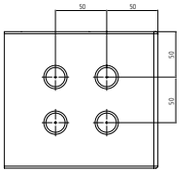		**Surcoût pour quadrillage 50 mm** (voir page 82) 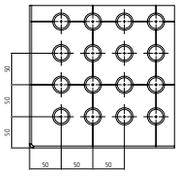	**Surcoût quadrillage diagonal filetage M8 / M12 / M16** (voir page 82) 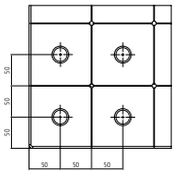 **M8**	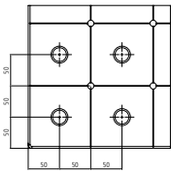 **M12**	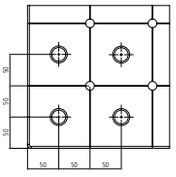 **M16**
Professional 750	2-226755 .		2-226555 **3.482,00 €**	2-226155 **2.117,00 €**	2-226255 **2.117,00 €**	2-226355 **2.117,00 €**

Professional 750 - Format spécial



Description:

Si vous ne trouvez pas le format désiré dans notre gamme, nous vous proposons de réaliser votre table aux dimensions spéciales dans différentes matières jusqu'à 1400x3800 mm (Voir tableau).

D'autres dimensions et matières sur demande. Les prix sont fonction des quantités.

Remise:
à partir de 2 poutres: 5 %
à partir de 5 poutres: 10 %
à partir de 10 poutres: 15 %

Page 444, vous trouverez un récapitulatif avec toutes les informations sur les différentes variantes de pieds de tables.

Options pour table de soudure sur demande.

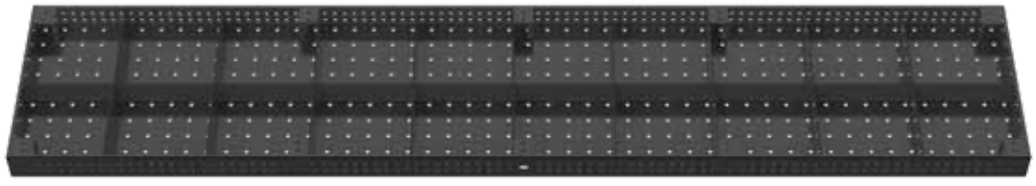

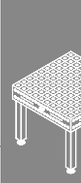

Professional 750 - Format spécial

Dimensions	Professional 750
600 x 600	**3.511,00 €** 2-970606.P
600 x 800	**3.737,00 €** 2-970608.P
600 x 1000	**3.963,00 €** 2-970610.P
600 x 1200	**4.190,00 €** 2-970612.P
600 x 1400	**4.415,00 €** 2-970614.P
600 x 1600	**4.641,00 €** 2-970616.P
600 x 1800	**4.868,00 €** 2-970618.P
600 x 2000	**5.094,00 €** 2-970620.P
600 x 2200	**5.320,00 €** 2-970622.P
600 x 2400	**5.545,00 €** 2-970624.P
600 x 2600	**5.772,00 €** 2-970626.P
600 x 2800	**5.998,00 €** 2-970628.P
600 x 3000	**6.224,00 €** 2-970630.P
600 x 3200	**6.451,00 €** 2-970632.P
600 x 3400	**6.676,00 €** 2-970634.P
600 x 3600	**6.902,00 €** 2-970636.P
600 x 3800	**7.129,00 €** 2-970638.P
600 x 4000	**7.355,00 €** 2-970640.P
800 x 800	**4.006,00 €** 2-970808.P
800 x 1000	**4.276,00 €** 2-970810.P
800 x 1400	**4.813,00 €** 2-970814.P
800 x 1600	**5.082,00 €** 2-970816.P
800 x 1800	**5.352,00 €** 2-970818.P
800 x 2000	**5.621,00 €** 2-970820.P
800 x 2200	**5.890,00 €** 2-970822.P
800 x 2400	**6.160,00 €** 2-970824.P
800 x 2600	**6.428,00 €** 2-970826.P
800 x 2800	**6.697,00 €** 2-970828.P

Dimensions	Professional 750
800 x 3000	**6.966,00 €** 2-970830.P
800 x 3200	**7.236,00 €** 2-970832.P
800 x 3400	**7.505,00 €** 2-970834.P
800 x 3600	**7.774,00 €** 2-970836.P
800 x 3800	**8.042,00 €** 2-970838.P
800 x 4000	**8.312,00 €** 2-970840.P
1000 x 1200	**4.899,00 €** 2-971012.P
1000 x 1400	**5.212,00 €** 2-971014.P
1000 x 1600	**5.524,00 €** 2-971016.P
1000 x 1800	**5.836,00 €** 2-971018.P
1000 x 2200	**6.460,00 €** 2-971022.P
1000 x 2400	**6.773,00 €** 2-971024.P
1000 x 2600	**7.084,00 €** 2-971026.P
1000 x 2800	**7.396,00 €** 2-971028.P
1000 x 3000	**7.709,00 €** 2-971030.P
1000 x 3200	**8.021,00 €** 2-971032.P
1000 x 3400	**8.333,00 €** 2-971034.P
1000 x 3600	**8.645,00 €** 2-971036.P
1000 x 3800	**8.957,00 €** 2-971038.P
1000 x 4000	**9.270,00 €** 2-971040.P
1200 x 1400	**5.610,00 €** 2-971214.P
1200 x 1600	**5.965,00 €** 2-971216.P
1200 x 1800	**6.320,00 €** 2-971218.P
1200 x 2200	**7.031,00 €** 2-971222.P
1200 x 2600	**7.741,00 €** 2-971226.P
1200 x 2800	**8.096,00 €** 2-971228.P
1200 x 3000	**8.450,00 €** 2-971230.P
1200 x 3200	**8.806,00 €** 2-971232.P

Dimensions	Professional 750
1200 x 3400	**9.161,00 €** 2-971234.P
1200 x 3600	**9.516,00 €** 2-971236.P
1200 x 3800	**9.871,00 €** 2-971238.P
1200 x 4000	**10.227,00 €** 2-971240.P
1400 x 1400	**6.008,00 €** 2-971414.P
1400 x 1600	**6.406,00 €** 2-971416.P
1400 x 1800	**6.805,00 €** 2-971418.P
1400 x 2000	**7.202,00 €** 2-971420.P
1400 x 2200	**7.600,00 €** 2-971422.P
1400 x 2400	**7.999,00 €** 2-971424.P
1400 x 2600	**8.397,00 €** 2-971426.P
1400 x 2800	**8.795,00 €** 2-971428.P
1400 x 3000	**9.193,00 €** 2-971430.P
1400 x 3200	**9.592,00 €** 2-971432.P
1400 x 3400	**9.989,00 €** 2-971434.P
1400 x 3600	**10.387,00 €** 2-971436.P
1400 x 3800	**10.786,00 €** 2-971438.P
1400 x 4000	**11.184,00 €** 2-971440.P
1600 x 1600	**6.847,00 €** 2-971616.P
1600 x 1800	**7.288,00 €** 2-971618.P
1600 x 2000	**7.730,00 €** 2-971620.P
1600 x 2200	**8.171,00 €** 2-971622.P
1600 x 2400	**8.612,00 €** 2-971624.P
1600 x 2600	**9.053,00 €** 2-971626.P
1600 x 2800	**9.494,00 €** 2-971628.P
1600 x 3000	**9.936,00 €** 2-971630.P
1600 x 3200	**10.377,00 €** 2-971632.P
1600 x 3400	**10.818,00 €** 2-971634.P

Dimensions	Professional 750
1600 x 3600	**11.259,00 €** 2-971636.P
1600 x 3800	**11.700,00 €** 2-971638.P
1600 x 4000	**12.142,00 €** 2-971640.P
1800 x 1800	**7.773,00 €** 2-971818.P
1800 x 2000	**8.257,00 €** 2-971820.P
1800 x 2200	**8.741,00 €** 2-971822.P
1800 x 2400	**9.225,00 €** 2-971824.P
1800 x 2600	**9.710,00 €** 2-971826.P
1800 x 2800	**10.193,00 €** 2-971828.P
1800 x 3000	**10.678,00 €** 2-971830.P
1800 x 3200	**11.162,00 €** 2-971832.P
1800 x 3400	**11.646,00 €** 2-971834.P
1800 x 3600	**12.130,00 €** 2-971836.P
1800 x 3800	**12.615,00 €** 2-971838.P
1800 x 4000	**13.098,00 €** 2-971840.P
2000 x 2000	**8.784,00 €** 2-972020.P
2000 x 2200	**9.311,00 €** 2-972022.P
2000 x 2400	**9.838,00 €** 2-972024.P
2000 x 2600	**10.365,00 €** 2-972026.P
2000 x 2800	**10.892,00 €** 2-972028.P
2000 x 3000	**11.420,00 €** 2-972030.P
2000 x 3200	**11.947,00 €** 2-972032.P
2000 x 3400	**12.474,00 €** 2-972034.P
2000 x 3600	**13.001,00 €** 2-972036.P
2000 x 3800	**13.528,00 €** 2-972038.P

Tôle alu perforée

Description:

La tôle alu perforée a été développée pour le travail de l'inox comme séparation entre l'acier et l'inox. Grâce à la position des trous identique à la table, elle permet une utilisation optimale. Une version en inox est possible sur demande.

La livraison est préférable avec une table en raison du risque de dommages liés au transport et au coût.

Photos pour toutes les dimensions produits sur www.siegmund.com.

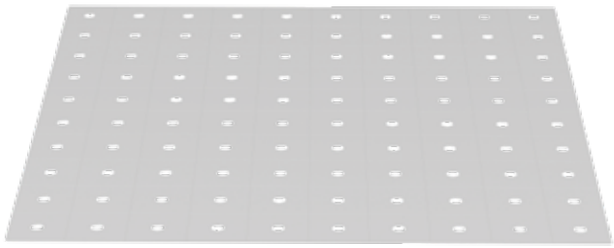

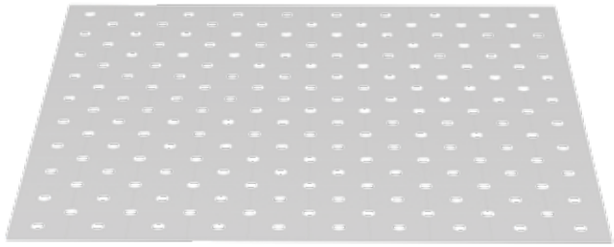

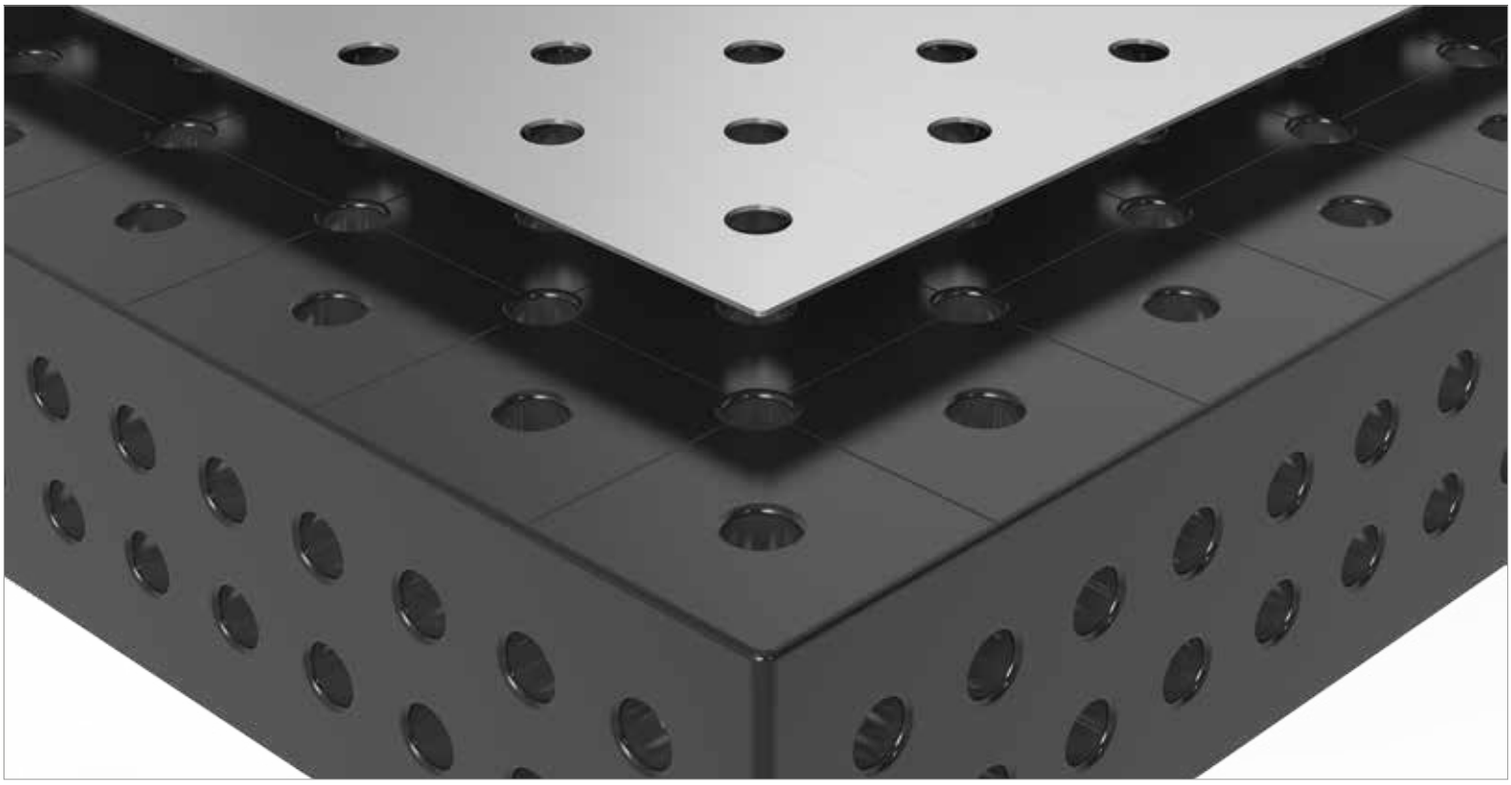

	Longueur: (a)	Largeur: (b)	Hauteur: (c)	Poids:	Quadrillage 100 mm	Quadrillage diagonal
Tôle alu perforée pour table 220010	994 mm	994 mm	2 mm	env. 5,20 kg	2-220200 **122,00 €** ●	2-220200.D **156,00 €** ●
Tôle alu perforée pour table 220025	1194 mm	1194 mm	2 mm	env. 5,00 kg	2-220202 **118,00 €** ●	2-220202.D **150,00 €** ●
Tôle alu perforée pour table 220015	1194 mm	994 mm	2 mm	env. 7,50 kg	2-220204 **176,00 €** ●	2-220204.D **225,00 €** ●
Tôle alu perforée pour table 220035	1494 mm	994 mm	2 mm	env. 7,70 kg	2-220206 **184,00 €** ●	2-220206.D **233,00 €** ●
Tôle alu perforée pour table 220050	1494 mm	1494 mm	2 mm	env. 12 kg	2-220207 **276,00 €** ●	2-220207.D **351,00 €** ●
Tôle alu perforée pour table 220020	1994 mm	994 mm	2 mm	env. 10 kg	2-220201 **245,00 €** ●	2-220201.D **312,00 €** ●
Tôle alu perforée pour table 220060	1194 mm	994 mm	2 mm	env. 6,20 kg	2-220208 **148,00 €** ●	2-220208.D **187,00 €** ●
Tôle alu perforée pour table 220060 (2x 220208 / 220208.D)				env. 12 kg	2-220208.2 **293,00 €** ●	2-220208.D.2 **374,00 €** ●
Tôle alu perforée pour table 220045 (2x 220201 / 220201.D)				env. 21 kg	2-220201.2 **491,00 €** ●	2-220201.D.2 **624,00 €** ●
Tôle alu perforée pour table 220030 (2x 220204 / 220204.D)				env. 15 kg	2-220204.2 **353,00 €** ●	2-220204.D.2 **449,00 €** ●
Tôle alu perforée pour table 220040 (2x 220207 / 220207.D)				env. 23 kg	2-220207.2 **552,00 €** ●	2-220207.D.2 **699,00 €** ●
Tôle alu perforée pour table 220055 (4x 220201 / 220201.D)				env. 41 kg	2-220201.4 **981,00 €** ●	2-220201.D.4 **1.249,00 €** ●
Tôle alu perforée pour table 220040 (3x 220206 / 220206.D)				env. 23 kg	2-220206.3 **551,00 €** ●	2-220206.D.3 **699,00 €** ●

● = Article produit en stock; ○ = Article produit sur commande; Explications voir page 84

Table octogonale avec bandeau 150 mm

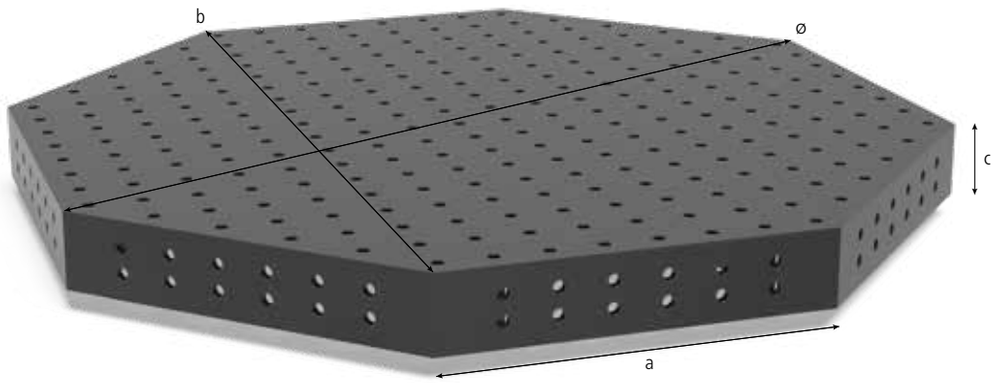

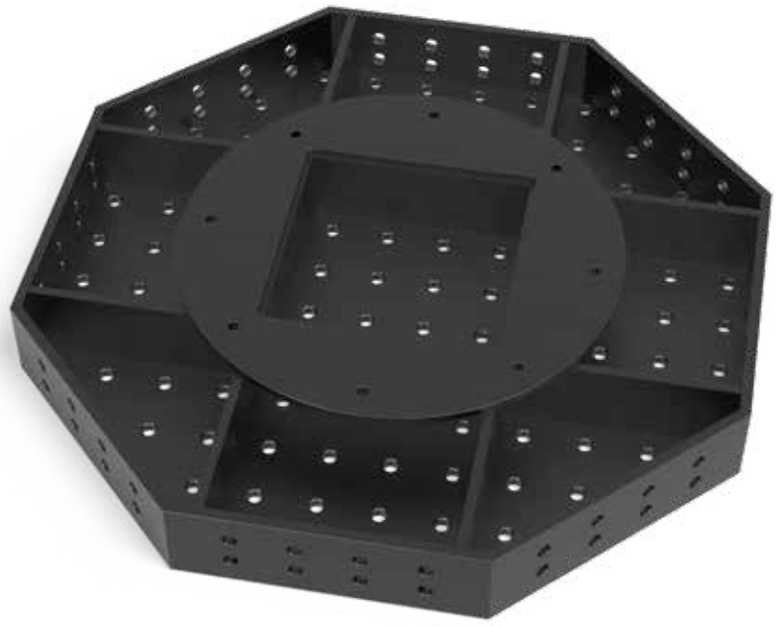

Description:

La table octogonale est particulièrement adaptée à une utilisation avec des manipulateurs de cellules robotisées. Elle permet les mêmes possibilités de bridage qu'une table de soudure Siegmund en système 22, grâce au quadrillage de trous parallèles sur le dessus. Sur demande, la table octogonale peut être réalisée selon vos spécifications.

Matière S355J2+N acier.

Prix en fonction de la quantité.

Remise:
à partir de 2 poutres: 5 %
à partir de 5 poutres: 10 %
à partir de 10 poutres: 15 %

Pour fixer une table octogonale sur un positionneur, on utilise comme élément de liaison une plaque d'adaptation. Sur demande, nous réalisons votre plaque d'adaptation spécifique.

En raison, des demandes spécifiques client, le poids peut varier.

Options pour table de soudure comme la graduation, le quadrillage diagonal et graduation, graduation avec coordonnées, quadrillage 50 mm ou quadrillage diagonal avec filetages M8 / M12 / M16 sur demande.

Photos pour toutes les dimensions produits sur www.siegmund.com.

Plaques de fixation des pieds ou plaques d'adaptation non comprises en standard pour les tables octogonales.

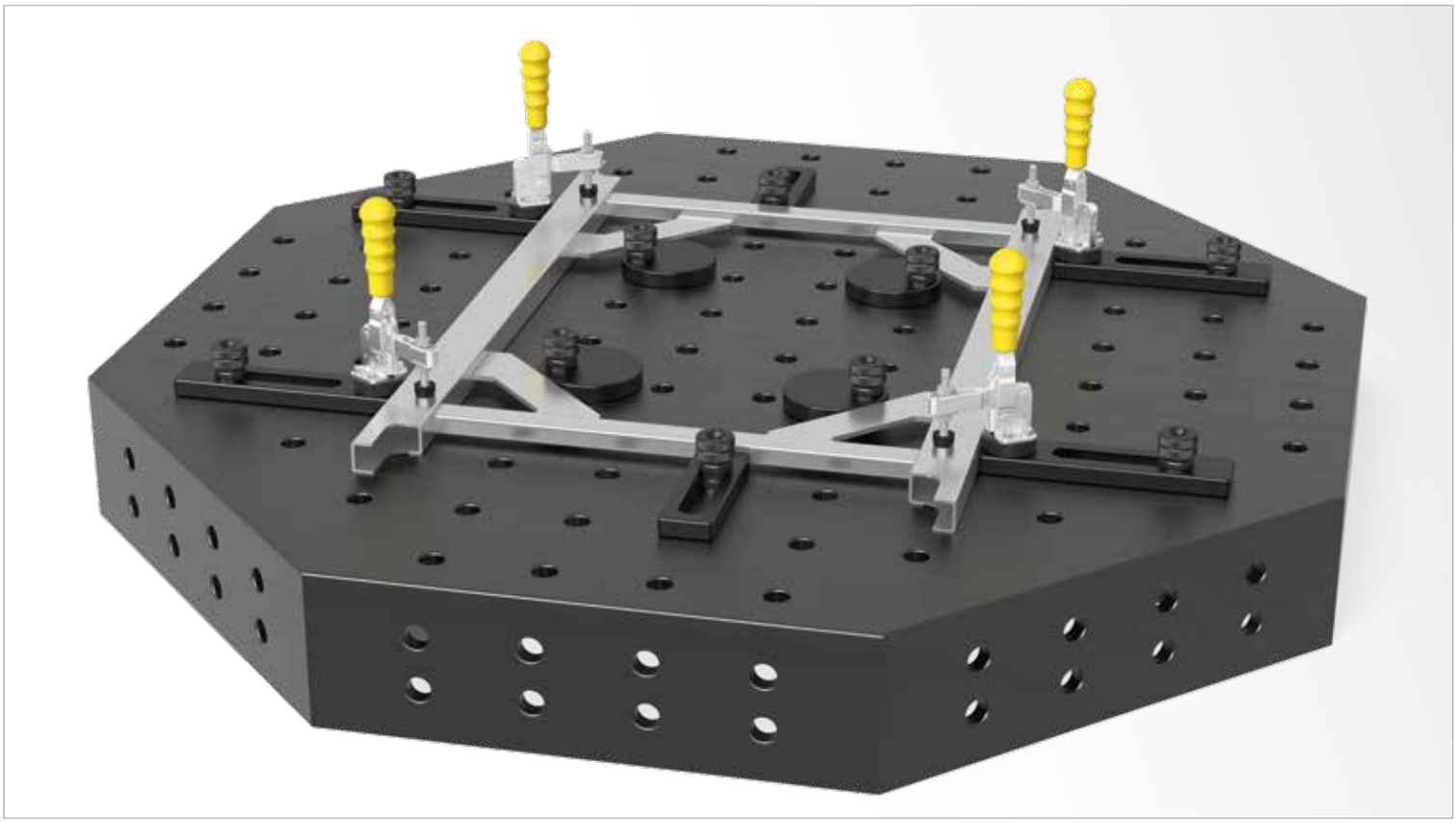

	Longueur: (a)	Largeur: (b)	Hauteur: (c)	Ø: (o)	MS: (d)	Poids:	nitrurée plasma	
Table octogonale SW 800x150 nitrurée plasma sans pied	331 mm	800 mm	150 mm	866 mm	18 mm	env. 209 kg	2-920822.P **3.597,00 €**	○
Table octogonale SW 1000x150 nitrurée plasma sans pied	414 mm	1000 mm	150 mm	1082 mm	18 mm	env. 276 kg	2-921022.P **4.127,00 €**	○
Table octogonale SW 1200x150 nitrurée plasma sans pied	497 mm	1200 mm	150 mm	1299 mm	18 mm	env. 368 kg	2-921222.P **6.138,00 €**	○
Table octogonale SW 1400x150 nitrurée plasma sans pied	580 mm	1400 mm	150 mm	1515 mm	18 mm	env. 477 kg	2-921422.P **6.667,00 €**	○
Table octogonale SW 1500x150 nitrurée plasma sans pied	621 mm	1500 mm	150 mm	1624 mm	18 mm	env. 525 kg	2-921522.P **7.196,00 €**	○
Table octogonale SW 1600x150 nitrurée plasma sans pied	663 mm	1600 mm	150 mm	1732 mm	18 mm	env. 604 kg	2-921622.P **7.726,00 €**	○
Table octogonale SW 1700x150 nitrurée plasma sans pied	704 mm	1700 mm	150 mm	1840 mm	18 mm	env. 655 kg	2-921722.P **8.382,00 €**	○
Table octogonale SW 1800x150 nitrurée plasma sans pied	746 mm	1800 mm	150 mm	1948 mm	18 mm	env. 710 kg	2-921822.P **8.254,00 €**	○
D'autres dimensions sur demande							.	○
Surcoût pour réalisation spéciale client de la plaque d'adaptation							0-940000 **596,00 €**	○

MS=Épaisseur; ● = Article produit en stock; ○ = Article produit sur commande; Explications voir page 84

Plateau de bridage octogonal sans bandeau

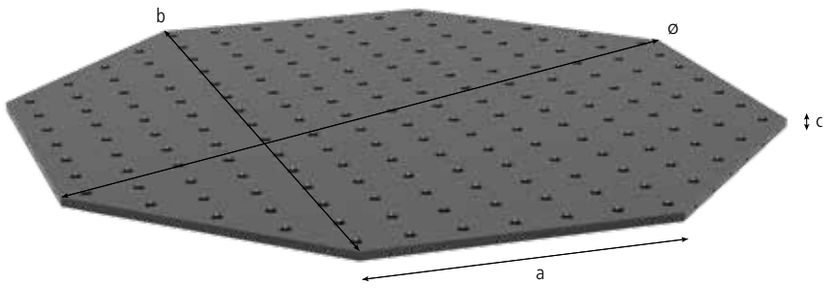

Description:

La table octogonale est fréquemment utilisée sur des manipulateurs de cellules robotisées. La table octogonale offre les mêmes possibilités que le System Siegmund grâce à un positionnement des trous parallèles sur les 9 faces. Pour répondre à des besoins spécifiques, nous pouvons réaliser votre table à la demande.

La plaque de bridage octogonale peut être fixée directement sur un manipulateur grâce aux alésages et avec des douilles d'appui (Réf. 220500) et des boulons.

Matière S355J2+N acier.

Prix en fonction de la quantité.

Remise:
à partir de 2 poutres: 5 %
à partir de 5 poutres: 10 %
à partir de 10 poutres: 15 %

En raison, des demandes spécifiques client, le poids peut varier.

Options pour table de soudure comme la graduation, le quadrillage diagonal et graduation, graduation avec coordonnées, quadrillage 50 mm ou quadrillage diagonal avec filetages M8 / M12 / M16 sur demande.

Photos pour toutes les dimensions produits sur www.siegmund.com.

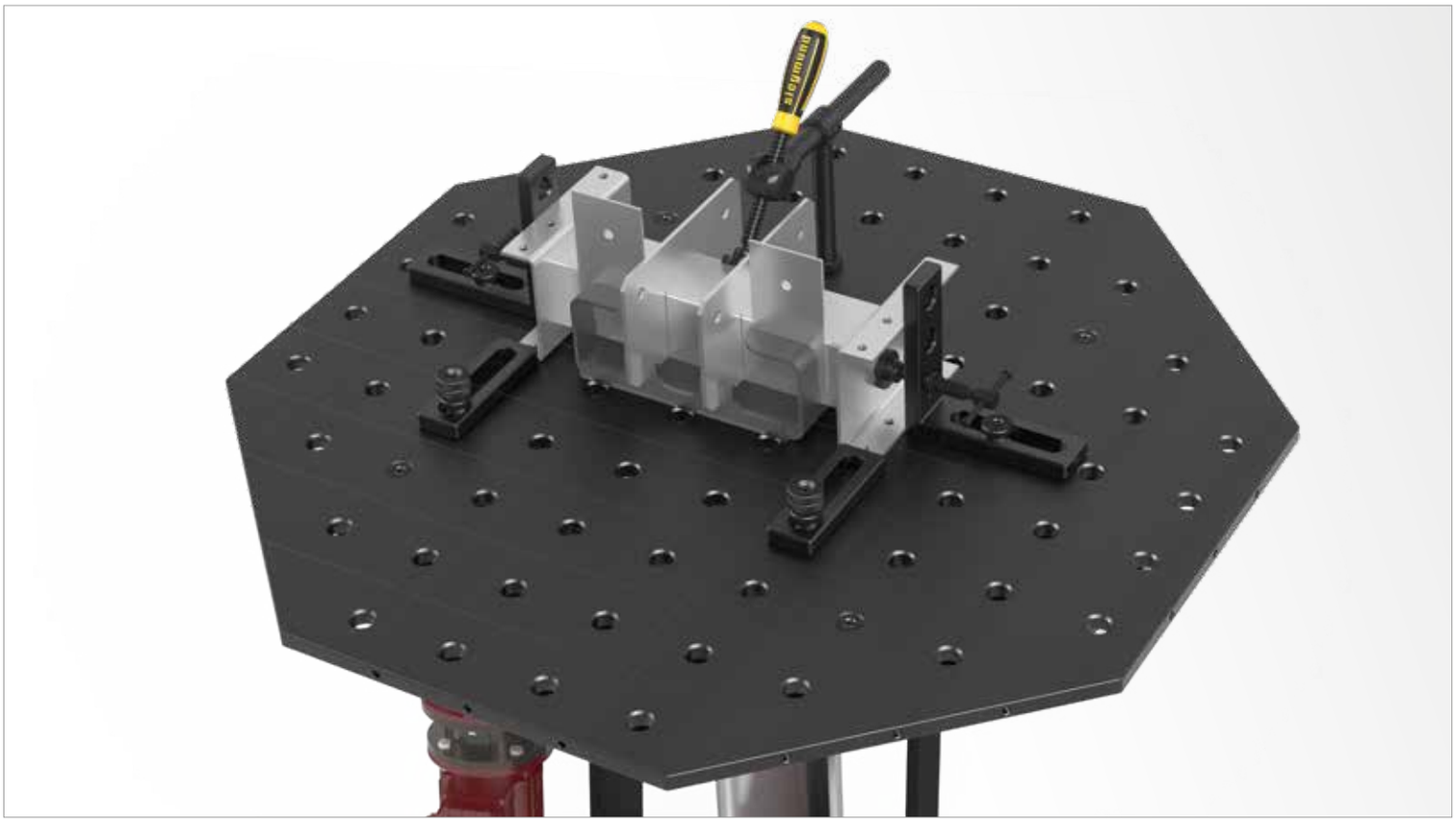

	Longueur: (a)	Largeur: (b)	Hauteur: (c)	Ø: (o)	MS: (d)	Poids:	nitrurée plasma	
Plateau de bridage octogonal SW 600x18 nitrurée plasma sans pied	249 mm	600 mm	18 mm	649 mm	18 mm	env. 79 kg	2-930600.P **1.692,00 €**	○
Plateau de bridage octogonal SW 800x18 nitrurée plasma sans pied	331 mm	800 mm	18 mm	866 mm	18 mm	env. 112 kg	2-930800.P **2.116,00 €**	○
Plateau de bridage octogonal SW 1000x18 nitrurée plasma sans pied	414 mm	1000 mm	18 mm	1082 mm	18 mm	env. 155 kg	2-931000.P **2.539,00 €**	○
Plateau de bridage octogonal SW 1200x18 nitrurée plasma sans pied	497 mm	1200 mm	18 mm	1299 mm	18 mm	env. 220 kg	2-931200.P **3.201,00 €**	○
Plateau de bridage octogonal SW 1400x18 nitrurée plasma sans pied	580 mm	1400 mm	18 mm	1515 mm	18 mm	env. 305 kg	2-931400.P **4.026,00 €**	○
Plateau de bridage octogonal SW 1500x18 nitrurée plasma sans pied	621 mm	1500 mm	18 mm	1636 mm	18 mm	env. 340 kg	2-931500.P **4.268,00 €**	○
D'autres dimensions sur demande							.	○
Surcoût pour adaptation spécifique client grâce à un gabarit de perçage							0-940000.1 **442,00 €**	○

MS=Épaisseur; ● = Article produit en stock; ○ = Article produit sur commande; Explications voir page 84

Douille support et de bridage

Description:

La bague brunie de support et de bridage est l'outil idéal pour fixer à un endroit quelconque un élément Siegmund au moyen d'un boulon de serrage. La bague de support et de bridage est soudée ou vissée à un gabarit client et permet ainsi la possibilité de fixer l'ensemble sur une plaque de bridage à trous grâce à un boulon à billes.



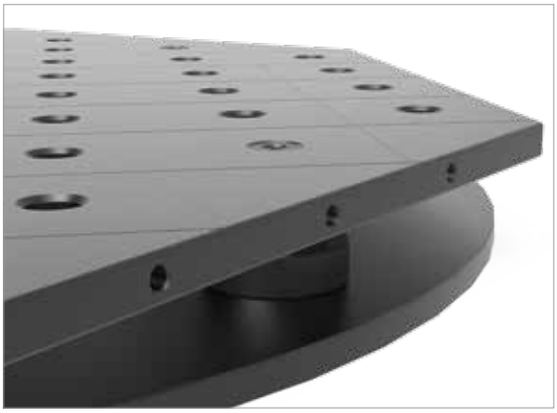



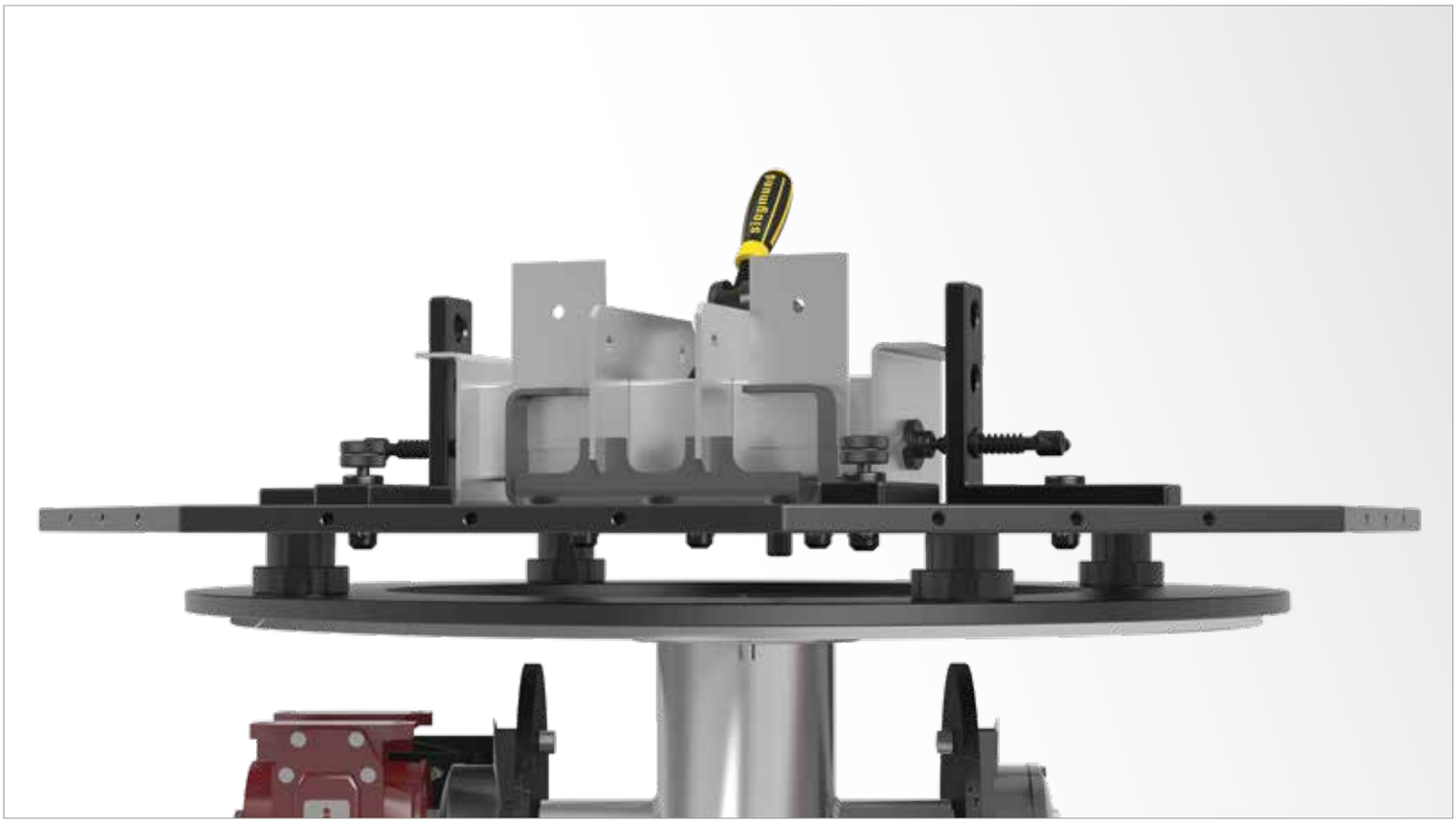

	Hauteur: (c)	Ø: (o)	Poids:	Quadrillage 100 mm	
Douille support et de bridage - brunie	45 mm	70 mm	env. 0,70 kg	2-220500 **24,00 €**	○

● = Article produit en stock; ○ = Article produit sur commande; Explications voir page 84





Page 446
Pied standard 700



Page 446
Pied standard 800



Page 447
Pied réglable en hauteur 500-800



Page 447
Pied réglable en hauteur 550-900



Page 448
Pied avec roulette et frein de blocage 700



Page 449
Pied réglable en hauteur avec roulette et frein de blocage 600-850



Page 450
Pied pour ancrage au sol 700

Pieds de table

MONTAGE DES PIEDS DE TABLE:

Par pied, 2 boulons d'assemblage avec des anneaux à ressort sont placés dans la platine de montage.

Ensuite on visse le pied avec un couple de serrage de 150 Nm. Les boulons sont compris.

Merci de vous reporter à la notice de montage incluse.

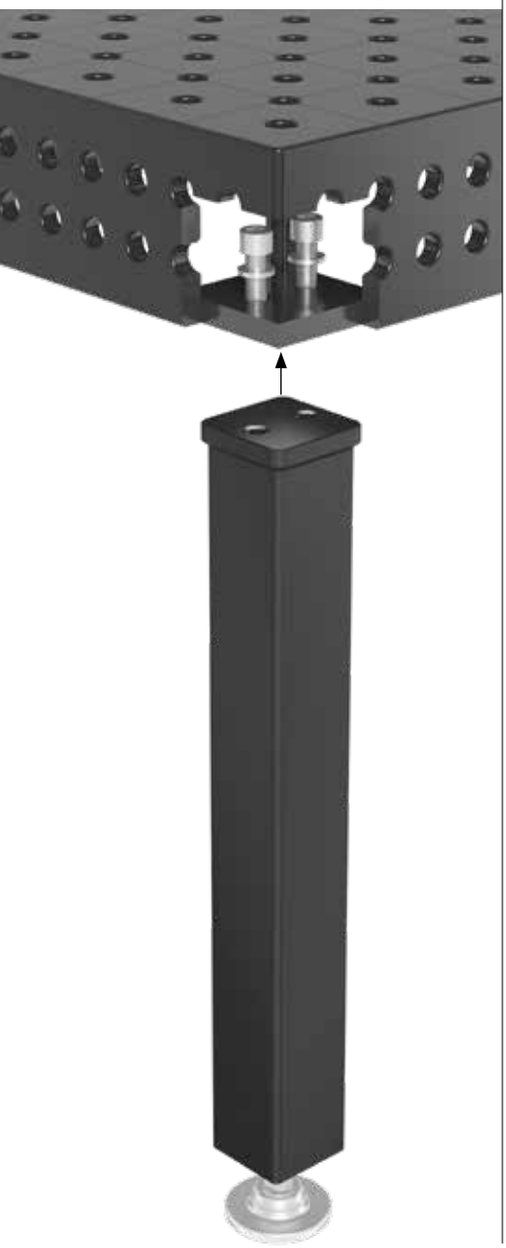

PIED STANDARD

Page 446

VERSIONS

700
800

Format spécial

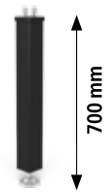

Charge par pied: 1.000 kg

220858

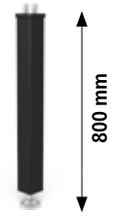

Charge par pied: 1.000 kg

220857

PIED RÉGLABLE EN HAUTEUR

Page 447

VERSIONS

500-800
550-900

Format spécial

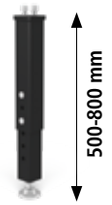

Charge par pied: 1.000 kg

220878



Charge par pied: 1.000 kg

220877

PIED AVEC ROULETTE ET FREIN DE BLOCAGE

Page 448

VERSIONS

700

Format spécial

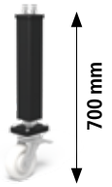

Charge par pied: 800 kg

220866

PIED RÉGLABLE EN HAUTEUR AVEC ROULETTE ET FREIN DE BLOCAGE

Page 449

VERSIONS

600-850

Format spécial



Charge par pied: 800 kg

220879

PIED POUR ANCRAGE AU SOL

Page 450

VERSIONS

700

Format spécial



Charge par pied: 1.000 kg

220874



CHARGE PAR PIED

La charge admissible par pied pour le System 22 est de 800 à 1.000 kg maxi pour toutes les tables en fonction du type de pied.

Par calcul, les charges sont plus importantes. Les charges conseillées comportent une réserve pour raison de sécurité.

Dans le cas de charge supérieure merci d'en parler avec le constructeur.

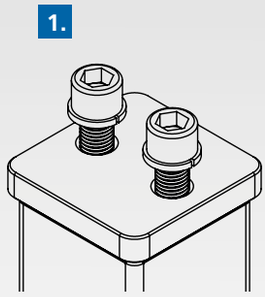

1. BOULONS D'ASSEMBLAGE

- avec filetage M16
- avec Rondelle Grower

2. MATIÈRE

- tube carré Fo-Ro 80x80 mm
- pour une plus grande stabilité
- peinture poudre

3. EMBASE DE PIED

- Ø 90 mm
- pour une répartition de pression optimale
- tournée dans la masse
- pour plus de stabilité et de précision

4. AXE FILETÉ

- avec filetage fin de qualité M24x1,5 (pente 1,5 mm)
- réglage fin 50 mm
- avec contre-écrou pour la sécurité

POUR UNE SÉCURITÉ MAXIMALE:

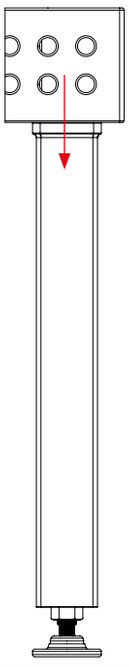

Charges admissibles:

Direction de la charge verticale: 16 kN

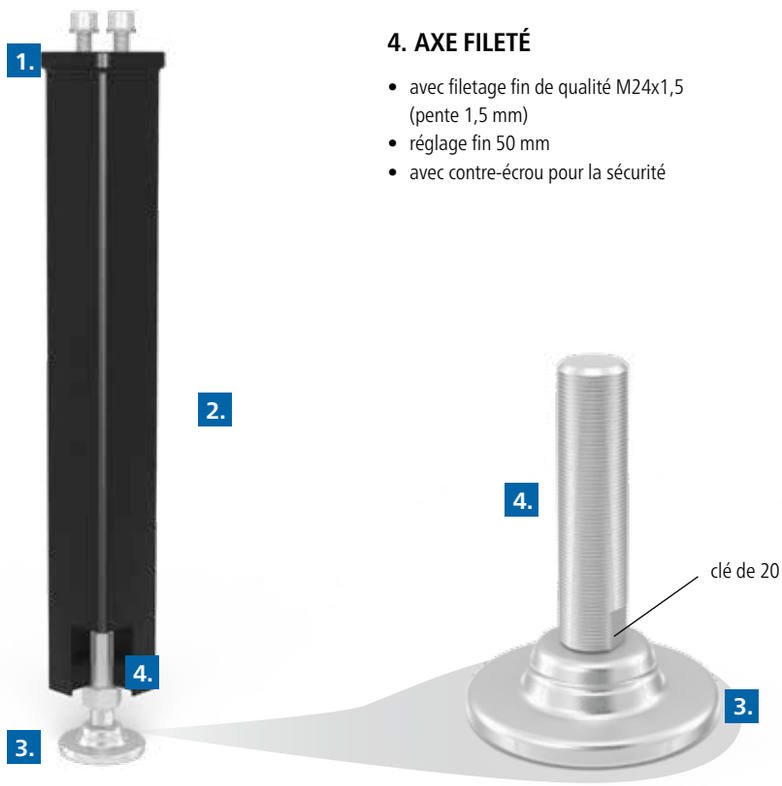

Pied standard

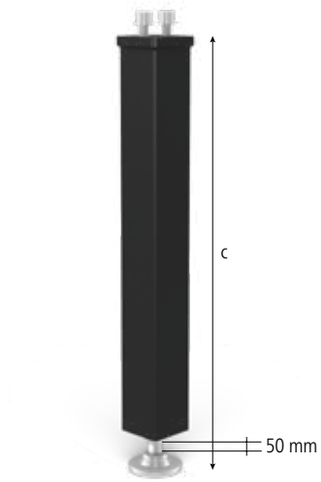



220858



220857

280859.1

Description:

Le pied standard est disponible en différentes longueurs (longueurs spéciales sur demande). Il permet une charge utile de 1.000 kg et un réglage fin en hauteur sur 50 mm.

La manchette de pied n'est pas uniquement proposée pour le design mais surtout pour protéger la tige filetée permettant le réglage en hauteur et contre les dommages éventuels du faisceau de câbles, qui viennent se frotter contre la tige filetée.





	Longueur: (a)	Largeur: (b)	Hauteur: (c)	Poids:	Réf.	
Pied standard 700 - réglage fin sur 50 mm			700 mm	7,50 kg	2-220858 **55,00 €**	●
Pied standard 800 - réglage fin sur 50 mm			800 mm	8,10 kg	2-220857 **55,00 €**	●
Autres dimensions disponibles sur demande					.	○
Manchette pour pied - Aluminium - pour Pied réglable en hauteur Systeme 28 - pour pied standard / pour pied ancrage au sol Systeme 22	88 mm	88 mm	150 mm	0,45 kg	2-280859.1 **13,00 €**	○

● = Article produit en stock; ○ = Article produit sur commande; Explications voir page 84

Pied réglable en hauteur

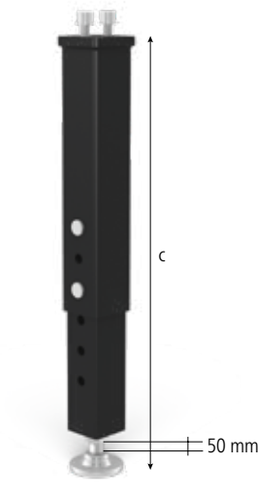



220878



220877

160859

Description:

Le pied réglable en hauteur permet de varier la hauteur de 500 à 800 mm ou 550 à 900 mm. La charge admissible de 1.000 kg reste identique à toutes les hauteurs. Une 2ème tige de blocage assure plus de stabilité. Le pied assure en plus un réglage fin en hauteur de 50 mm.

La manchette de pied n'est pas uniquement proposée pour le design mais surtout pour protéger la tige filetée permettant le réglage en hauteur et contre les dommages éventuels du faisceau de câbles, qui viennent se frotter contre la tige filetée.





	Longueur: (a)	Largeur: (b)	Hauteur: (c)	Poids:	Réf.	
Pied réglable en hauteur 500-800 - réglage fin sur 50 mm - Hauteur de table réglable de 650-950 mm			500-800 mm	9,50 kg	2-220878 **113,00 €**	●
Pied réglable en hauteur 550-900 - réglage fin sur 50 mm - hauteur de table réglable de 700-1050 mm			550-900 mm	10,30 kg	2-220877 **113,00 €**	●
D'autres dimensions sur demande					.	○
Manchette pour pied - pour pied standard / pour pied ancrage au sol Systeme 16 - pour Pied réglable en hauteur Systeme 22	75 mm	75 mm	100 mm	0,35 kg	2-160859 **10,00 €**	●

● = Article produit en stock; ○ = Article produit sur commande; Explications voir page 84

Pied avec roulette et frein de blocage

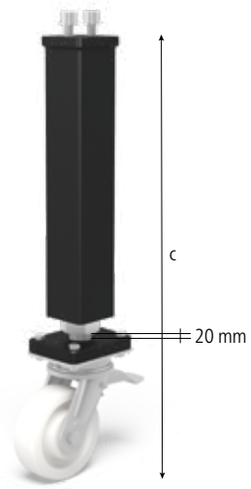



220866

Description:

Le pied avec roulette et frein de blocage assure une stabilité parfaite et une flexibilité totale. La roue orientable permet un déplacement libre dans l'atelier. Le frein de blocage assure le positionnement fixe de la table sur l'emplacement de travail. La charge maxi est de 800 kg grâce à une tige filetée de réglage en hauteur renforcée. Les pieds avec roulette sont réglables 20 mm en hauteur.





	Hauteur: (c)	Poids:	Réf.	
Pied avec roulette et frein de blocage 700 - Réglage fin sur 20 mm	700 mm	13,30 kg	2-220866 **134,00 €**	●
D'autres dimensions sur demande			.	○

● = Article produit en stock; ○ = Article produit sur commande; Explications voir page 84

Pied réglable en hauteur avec roulette et frein de blocage

Description:

Le pied réglable en hauteur avec roulette présente les avantages d'un pied réglable en hauteur. Un changement de hauteur de table est réalisable facilement. Malgré la double fonctionnalité, le pied permet une charge de 800 kg. Le réglage fin est de 20 mm.

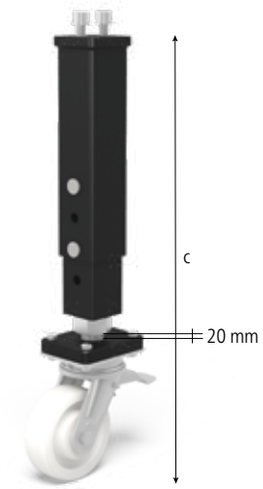



220879





	Hauteur: (c)	Poids:	Réf.	
Pied réglable en hauteur avec roulette et frein de blocage 600-850 - Réglage fin sur 20 mm - hauteur de table réglable de 750-1000 mm	600-850 mm	15,20 kg	2-220879 **151,00 €**	●
D'autres dimensions sur demande			.	○

● = Article produit en stock; ○ = Article produit sur commande; Explications voir page 84

Pied pour ancrage au sol

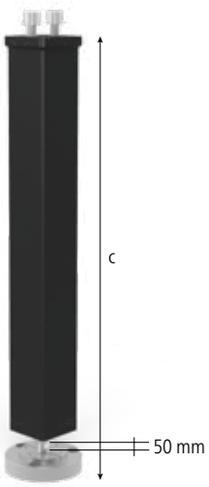



220874

280859.1

Description:

Le pied avec ancrage au sol avec une charge maximale de 1.000 kg assure une liaison massive avec le sol et de ce fait une stabilité parfaite de la table. Le pied permet un réglage fin en hauteur sur 50 mm.

La manchette de pied n'est pas uniquement proposée pour le design mais surtout pour protéger la tige filetée permettant le réglage en hauteur et contre les dommages éventuels du faisceau de câbles, qui viennent se frotter contre la tige filetée.



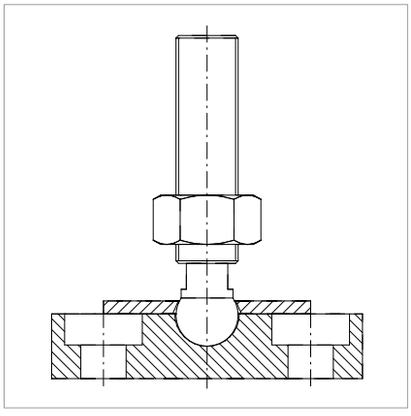



	Longueur: (a)	Largeur: (b)	Hauteur: (c)	Ø: (o)	Poids:	Réf.	
Pied pour ancrage au sol 700 - réglage fin sur 50 mm - D'autres dimensions sur demande			700 mm		9,00 kg	2-220874 **110,00 €**	●
D'autres dimensions sur demande						.	○
Manchette pour pied - Aluminium - pour Pied réglable en hauteur Systeme 28 - pour pied standard / pour pied ancrage au sol Systeme 22	88 mm	88 mm	150 mm		0,45 kg	2-280859.1 **13,00 €**	○
Platine pour fixation au sol - Interchangeable avec embase pour pied standard et pied réglable en hauteur			130 mm	130 mm	3,00 kg	2-280868 **46,00 €**	●
Cheville pour charge lourde - 1 jeu = 3 vis + 3 chevilles					0,40 kg	2-280869 **18,00 €**	●

● = Article produit en stock; ○ = Article produit sur commande; Explications voir page 84

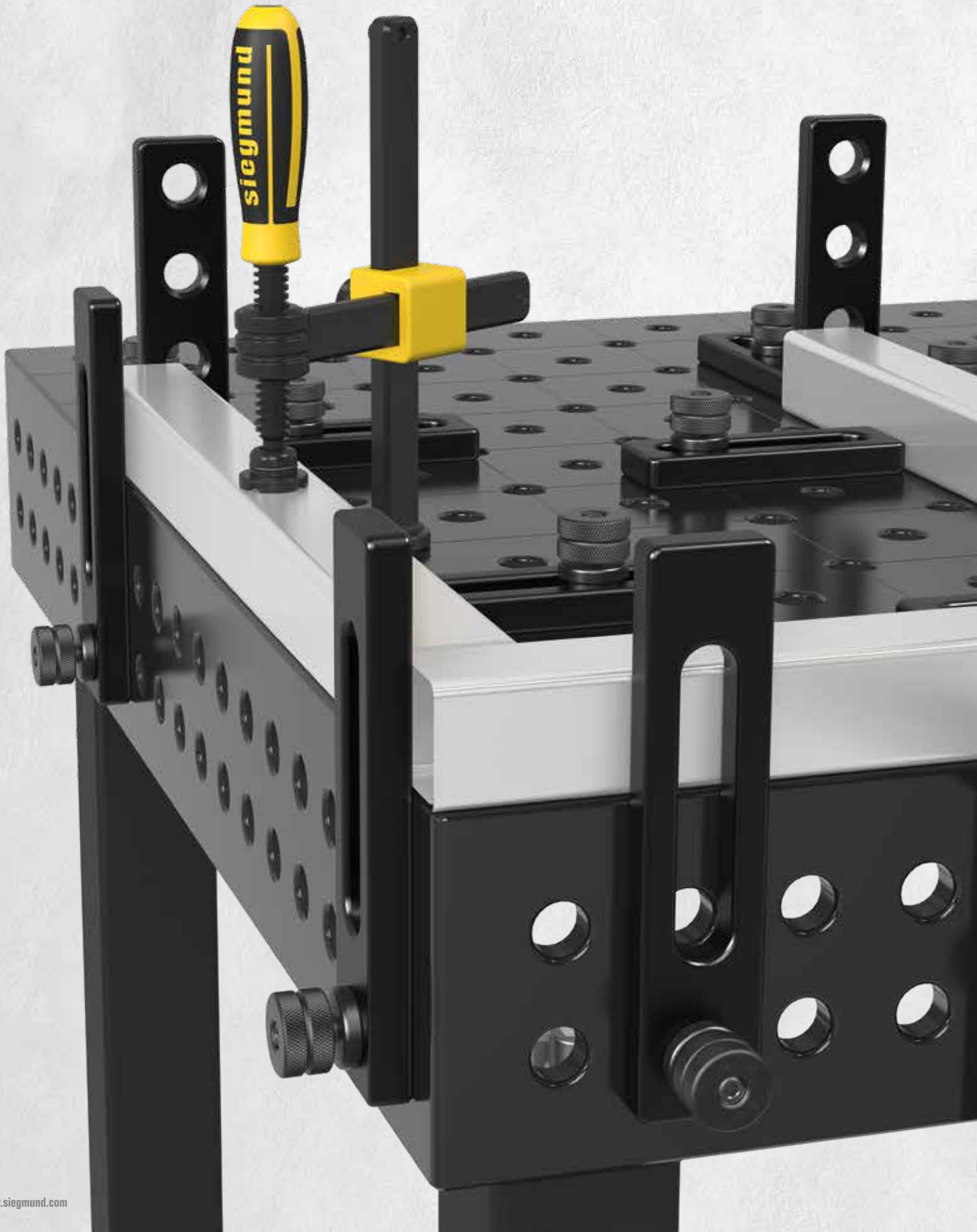
siegmund



Page 454
Butée excentrique Ø 100



Page 454
Butée excentrique Ø 60 avec filetage M10



Page 455
Butée universelle 150 L



Page 456
Butée universelle 225 L



Page 456
Butée universelle 300



Page 457
Butée universelle 500 S

Butée excentrique

Description:

Les butées excentriques sont très faciles d'utilisation. Pour un positionnement en continu, une simple rotation de la butée suffit. De plus, elle prend très peu de place.







220403.N 220402.N

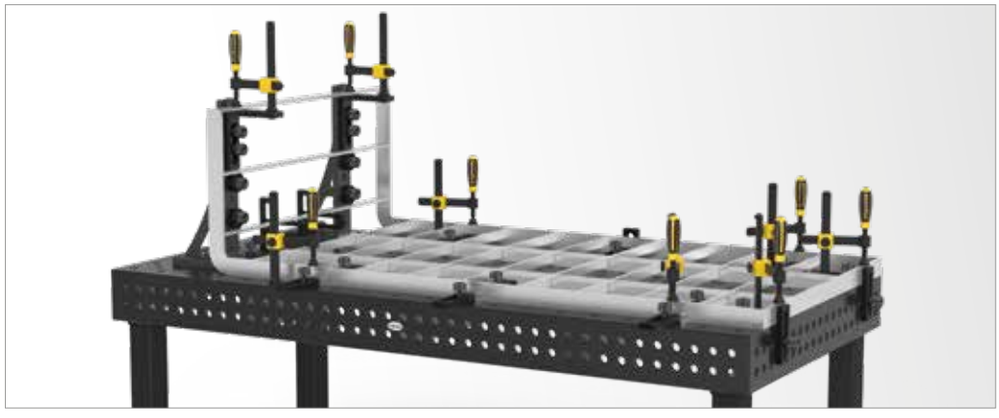

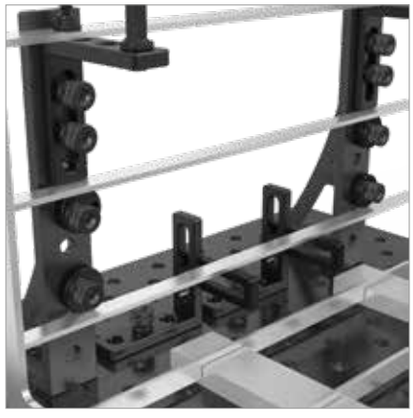

		Ø: (o)	MS: (d)	Poids:	Réf.
Butée excentrique Ø 100 - nitrurée - utilisable comme point d'appui	N BAR	100 mm	18 mm	1,04 kg	2-220403.N **20,00 €** ●
Butée excentrique Ø 60 avec filetage M10 - nitrurée - pour prise de masse	N BAR	60 mm	18 mm	0,33 kg	2-220402.N **20,00 €** ●

MS=Épaisseur; ● = Article produit en stock; ○ = Article produit sur commande; Explications voir page 84

Butée universelle 150 L

Description:

La butée universelle 150 L permet de brider individuellement et très précisément grâce à un oblong tous les éléments de 0 à 100 mm.

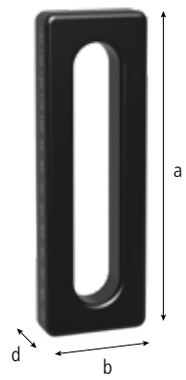



220410.N

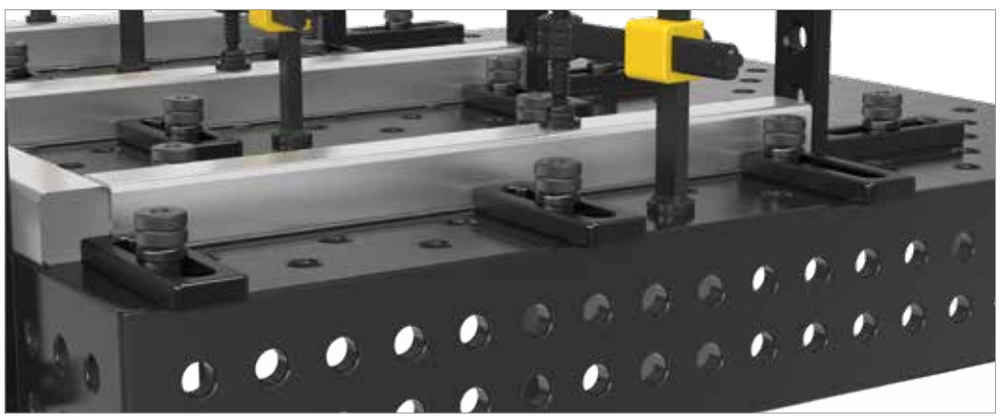



		Longueur: (a)	Largeur: (b)	MS: (d)	VB: (f)	Poids:	Réf.
Butée universelle 150 L - nitrurée - avec graduation fine des 2 côtés en standard	100 N BAR	150 mm	50 mm	18 mm	100 mm	0,67 kg	2-220410.N **29,00 €** ●

MS=Épaisseur; VB=Zone de réglage; ● = Article produit en stock; ○ = Article produit sur commande; Explications voir page 84

Butée universelle 225 L / Butée universelle 300

Description:

La butée universelle 225 L permet un bridage fixe et variable (réglable de 0-100 mm) grâce à la combinaison alésage et de l'oblong. De plus, la butée est utilisable avec des vés et des adaptateurs.





220420.N



220426.N

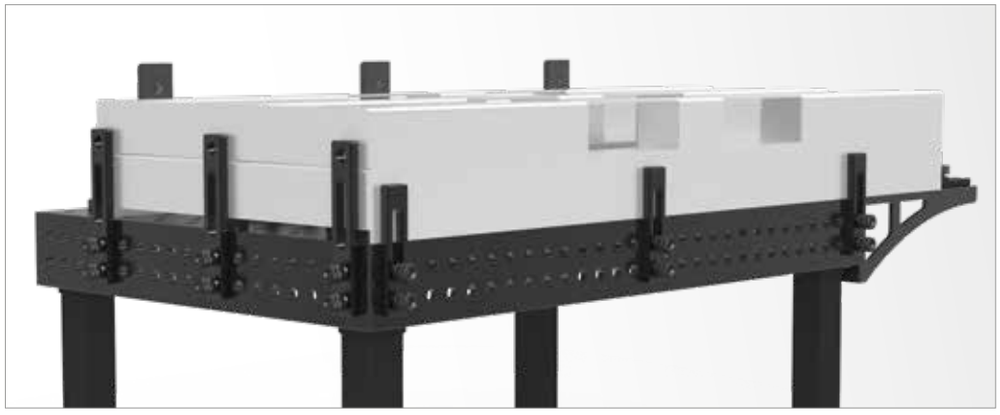



		Longueur: (a)	Largeur: (b)	MS: (d)	VB: (f)	Poids:	Réf.	
Butée universelle 225 L - nitrurée - avec graduation fine des 2 côtés en standard	100 N BAR	225 mm	50 mm	18 mm	100 mm	1,14 kg	2-220420.N **44,00 €**	●
Butée universelle 300 - 3 alésages - nitrurée	N BAR	300 mm	50 mm	18 mm	100 mm	1,54 kg	2-220426.N **48,00 €**	●

MS=Épaisseur; VB=Zone de réglage; ● = Article produit en stock; ○ = Article produit sur commande; Explications voir page 84

= Résistance à la rayure
100 = Gruaduation fine
N = Protection contre les projections de soudure
BAR = Protection contre la corrosion

Butée universelle 500 S

Description:

La butée universelle 500 S a été conçue pour le positionnement et le travail d'éléments de grandes dimensions. La combinaison des alésages Système et d'un oblong (réglage de 0-200 mm) offre de nombreuses possibilités de bridage fixes et variables. Ce qui permet une multitude de variations de bridage.

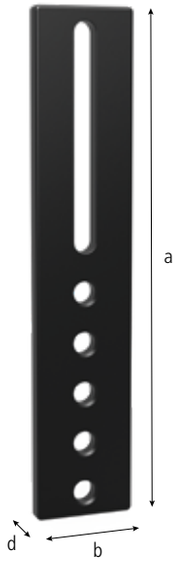



220430.N

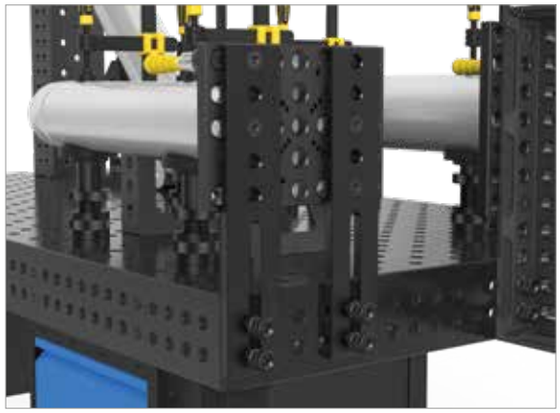

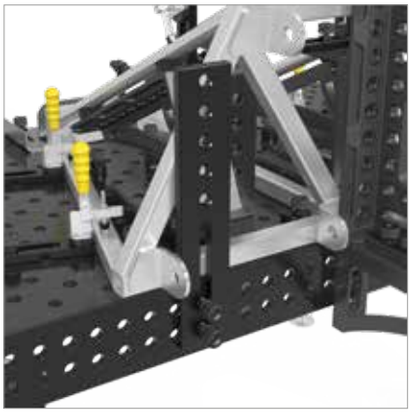

		Longueur: (a)	Largeur: (b)	MS: (d)	VB: (f)	Poids:	Réf.
Butée universelle 500 S - 5 alésages - nitrurée	N BAR	500 mm	100 mm	18 mm	200 mm	6,01 kg	2-220430.N **66,00 €** ●

MS=Épaisseur; VB=Zone de réglage; ● = Article produit en stock; ○ = Article produit sur commande; Explications voir page 84

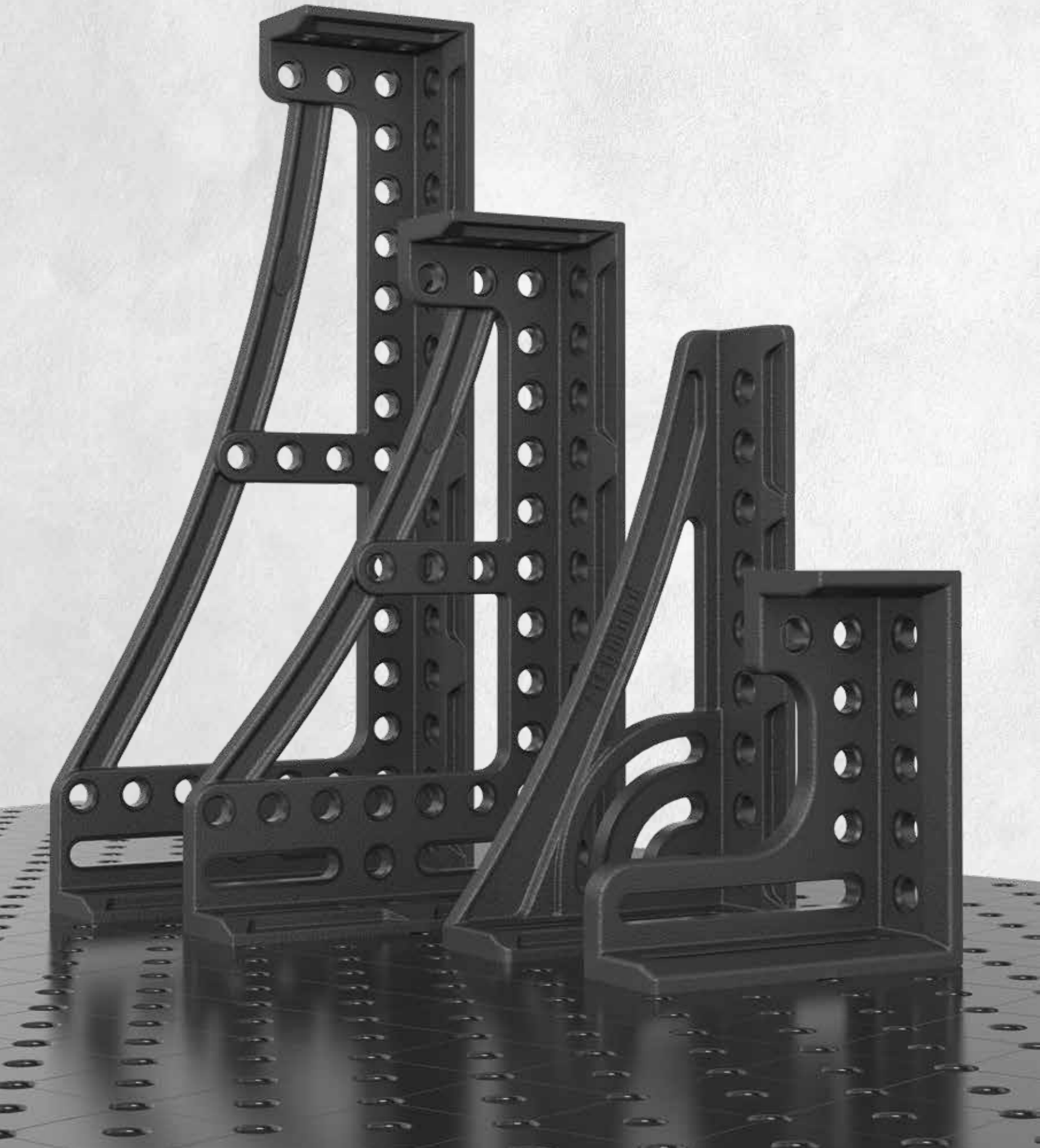



Page 460
Butée et équerre de bridage 175 L



Page 460
Butée et équerre de bridage 175 VL



Page 460
Butée et équerre de bridage 175 WL



Page 462
Butée et équerre de bridage 300 G



Page 463
Butée et équerre de bridage 500 G



Page 464
Butée et équerre de bridage 300x195

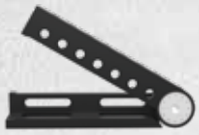

Page 465
Équerre universelle à serrage hydromécanique



Page 466
Butée et équerre de bridage 500 G avec angle de rotation



Page 467
Butée et équerre de bridage 300 GK



Page 468
Butée et équerre de bridage 600 GK



Page 469
Butée et équerre de bridage 800 GK



Page 470
Poutre en U nitrurée plasma

Butée et équerre de bridage 175

Description:

La butée et équerre de bridage 175 L peut être utilisée comme butée d'angle réglable, grâce à la combinaison du système à trous et de sa lumière oblongue. Cet accessoire peut aussi servir de butée pour de grosses pièces.

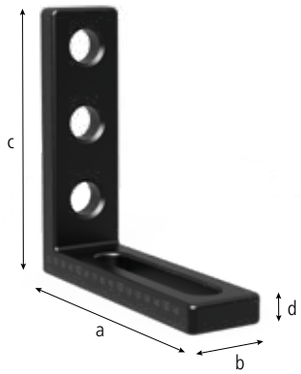



220110.N



220113.N



220111.N





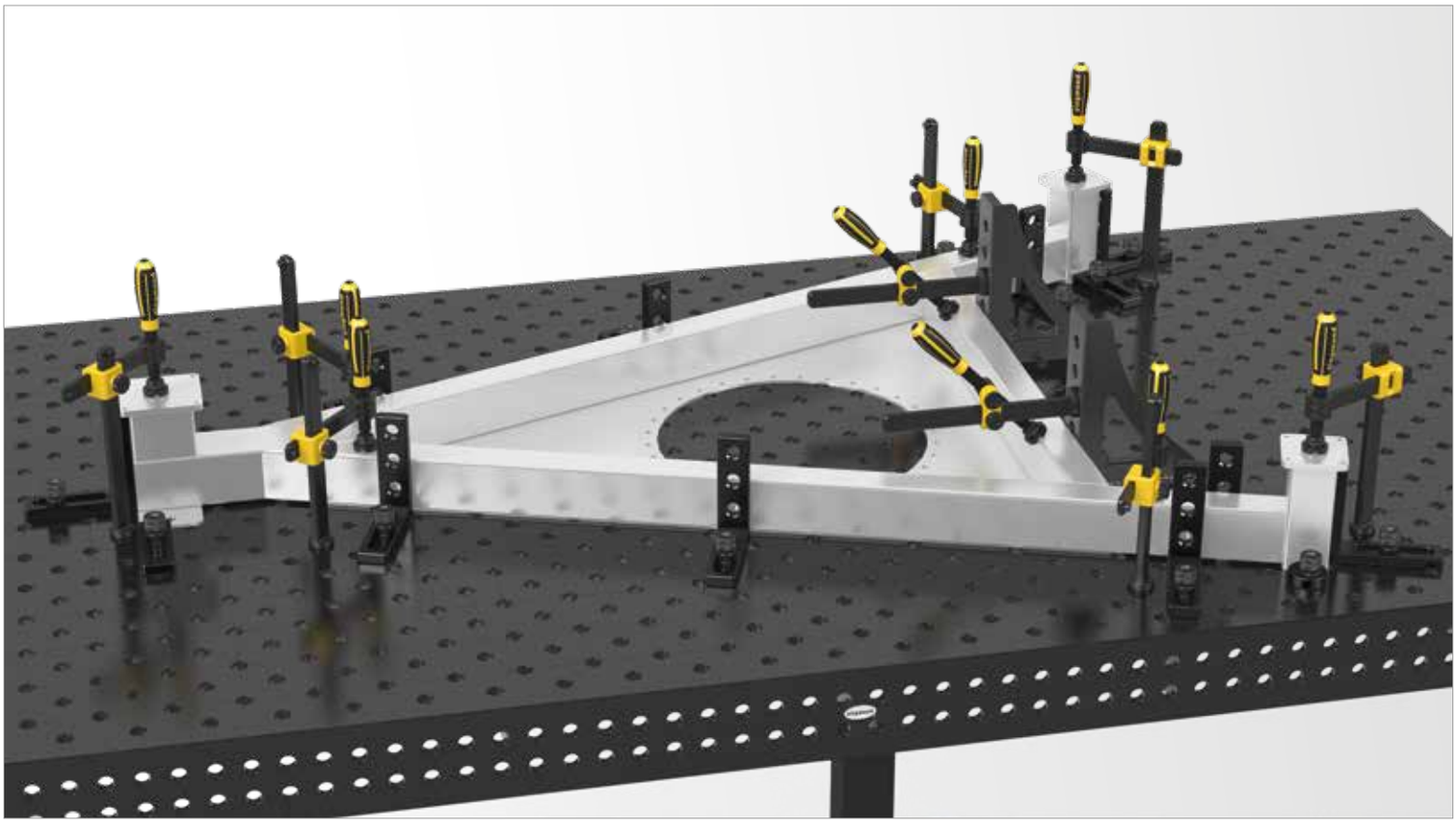

		Longueur: (a)	Largeur: (b)	Hauteur: (c)	MS: (d)	Poids:	Réf.
Butée et équerre de bridage 175 L - alésage / oblong - nitrurée - avec graduation fine des 2 côtés en standard	100 N BAR	175 mm	50 mm	175 mm	18 mm	1,65 kg	2-220110.N **65,00 €** ●
Butée et équerre de bridage 175 VL - alésage / alésage - nitrurée	N BAR	175 mm	50 mm	175 mm	18 mm	1,96 kg	2-220113.N **57,00 €** ●
Butée et équerre de bridage 175 WL - oblong / oblong 100 - nitrurée - avec graduation fine des 2 côtés en standard - flexible dans toutes les directions	100 N BAR	175 mm	50 mm	175 mm	18 mm	1,57 kg	2-220111.N **65,00 €** ●

MS=Épaisseur; ● = Article produit en stock; ○ = Article produit sur commande; Explications voir page 84

Butée et équerre de bridage 300 G

Description:

La butée et équerre de bridage 300 G permet grâce à la combinaison alésages Système et oblong, un bridage fixe et variable. Cette équerre peut-être utilisée de façon très flexible comme rallonge de table par ex. Cette butée et équerre de bridage est réalisée en GGG40 pour une plus grande stabilité et permet une grande flexibilité d'utilisation.

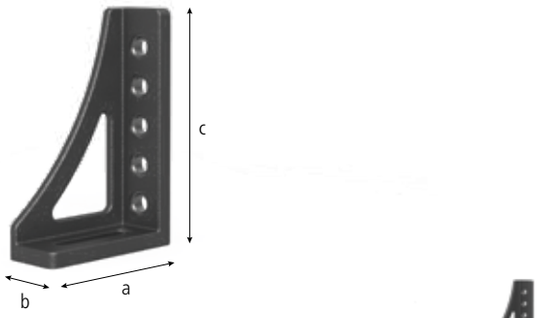



220152.N

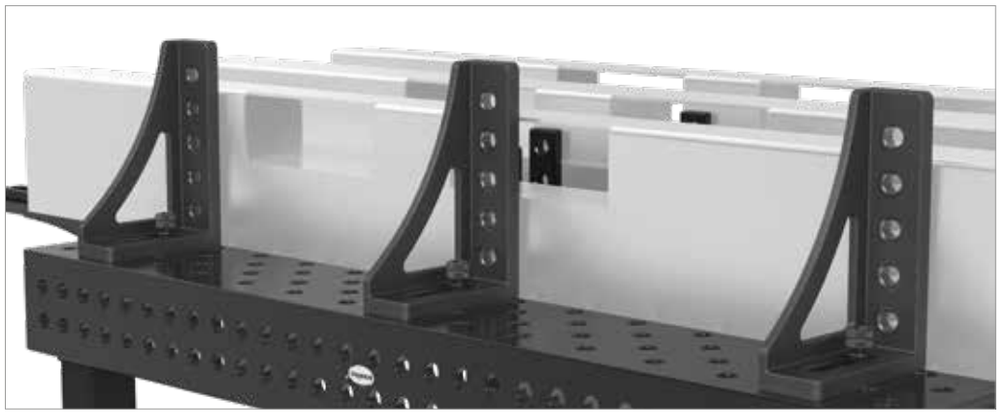



	Longueur: (a)	Largeur: (b)	Hauteur: (c)	MS: (d)	Poids:	Réf.
Butée et équerre de bridage 300 G - butée gauche - nitrurée - graduation fine en standard	200 mm	75 mm	300 mm	env. 20 mm	5,70 kg	2-220152.N **88,00 €** ●

MS=Épaisseur; ● = Article produit en stock; ○ = Article produit sur commande; Explications voir page 84

Butée et équerre de bridage 500 G

Description:

La butée et équerre de bridage 500 G permet grâce à la combinaison alésages Système et oblong, un bridage fixe et variable. Cette équerre peut-être utilisée de façon très flexible comme rallonge de table par ex. Cette butée et équerre de bridage est réalisée en GGG40 pour une plus grande stabilité et permet une grande flexibilité d'utilisation.





220162.N





		Longueur: (a)	Largeur: (b)	Hauteur: (c)	MS: (d)	Poids:	Réf.
Butée et équerre de bridage 500 G - butée gauche - nitrurée - graduation fine en standard	100 N BAR	193 mm	75 mm	493 mm	env. 20 mm	7,80 kg	2-220162.N **114,00 €** ●

MS=Épaisseur; ● = Article produit en stock; ○ = Article produit sur commande; Explications voir page 84

Butée et équerre de bridage 300x195

Description:

La butée et équerre de bridage 300x195 est un élément très flexible grâce à la combinaison alésages et oblong. La platine de tête supplémentaire permet d'autres combinaisons: le bridage avec d'autres équerres ou comme base pour des outils tels que par exemple des vés ou des pinces de bridage.

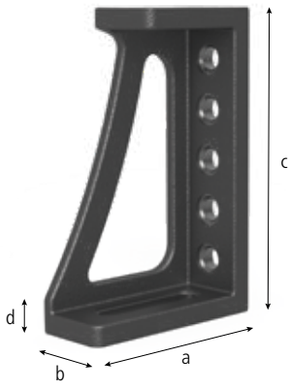



220116.N

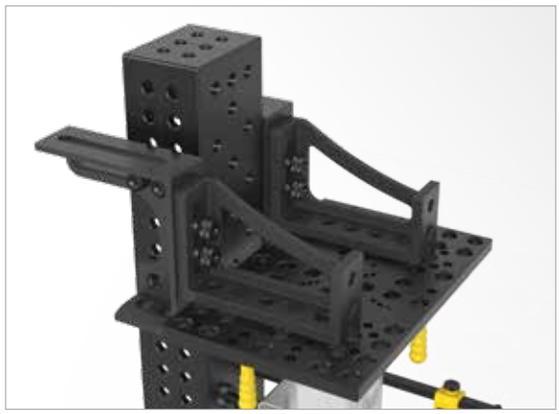



	Longueur: (a)	Largeur: (b)	Hauteur: (c)	MS: (d)	Poids:	Réf.
Butée et équerre de bridage 300x195 - nitrurée - graduation fine en standard	195 mm	75 mm	300 mm	env. 20 mm	6,74 kg	2-220116.N **73,00 €** ●

MS=Épaisseur; ● = Article produit en stock; ○ = Article produit sur commande; Explications voir page 84

Équerre universelle à serrage hydromécanique

Description:

Équerre universelle à serrage hydromécanique, version grande permet grâce au serrage hydromécanique une réalisation d'angles avec des forces de serrage importantes. Entre 0° et 225°, un comparateur d'angle digital non compris est conseillé. La clé à six pans de 14 adéquate est référencée sous Réf. 280854.

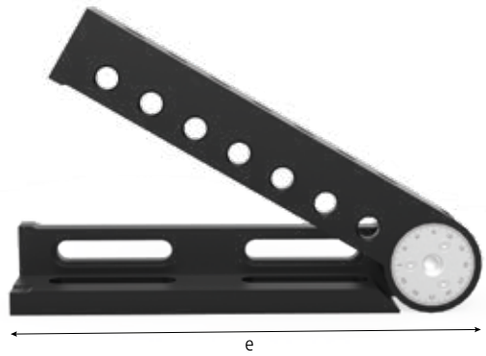



220171

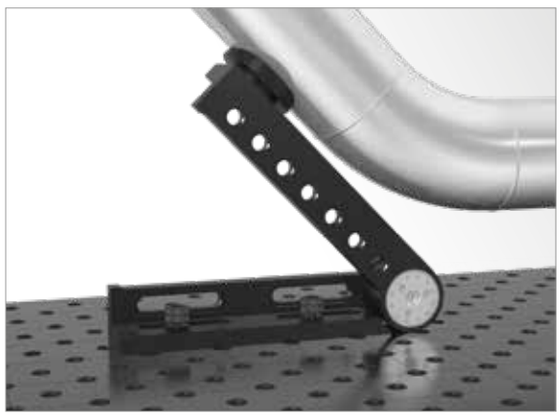

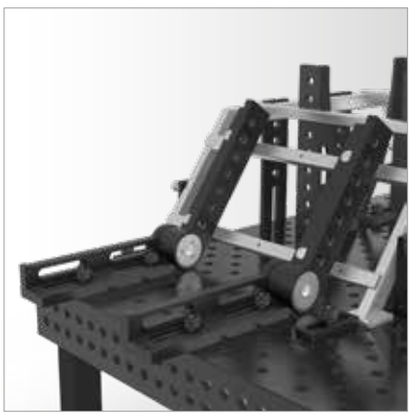

	SL: (e)	Poids:	Réf.
Équerre universelle à serrage hydromécanique - brunie	475 mm	23,00 kg	2-220171 **492,00 €** ●

SL=Longueur des branches; ● = Article produit en stock; ○ = Article produit sur commande; Explications voir page 84

Butée et équerre de bridage 500 G avec angle de rotation

Description:

La butée et équerre de bridage 500 G avec angle de rotation permet grâce à la combinaison alésages Système et oblong un bridage fixe et variable. Cette butée et équerre de bridage est réalisée en fonte GGG40 pour une plus grande stabilité et permet une grande flexibilité d'utilisation.

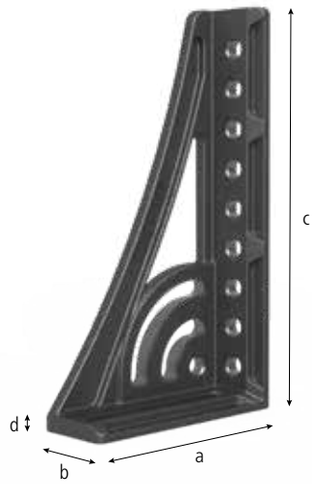



220164.N



220165.N



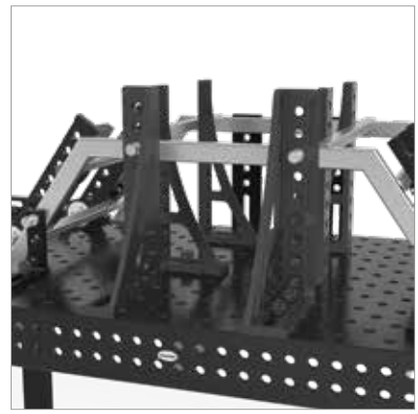

	Longueur: (a)	Largeur: (b)	Hauteur: (c)	MS: (d)	Poids:	Réf.
Butée et équerre de bridage 500 G avec angle de rotation - butée gauche - fonte / nitrurée - graduation fine en standard	276 mm	95 mm	500 mm	env. 20 mm	11,60 kg	2-220164.N **166,00 €** ●
Butée et équerre de bridage 500 G avec angle de rotation - butée droite - fonte / nitrurée - graduation fine en standard	276 mm	95 mm	500 mm	env. 20 mm	11,60 kg	2-220165.N **166,00 €** ●

MS=Épaisseur; ● = Article produit en stock; ○ = Article produit sur commande; Explications voir page 84

Butée et équerre de bridage 300 GK

Description:

La butée et équerre de bridage 300 GK permet grâce à la 3ème dimension une multitude de possibilités de bridage. Spécialement conçue pour les pièces lourdes, elle sert de rallonge comme de butée. Cette butée et équerre de bridage est réalisée en fonte GGG40 pour une plus grande stabilité. A commander par paire.

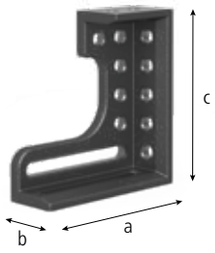



220124.N



220126.N





		Longueur: (a)	Largeur: (b)	Hauteur: (c)	MS: (d)	Poids:	Réf.
Butée et équerre de bridage 300 GK - butée gauche - nitrurée - graduation fine en standard	100 N BAR	280 mm	95 mm	300 mm	env. 20 mm	11,50 kg	2-220124.N **153,00 €** ●
Butée et équerre de bridage 300 GK - butée droite - nitrurée - graduation fine en standard	100 N BAR	280 mm	95 mm	300 mm	env. 20 mm	11,50 kg	2-220126.N **153,00 €** ●

MS=Épaisseur; ● = Article produit en stock; ○ = Article produit sur commande; Explications voir page 84

Butée et équerre de bridage 600 GK

Description:

La butée et équerre de bridage 600 GK permet grâce à la 3ème dimension une multitude de possibilités de bridage. Spécialement conçue pour les pièces lourdes, elle sert de rallonge comme de butée. Cette butée et équerre de bridage est réalisée en fonte GGG40 pour une plus grande stabilité. A commander par paire.

Ligne d'alésages supplémentaires sur la face de contact pour plus de stabilité.

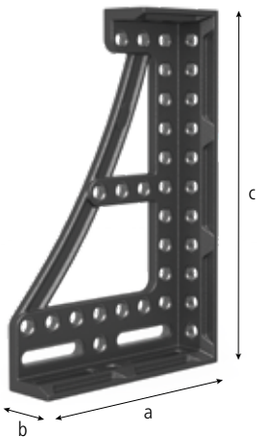



220134.N



220136.N





		Longueur: (a)	Largeur: (b)	Hauteur: (c)	MS: (d)	Poids:	Réf.	
Butée et équerre de bridage 600 GK - butée gauche - nitrurée - graduation fine en standard	100 N BAR	373 mm	95 mm	600 mm	env. 20 mm	21,80 kg	2-220134.N **234,00 €**	●
Butée et équerre de bridage 600 GK - butée droite - nitrurée - graduation fine en standard	100 N BAR	373 mm	95 mm	600 mm	env. 20 mm	21,80 kg	2-220136.N **234,00 €**	●

MS=Épaisseur; ● = Article produit en stock; ○ = Article produit sur commande; Explications voir page 84

= Résistance à la rayure; 100 = Gruaduation fine; N = Protection contre les projections de soudure; BAR = Protection contre la corrosion

Butée et équerre de bridage 800 GK

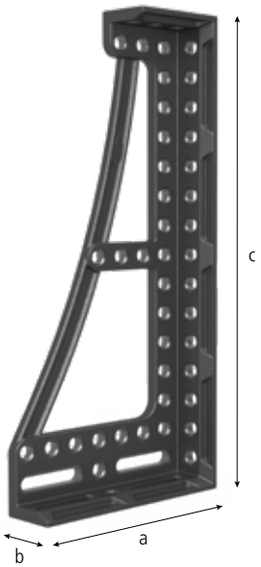

Description:

La butée et équerre de bridage 800 GK permet grâce à la 3ème dimension une multitude de possibilités de bridage. Spécialement conçue pour les pièces lourdes, elle sert de rallonge comme de butée. Cette butée et équerre de bridage est réalisée en fonte GGG40 pour une plus grande stabilité. A commander par paire.

Ligne d'alésages supplémentaires sur la face de contact pour plus de stabilité.



220144.N



220146.N

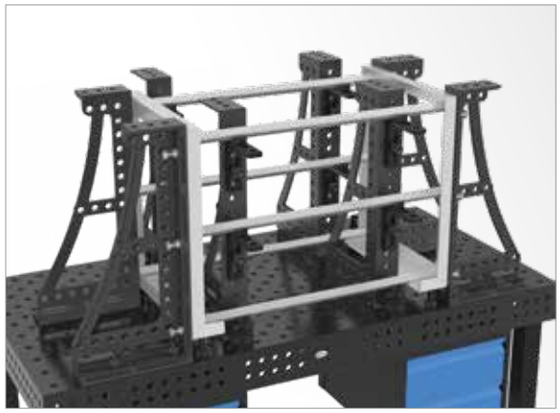



	Longueur: (a)	Largeur: (b)	Hauteur: (c)	MS: (d)	Poids:	Réf.
Butée et équerre de bridage 800 GK - butée gauche - nitrurée - graduation fine en standard	373 mm	95 mm	800 mm	env. 20 mm	25,80 kg	2-220144.N **365,00 €** ●
Butée et équerre de bridage 800 GK - butée droite - nitrurée - graduation fine en standard	373 mm	95 mm	800 mm	env. 20 mm	25,80 kg	2-220146.N **365,00 €** ●

MS=Épaisseur; ● = Article produit en stock; ○ = Article produit sur commande; Explications voir page 84

Poutre en U 200/150

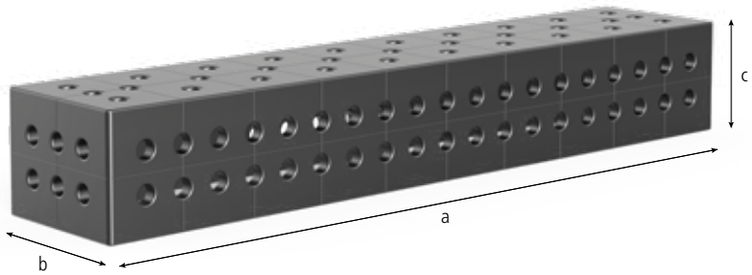

Description:

La poutre en U 200/150 (bandeau 150 mm) est conçue comme rallonge de table, pour montages verticaux mais aussi comme élément de liaison entre 2 tables. Pour cela la poutre est fixée au moyen de boulons de liaison (Réf. 220560.N) avec la table.

Utilisée comme rallonge de table, la poutre doit s'appuyer sur un pied à partir d'une longueur de 1000 mm.

Grâce aux alésages sur 4 faces ou sur 5 faces et le quadrillage diagonal, la poutre offre beaucoup de possibilités de bridage et de montage avec d'autres équerres et butées.

Le quadrillage 100x100 facilite l'orientation.

A partir d'une longueur de 500 mm, toutes les poutres en U présentent des perçages pour le montage de pieds sur la face arrière (sauf 220360.P).

Photos pour toutes les dimensions produits sur www.siegmund.com.

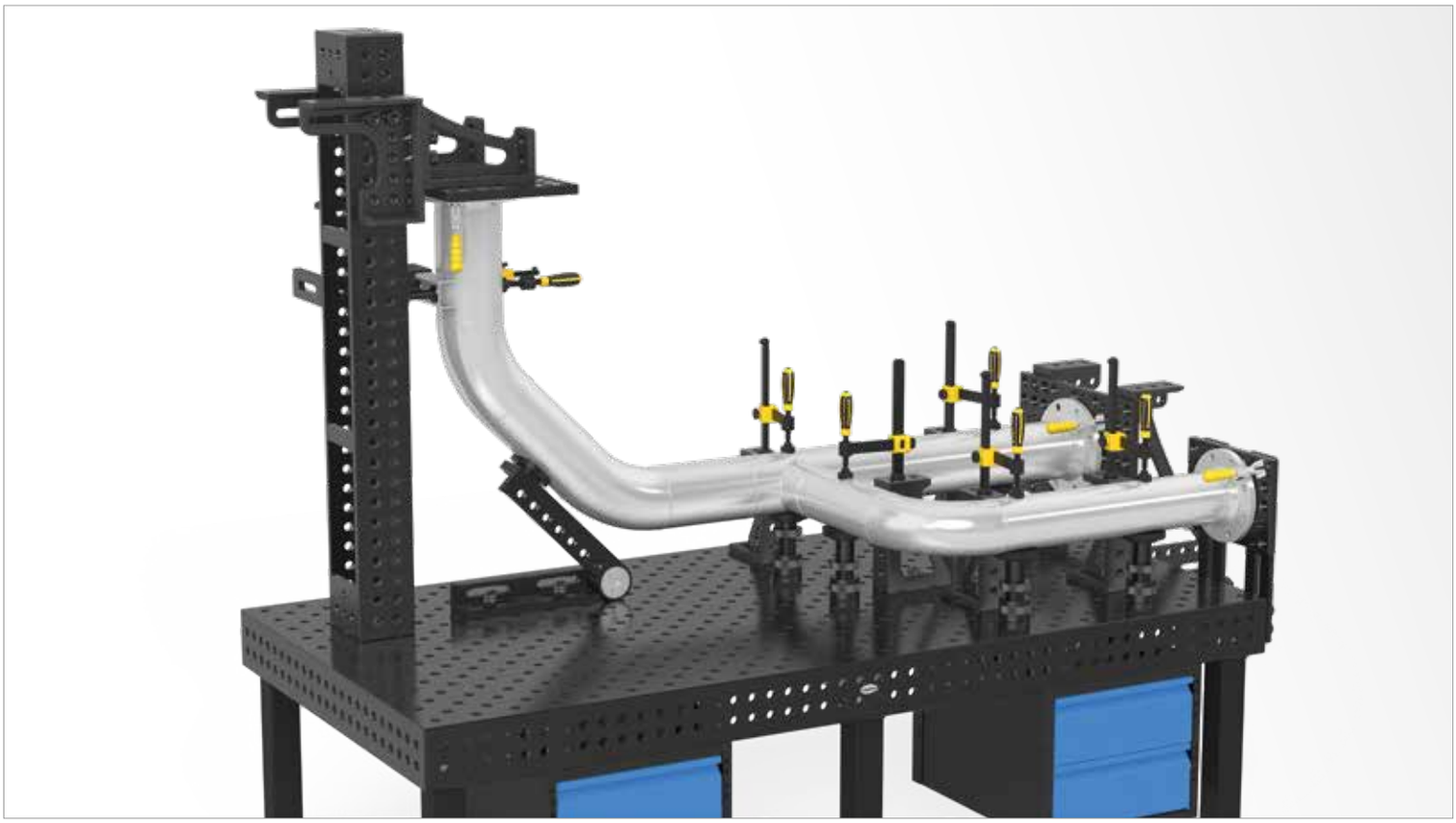

	Longueur: (a)	Largeur: (b)	Hauteur: (c)	MS: (d)	Poids:	nitrurée plasma
Poutre en U 200x200x150 nitrurée plasma	200 mm	200 mm	150 mm	18 mm	env. 19 kg	2-220350.P **310,00 €** ●
Poutre en U 500x200x150 nitrurée plasma	500 mm	200 mm	150 mm	18 mm	env. 43 kg	2-220360.P **401,00 €** ●
Poutre en U 1000x200x150 nitrurée plasma	1000 mm	200 mm	150 mm	18 mm	env. 75 kg	2-220370.P **653,00 €** ●
Poutre en U 1500x200x150 nitrurée plasma	1500 mm	200 mm	150 mm	18 mm	env. 107 kg	2-220380.P **875,00 €** ●
Poutre en U 2000x200x150 nitrurée plasma	2000 mm	200 mm	150 mm	18 mm	env. 141 kg	2-220390.P **1.120,00 €** ●

MS=Épaisseur; ● = Article produit en stock; ○ = Article produit sur commande; Explications voir page 84

Disponible à partir de 5 pièces sans nitruration. Article produit sur commande.





Page 476
Boulon à billes rapide court



Page 476
Boulon à billes rapide long



Page 477
Boulon à billes réglage en hauteur court



Page 477
Boulon à billes réglage en hauteur long



Page 478
Boulon à billes tête plate court



Page 478
Boulon à billes tête plate long



Page 479
Boulon au ras de la table court



Page 479
Boulon au ras de la table long



Page 480
Boulon ajusté



Page 481
Boulon de liaison au ras de la table court



Page 481
Boulon de liaison au ras de la table long



Page 482
Boulon de bridage magnétique 60

Boulons

Rapide et optimisé

Grâce à une mécanique éprouvée, le boulon se fixe et se retire en un tour de main.

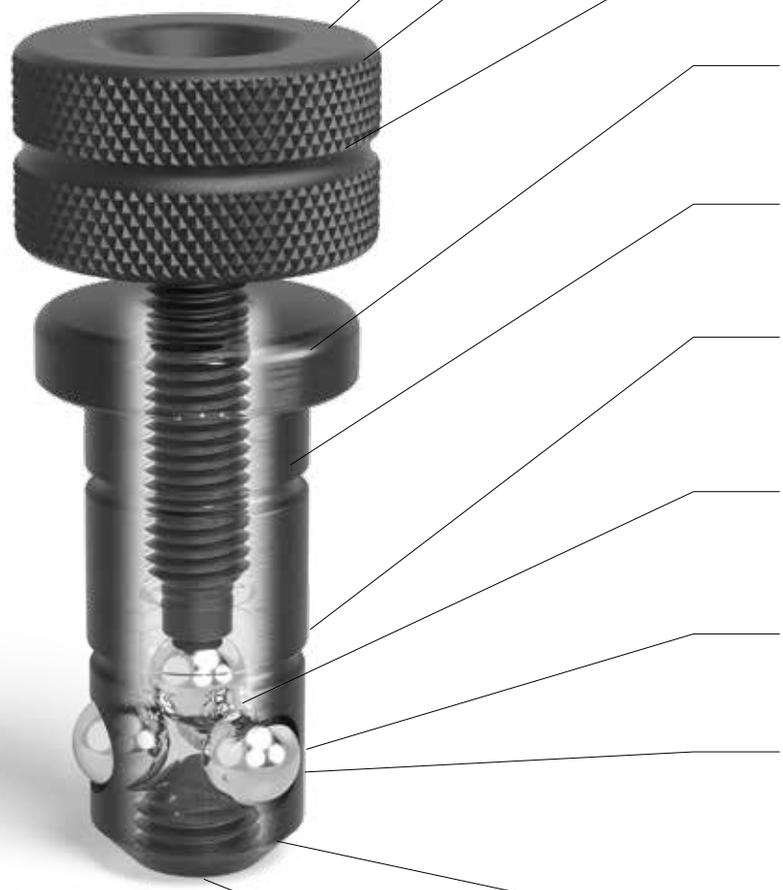

Serrage très rapide grâce à un système multiplicateur de force

Ergonomie optimale de la roue à main: suffisamment de distance entre la roue à main et la pièce assure une prise en main aisée

Surface optimisée pour une prise en main maximale

Surface après trempe, la zone proche des alésages est rectifiée pour une précision maximale

Le corps du boulon en acier allié de qualité pour une résistance maximale

Pas de joint torique nécessaire grâce à la réduction des frottements internes; ce qui évite le blocage lorsque les alésages sont sales.
Si besoin, un joint torique peut se monter

Multiplication de force avec des frottements internes réduits grâce aux 4 billes montées selon le principe du levier. Dans la plupart des cas, le serrage manuel suffit

Grosses billes Ø 9,9 mm, grande surface d'appui, centre de pression au maximum vers l'extérieur

Support sur 3 billes seulement permettant ainsi une répartition optimale de la force selon le principe des 3 points. Pas de joint torique nécessaire au maintien des billes!

Chanfrein permet le bridage en croix

Mécanisme breveté pour nettoyage et remplacement des billes



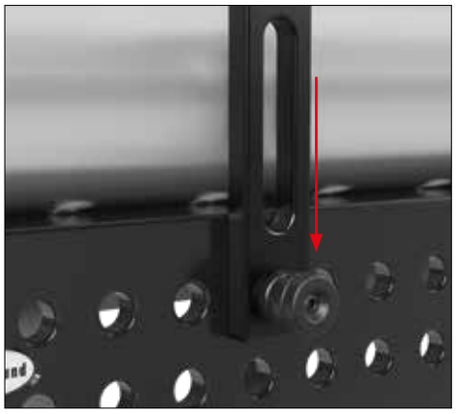

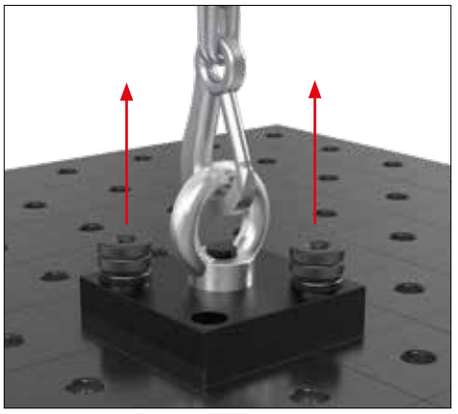

COUPLE DE SERRAGE (AM)

Le couple de serrage décrit la force, avec laquelle le boulon est serré grâce à la clé dynamométrique. Pour un serrage optimale, le couple de serrage ne doit pas dépassé la valeur indiquée.

Le boulon est conçu pour atteindre une force de serrage élevée avec un couple réduit. Ce qui permet un serrage à la main dans la plupart des cas.

AM maxi pour 220510: ≤ 15 Nm

FORCE DE CISAILLEMENT (SK)

Pour le cisaillement, il s'agit de forces, qui agissent sur les cotés de la surface de la section du boulon.

SK maxi pour 220510: ≤ 130 kN

FORCE DE TRACTION (ZK)

Par force de traction, on entend la force, qui agit en tirant sur le boulon fixé.

ZK maxi pour 220510: ≤ 15 kN

Boulon à billes rapide





220510



220512

Description:

Le boulon à billes rapide avec blocage rotatif bruni est la pièce de liaison idéale entre les éléments de la gamme Siegmund. Ce boulon se caractérise par des billes de grande taille, qui en raison d'efforts de pression superficielle faibles n'abiment pas le chanfrein en bout d'alésage. La 4éme bille réduit les forces de frottement et augmente la force transmise par la molette de serrage. La nouvelle version du boulon rapide ne comporte plus de joint mais reste facile à nettoyer.

Ce boulon ne permet PAS de relier des tables entre elles ou des tables et des poutres en U!



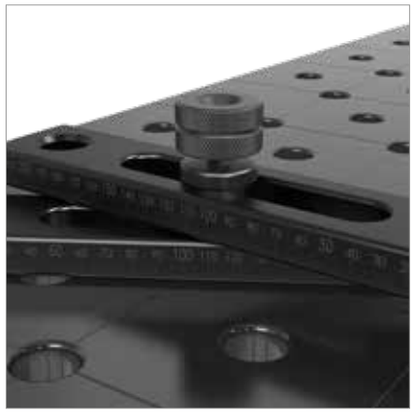

	Longueur: (a)	Ø: (o)	Poids:	SK:	AM:	ZK:	Réf.
Boulon à billes rapide court - bridage de 2 éléments - brunie - avec blocage en rotation	83 mm	22 mm	0,27 kg	130,00 kN	15,00 Nm	15,00 kN	2-220510 **37,00 €** ●
Boulon à billes rapide long - bridage de 3 éléments - brunie - avec blocage en rotation	101 mm	22 mm	0,32 kg	130,00 kN	15,00 Nm	15,00 kN	2-220512 **46,00 €** ●

SK=Force de cisaillement; AM=Couple de serrage; ZK=Force de traction; ● = Article produit en stock; ○ = Article produit sur commande; Explications voir page 84

Boulon à billes réglage en hauteur



Description:

Le boulon à billes réglable en hauteur est la pièce de liaison idéale entre les éléments de la gamme Siegmund. Il est utilisé pour le serrage d'éléments d'épaisseurs différentes. La plage de serrage pour le boulon de serrage court va de 33 à 39 mm et pour le boulon de serrage long de 51 à 57 mm. Les billes de grande taille déplacent le point de convergence des forces de pression et en raison d'efforts de pression de surface faibles n'abiment pas le chanfrein en bout d'alésage. Ceci est un avantage important par rapport à des boulons dont les billes sont de petite taille.

Le boulon réglable en hauteur se serre avec une roue à main intégrée ou une clé six pans de 14 (Réf. 280854).

Ce boulon ne permet PAS de relier des tables entre elles ou des tables et des poutres en U!



220532



220533





	Longueur: (a)	Ø: (o)	Poids:	SK:	AM:	ZK:	Réf.
Boulon à billes réglage en hauteur court - bridage de 2 éléments - brunie	93 mm	22 mm	0,35 kg	150,00 kN	15,00 Nm	15,00 kN	2-220532 **39,00 €** ●
Boulon à billes réglage en hauteur long - bridage de 3 éléments - brunie	111 mm	22 mm	0,41 kg	130,00 kN	15,00 Nm	15,00 kN	2-220533 **48,00 €** ●

SK=Force de cisaillement; AM=Couple de serrage; ZK=Force de traction; ● = Article produit en stock; ○ = Article produit sur commande; Explications voir page 84

Boulon à billes tête plate

Description:

Le boulon à billes à tête plate bruni est surtout utilisé pour le bridage dans des oblongs, afin de gagner de la place.

Idéal pour visseuse sans fil jusqu'à 25 Nm de couple.

Ce boulon ne permet PAS de relier des tables entre elles ou des tables et des poutres en U!







220522 220523



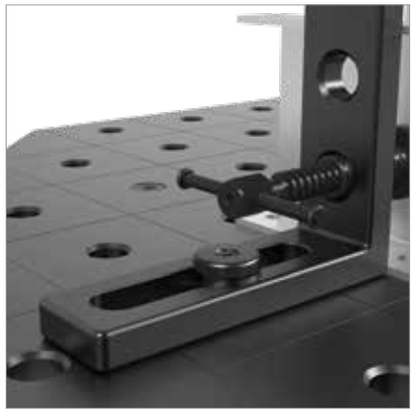

	Longueur: (a)	Ø: (o)	Poids:	SK:	AM:	ZK:	Réf.
Boulon à billes tête plate court - bridage de 2 éléments - brunie	57 mm	22 mm	0,15 kg	130,00 kN	15,00 Nm	15,00 kN	2-220522 **34,00 €** ●
Boulon à billes tête plate long - bridage de 3 éléments - brunie	75 mm	22 mm	0,20 kg	130,00 kN	15,00 Nm	15,00 kN	2-220523 **39,00 €** ●

SK=Force de cisaillement; AM=Couple de serrage; ZK=Force de traction; ● = Article produit en stock; ○ = Article produit sur commande; Explications voir page 84

Boulon au ras de la table

Description:

Le boulon au ras de la table permet une liaison entre 2 éléments sans dépasser de l'épaisseur de table ou d'un élément de bridage. Son principe est le même que pour les autres boulons à 4 billes. Sa tête est noyée dans le lamage. Il ne convient pas pour le bridage dans un oblong.

Ce boulon ne permet PAS de relier des tables entre elles ou des tables et des poutres en U!





220528



220529





	Longueur: (a)	Ø: (o)	Poids:	SK:	AM:	ZK:	Réf.
Boulon au ras de la table court - bridage de 2 éléments - brunie	49 mm	22 mm	0,12 kg	130,00 kN	15,00 Nm	6,00 kN	2-220528 **34,00 €** ●
Boulon au ras de la table long - bridage de 3 éléments - brunie	67 mm	22 mm	0,16 kg	130,00 kN	15,00 Nm	6,00 kN	2-220529 **41,00 €** ●

SK=Force de cisaillement; AM=Couple de serrage; ZK=Force de traction; ● = Article produit en stock; ○ = Article produit sur commande; Explications voir page 84

Boulon ajusté





220540

Description:

Le boulon ajusté sert à ajuster une bride ou une équerre fixée avec un seul boulon de serrage. On peut ainsi remplacer un boulon de serrage avec un boulon ajusté moins cher. De plus, on peut facilement former un angle avec des boulons ajustés, par ex. 90° ou 45°.

Ce boulon ne permet PAS de relier des tables entre elles ou des tables et des poutres en U!





	Longueur: (a)	Ø: (o)	Poids:	Réf.
Boulon ajusté - brunie	56 mm	22 mm	0,21 kg	2-220540 **11,00 €** ●

● = Article produit en stock; ○ = Article produit sur commande; Explications voir page 84

Boulon de liaison au ras de la table

Description:

Le boulon de liaison, conçu spécialement pour une fixation de longue durée de grands éléments Siegmund comme par exemple les tables, les équerres en U.

Grâce à la vis à six pans intérieurs et la capacité d'auto-centrage du boulon, le montage est très simple. La tête du boulon et la vis de fixation présentent un six pans de 10 pour le serrage.

Le boulon de liaison assure une fixation solide et durable. Il n'est pas compatible avec les oblongs.







220560.N 220561

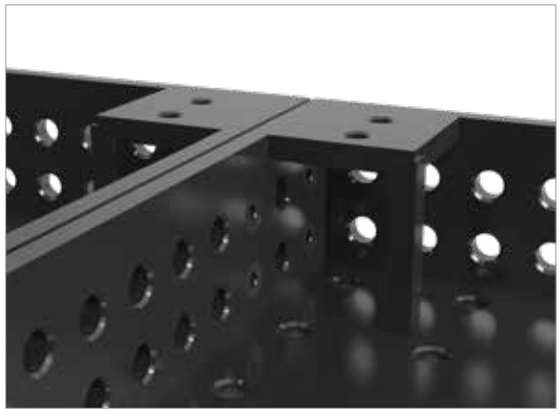



	Longueur: (a)	Ø: (o)	Poids:	SK:	AM:	ZK:	Réf.
Boulon de liaison au ras de la table - bridage de 2 éléments - nitrurée - à six pans intérieurs	36 mm	22 mm	0,06 kg	120,00 kN	15,00 Nm	6,00 kN	2-220560.N **16,00 €** ●
Boulon de liaison au ras de la table long - bridage de 3 éléments - brunie - à six pans intérieurs	54 mm	22 mm	0,12 kg	120,00 kN	15,00 Nm	6,00 kN	2-220561 **21,00 €** ●

SK=Force de cisaillement; AM=Couple de serrage; ZK=Force de traction; ● = Article produit en stock; ○ = Article produit sur commande; Explications voir page 84

= Résistance à la rayure N = Protection contre les projections de soudure BAR = Protection contre la corrosion

Boulon de bridage magnétique

Description:

Le boulon de bridage magnétique permet un bridage rapide sans visser ni utiliser d'outils.
Le boulon magnétique est particulièrement adapté pour des pièces sensibles au serrage comme par exemple des pièces en tôle fine ou des éléments ne présentant pas d'appui pour le serrage comme par exemple des carters fermés en tôle.





220740

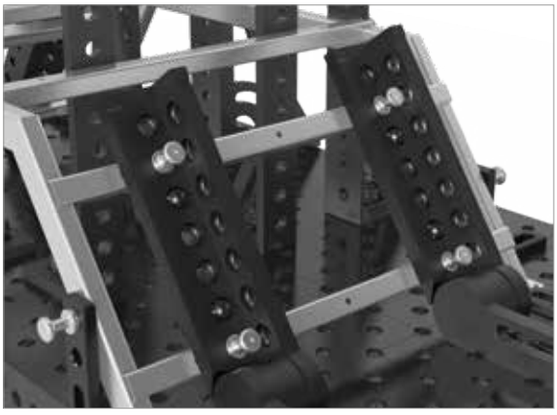



		Longueur: (a)	Ø: (o)	Poids:	Réf.
Boulon de bridage magnétique 60 - Arbre longueur 25 mm - Aluminium	ALU	60 mm	22 mm	0,06 kg	2-220740 **18,00 €** ●

● = Article produit en stock; ○ = Article produit sur commande; Explications voir page 84

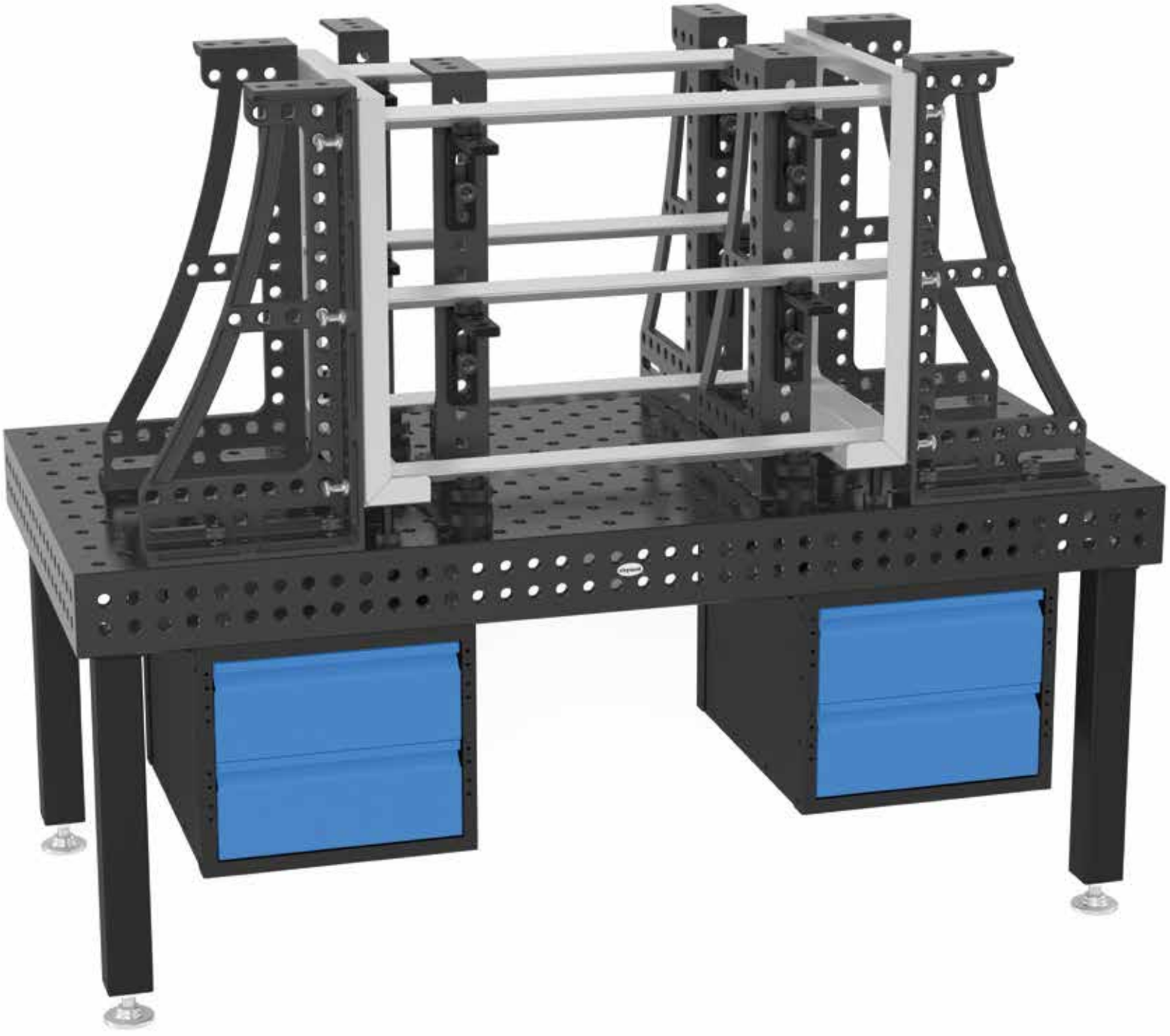

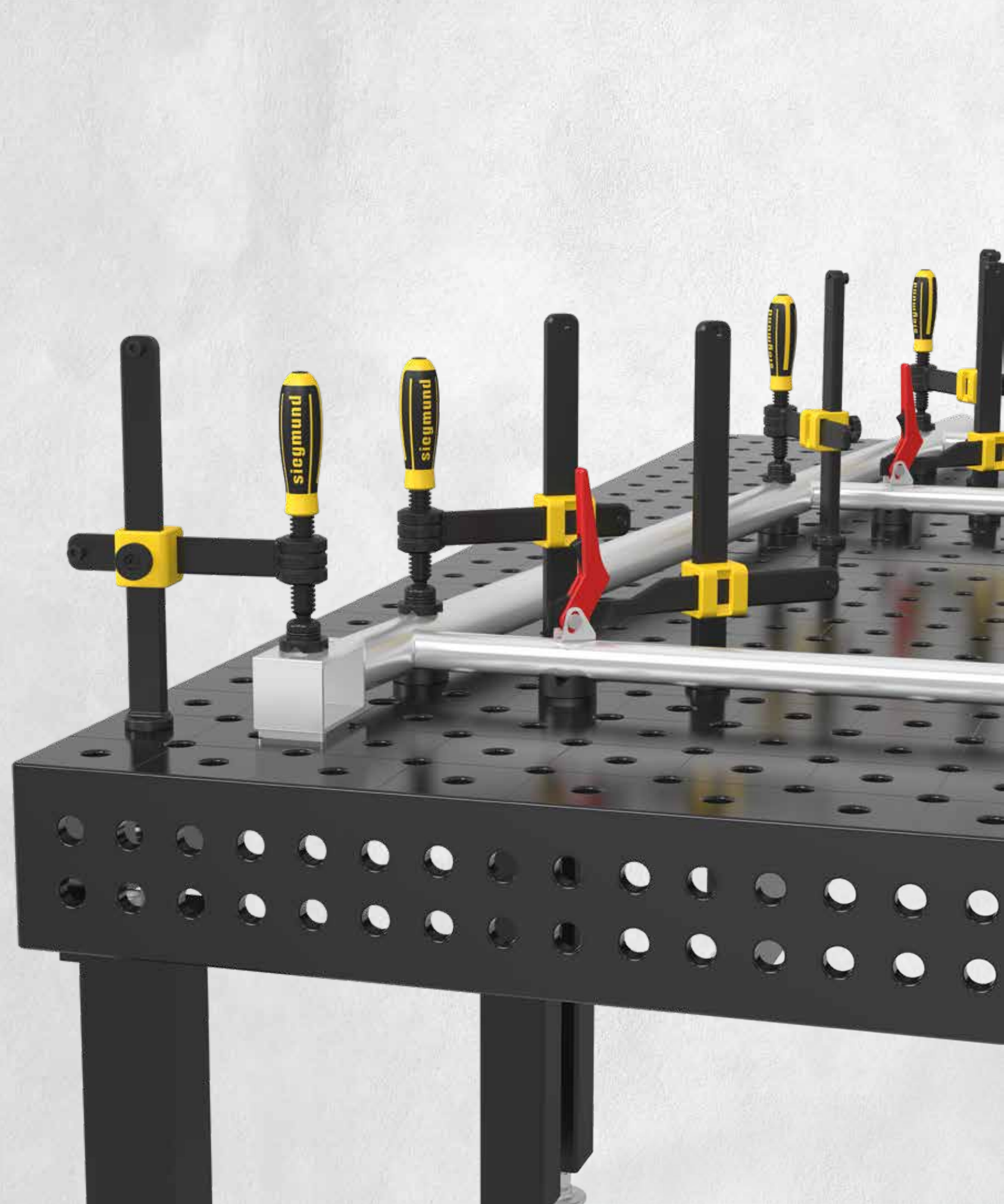
siegmund
siegmund



Page 488
Pince de bridage Professional



Page 490
Pince de bridage Professional 45°/90°



Page 492
Pince de bridage tubulaire Universel



Page 494
Pince de bridage rapide Professional



Page 496
Vé pour pinces de bridage



Page 496
Vé pour pinces de bridage



Page 496
Vé pour pinces de bridage



Page 497
Vé Duo Ø 40



Page 497
Vé Duo Ø 40



Page 497
Vé Duo Ø 40

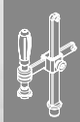

Pinces de bridage & Accessoires

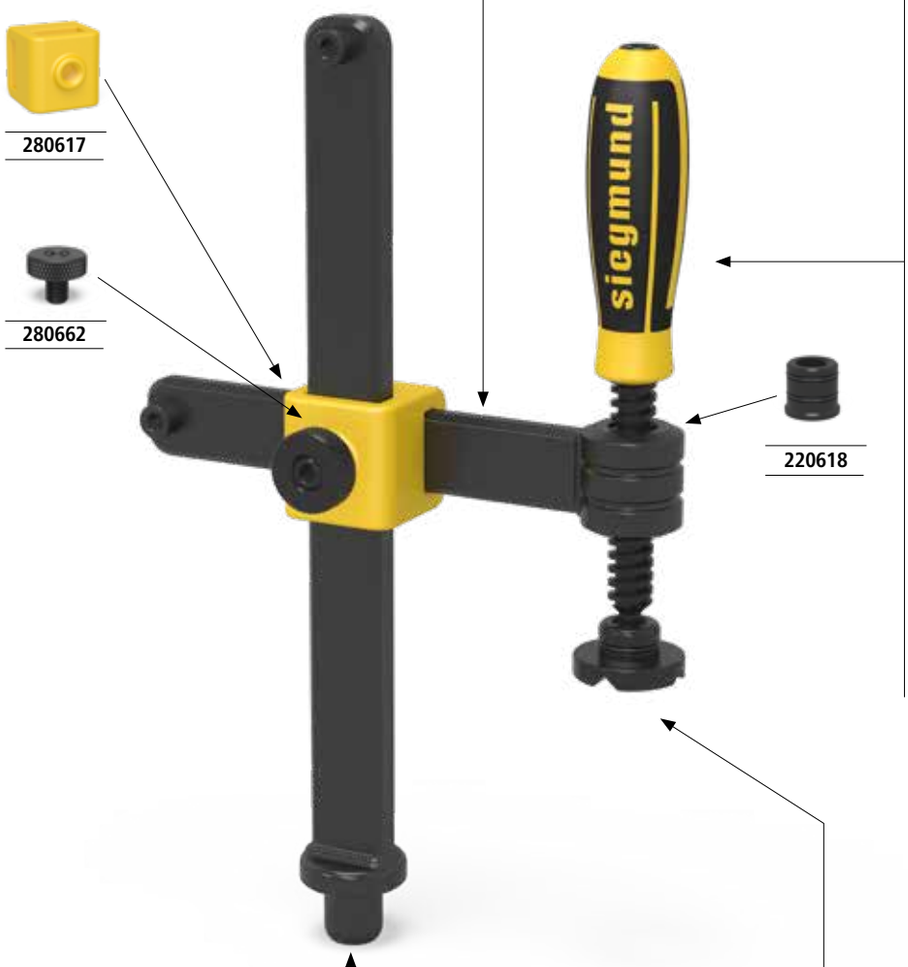

220631
200 mm



220634.2	220634.1	220634
170 mm	135 mm	100 mm



220635.1	220635
150 mm	83 mm

280617

280662

220618



220632
310 mm



Ø 40	220650	220650.A	220650.PA
	brunie	Aluminium	Polyamide



Ø 40	220657.1	220658.E	220659.PA
	brunie	Inox	Polyamide

Pour tous les articles pour la pince 220610.1, voir pages 489. Les vés pour les pinces de bridage à la page 496; 497.



Ø 40	220650 brunie	220650.A Aluminium	220650.PA Polyamide
Ø 40	220657.1 brunie	220658.E Inox	220659.PA Polyamide

Pour tous les articles pour la pince 220604.1, voir pages 493. Les vés pour les pinces de bridage à la page 496; 497.

Pince de bridage Professional

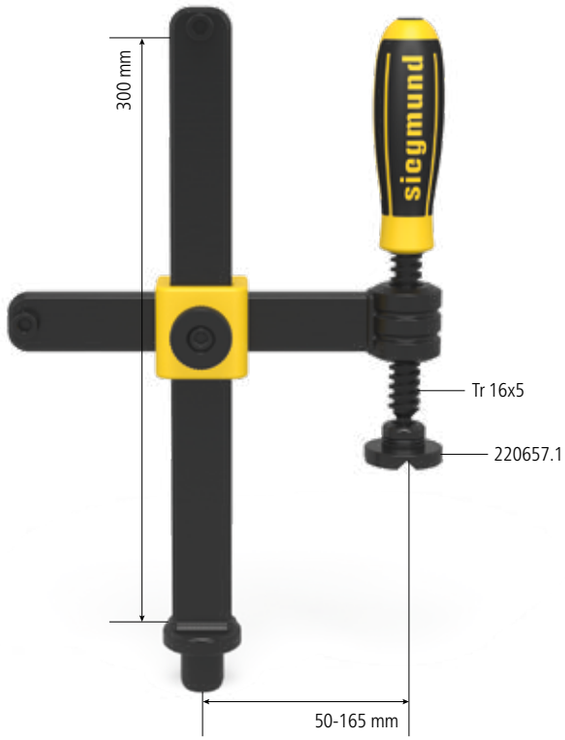

Description:

La pince de bridage Professional est l'outil permettant un serrage rapide, puissant et précis de pièces quelconques. Le positionnement rapide et le démontage en un tour de main font de la pince de bridage un élément très productif du System Siegmund. Pour une mise en place adaptée, le bras horizontal et vertical sont disponibles en dimensions spéciales. La section du bras horizontal est de 30x10 mm et celle du bras vertical de 30x14 mm. Le bras vertical est trempé pour plus de résistance.

Le vé de serrage est interchangeable pour s'adapter à la pièce à brider. Différents vés sont disponibles voir page 496.

Une durée de vie importante et une usure faible sont garanties par le brunissage de la matière et par la possibilité de commander les pièces à l'unité.

La pince de bridage est bloquée en hauteur par simple serrage avec la nouvelle roue à main au niveau de la croix fonte. Grâce à une vis six pans intérieures de 6 en haut du manche, la force de serrage est réglable avec précision grâce à une clé dynamométrique.

Nouveau design - Disponible à partir du 01.01.2019. Nous nous réservons le droit de livrer des pièces ancienne version jusqu'au 01.01.2019.

Les anciennes versions (220610, 220630, 220615, 220604) comportent des pièces issues du système 28. Pièces de rechange pour les anciennes versions voir catalogue page 264.



220610.1



220610.1.S

Version standard	charge maxi:	Poids:	Réf.	
Pince de bridage Professional	5 kN	2,70 kg	2-220610.1 **55,00 €**	●
Pince de bridage Professional longueur spéciale			2-220610.1.S .	○

● = Article produit en stock; ○ = Article produit sur commande; Explications voir page 84

Version standard 220610.1:
composé de 1x 220634, 1x 220631, 1x 220632, 1x 220618, 1x 280617, 1x 280662.N, 1x 220657.1


220634


220635


220631


220632


220618


280617


280662.N

Pièces de rechange, dimensions spéciales et pièces pour une configuration individualisée				
Axe fileté avec poignée - pour 220610.1, 220630.1, 220604.1 - filetage trapézoïdal 16 x 5 mm	100 mm 2-220634 ● **11,00 €**	135 mm 2-220634.1 ● **12,00 €**	170 mm 2-220634.2 ● **13,00 €**	longueur spéciale 2-220634.S ○ ·
Axe fileté avec six pans et levier à bascule - pour 220610.1, 220630.1, 220604.1 - filetage trapézoïdal 16 x 5 mm		83 mm 2-220635 ● **12,00 €**	150 mm 2-220635.1 ● **13,00 €**	longueur spéciale 2-220635.S ○ ·
Bras horizontal - pour 220610.1 - sans bague 220618, merci de commander en plus				200 mm 2-220631 ● **10,00 €**
Bras vertical - pour 220610.1, 220615.1 - le bras vertical est traité				310 mm 2-220632 ● **19,00 €**
Douille filetée - filetage trapézoïdal 16 x 5 mm pour pince de bridage System 22 - pour 220610.1 - brunie				2-220618 ● **7,00 €**
Croix fonte - pour 280610, 280611, 280615, 220610.1, 220615.1 - sans roue à main				45 mm 2-280617 ● **18,00 €**
Roue à main pour croix fonte - pour 280610, 280612, 280630, 280615, 280611, 220610.1, 220630.1, 220615.1				25 mm 2-280662.N ● **8,00 €**

● = Article produit en stock; ○ = Article produit sur commande; Explications voir page 84

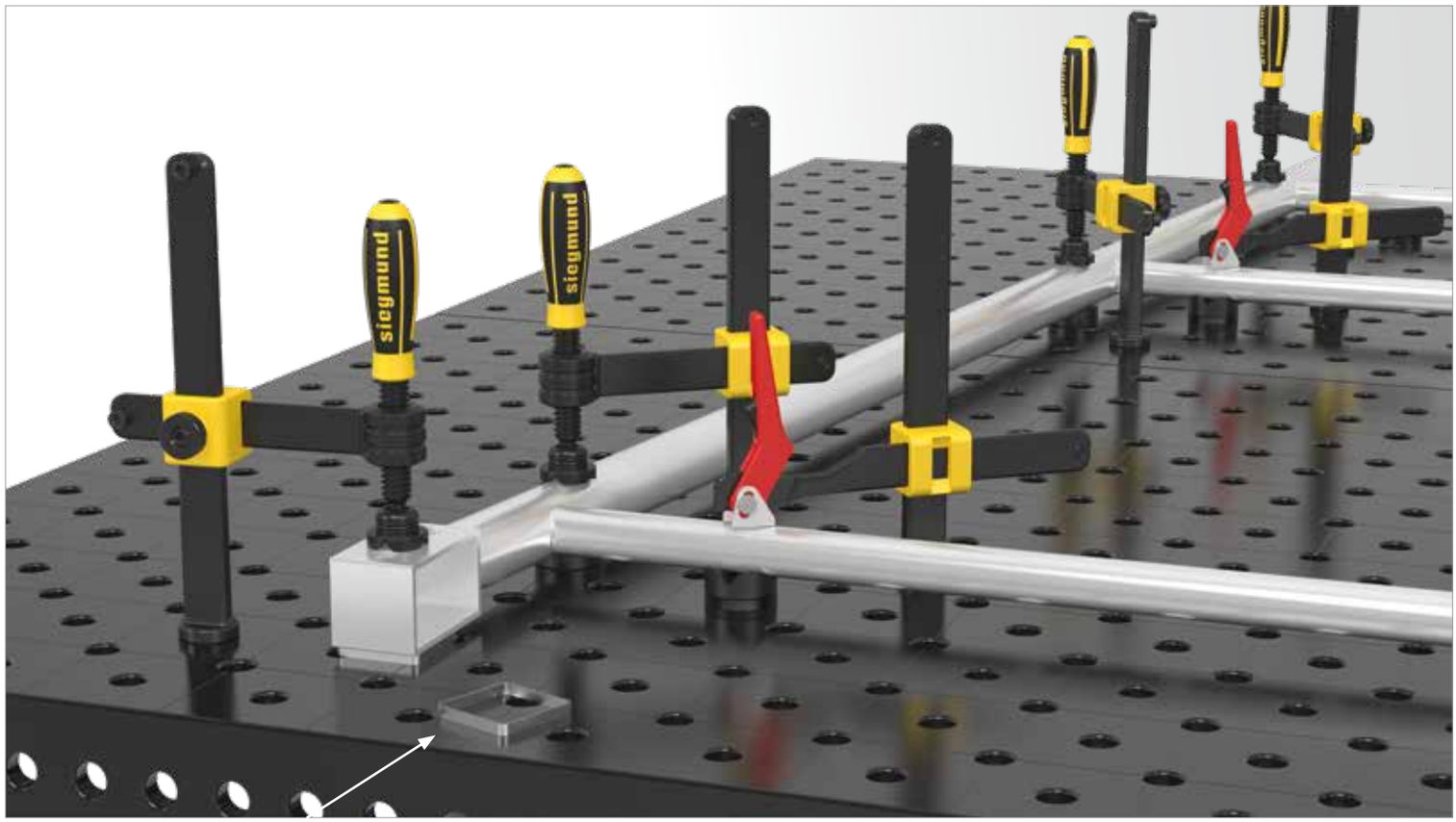

Entretoise réduite en longueur par le client

Pince de bridage Professional 45°/90°

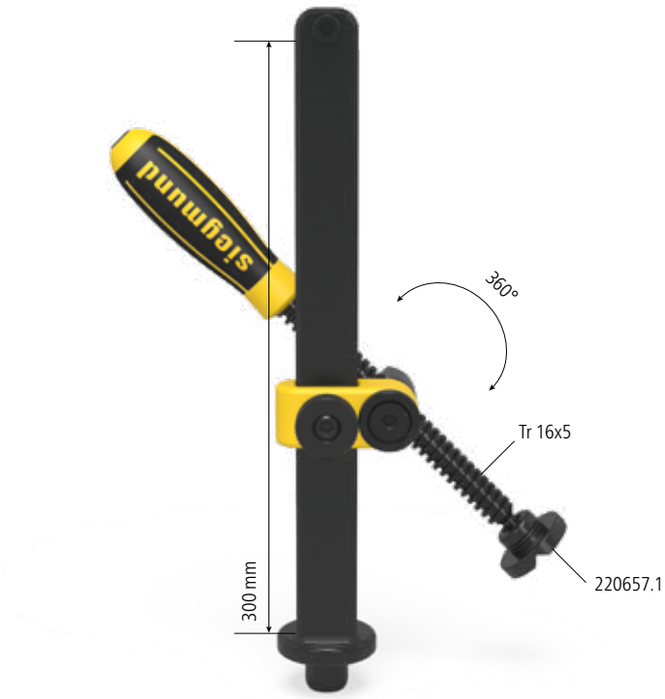

Description:

La pince de bridage Professional 45°/90° remplace avantageusement les pinces à 45° ou 90°, grâce au réglage en rotation en continu de 0° à 360°.

Le prisme est interchangeable pour permettre le bridage d'éléments de soudure anciens. Différents vés sont disponibles voir page 496. La section des fers plats est de 30x14 mm.

Une durée de vie importante et une usure faible sont garanties par le brunissage et par la possibilité de commander les pièces à l'unité.

Avec la nouvelle roue à main, le réglage de hauteur au niveau de la croix en fonte est très rapide. Grâce à une clé dynamométrique, la force de serrage se règle avec précision par une vis six pans en haut sur la poignée.

Nouveau design - Disponible à partir du 01.01.2019. Nous nous réservons le droit de livrer des pièces ancienne version jusqu'au 01.01.2019.

Les anciennes versions (220610, 220630, 220615, 220604) comportent des pièces issues du système 28. Pièces de rechange pour les anciennes versions voir catalogue page 264.



220630.1



220630.1.S

Version standard	charge maxi:	Poids:	Réf.	
Pince de bridage Professional 45°/90°	5 kN	2,21 kg	2-220630.1 **50,00 €**	●
Pince de bridage Professional 45°/90° longueur spéciale			2-220630.1.S .	○

● = Article produit en stock; ○ = Article produit sur commande; Explications voir page 84

Version standard 220630.1:
composé de 1x 220634.1, 1x 220633, 1x 229108, 1x 280617.2, 1x 280662, 1x 289109, 1x 220657.1


220634.2


220635.1


220633


229108


280617.2


280662.N


289109

Pièces de rechange, dimensions spéciales et pièces pour une configuration individualisée								
Axe fileté avec poignée - pour 220610.1, 220630.1, 220604.1 - filetage trapézoïdal 16 x 5 mm	100 mm 2-220634 **11,00 €**	●	135 mm 2-220634.1 **12,00 €**	●	170 mm 2-220634.2 **13,00 €**	●	longueur spéciale 2-220634.S ·	○
Axe fileté avec six pans et levier à bascule - pour 220610.1, 220630.1, 220604.1 - filetage trapézoïdal 16 x 5 mm			83 mm 2-220635 ·	○	150 mm 2-220635.1 **13,00 €**	●	longueur spéciale 2-220635.S ·	○
Bras vertical - pour 220630.1 - le bras vertical est traité							310 mm 2-220633 **19,00 €**	●
Guidage tige filetée - pour 220630.1							42 mm 2-229108 **4,00 €**	●
Croix fonte - pour 280630, 220630.1 - sans roue à main							70 mm 2-280617.2 **18,00 €**	●
Roue à main pour croix fonte - pour 280610, 280612, 280630, 280615, 280611, 220610.1, 220630.1, 220615.1							25 mm 2-280662.N **8,00 €**	●
Disque pour croix fonte - pour 280630, 220630.1 - avec vis noyée M10x25							10 mm 2-289109 **3,00 €**	●

● = Article produit en stock; ○ = Article produit sur commande; Explications voir page 84



Pince de bridage tubulaire Basic Universel

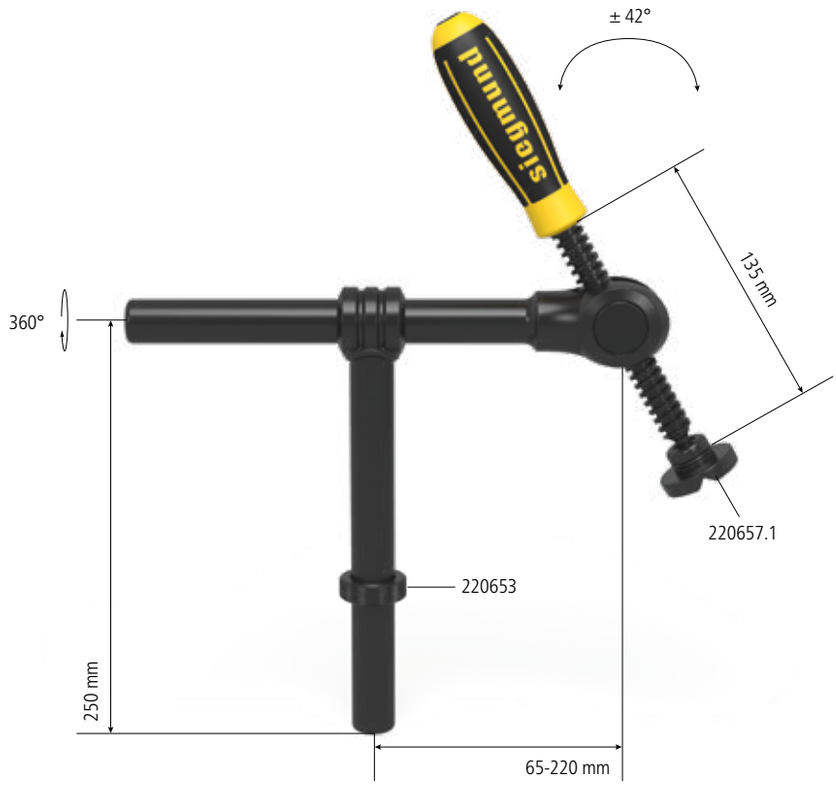

Description:

La pince de bridage tubulaire universelle permet le bridage dans un angle de + / - 42°. Cette pince tubulaire présente les avantages d'une pince standard 45° ou 90° car elle permet le bridage droit ou en angle, ce qui offre de nouvelles possibilités d' utilisation et une zone de bridage plus grande et variable.

Le tube horizontal avec une longueur de 200 mm est réglable en continu et permet en combinaison avec l'axe rotatif un bridage très flexible. Le tube vertical a une longueur de 250 mm.

Le vé est interchangeable pour permettre le bridage d'éléments à souder très différents. Différents vés voir page 496.

Le matériel bruni et la possibilité de commander les pièces à l'unité garantissent une durée de vie longue. Le tube vertical est positionné en hauteur dans les alésages grâce à une bague (Réf. 220653). La pince tubulaire universelle est équipée en standard avec un axe fileté de 135 mm.

Nouveau design - Disponible à partir du 01.01.2019. Nous nous réservons le droit de livrer des pièces ancienne version jusqu'au 01.01.2019.

Les anciennes versions (220610, 220630, 220615, 220604) comportent des pièces issues du système 28. Pièces de rechange pour les anciennes versions voir catalogue page 264.



220604.1



220604.S

Version standard	charge maxi:	Poids:	Réf.	
Pince de bridage tubulaire Universel	1,4 kN	1,91 kg	2-220604.1 **60,00 €**	●
Pince de bridage tubulaire Universel longueur spéciale			2-220604.S .	○

● = Article produit en stock; ○ = Article produit sur commande; Explications voir page 84

Version standard 220604.1:
composé de 1x 220634.1, 1x 220678, 1x 220677, 1x 220679, 1x 220653, 1x 220657.1


220634.1


220635.1


220678


220677


220679


220653

Pièces de rechange, dimensions spéciales et pièces pour une configuration individualisée				
Axe fileté avec poignée - pour 220610.1, 220630.1, 220604.1 - filetage trapézoïdal 16 x 5 mm	100 mm 2-220634 ● **11,00 €**	135 mm 2-220634.1 ● **12,00 €**	170 mm 2-220634.2 ● **13,00 €**	longueur spéciale 2-220634.S ○ ·
Axe fileté avec six pans et levier à bascule - pour 220610.1, 220630.1, 220604.1 - filetage trapézoïdal 16 x 5 mm		83 mm 2-220635 ○ ·	150 mm 2-220635.1 ● **13,00 €**	longueur spéciale 2-220635.S ○ ·
Tube horizontal - pour 220604.1				200 mm 2-220678 ● **16,00 €**
Tube vertical - pour 220604.1				2-220677 ● **17,00 €**
Porte-mandrin - pour 220604.1				42 mm 2-220679 ● **7,00 €**
Bague de réglage - pour 220604.1				2-220653 ● **6,00 €**

● = Article produit en stock; ○ = Article produit sur commande; Explications voir page 84



Pince de bridage rapide Professional

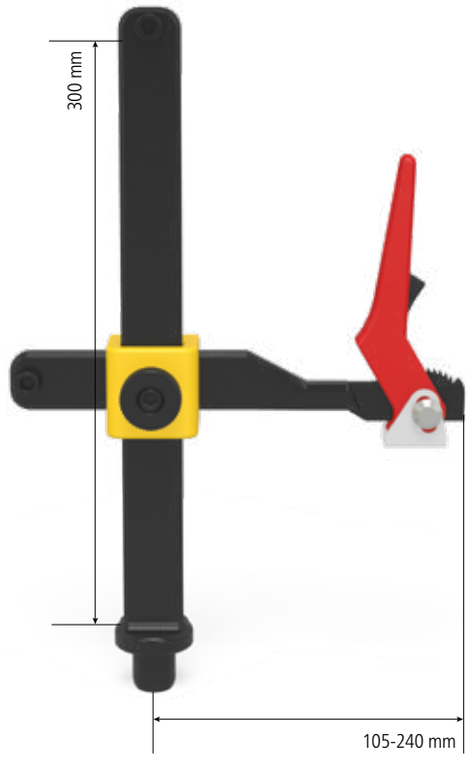

Description:

La pince de bridage rapide Professional permet un serrage rapide et puissant des pièces à souder. Grâce au cliquet, la force de serrage est réglable individuellement. Avec la nouvelle roue à main, le réglage en hauteur est très rapide.

Une durée de vie longue et une grande fonctionnalité sont assurées grâce au brunissage des éléments et à la possibilité de commander les pièces au détail.

La nouvelle roue à main sur la croix en fonte permet un réglage en hauteur en un tour de main. A l'aide du six pans intérieur en haut de la poignée de la pince de bridage, le réglage de la force de serrage est possible avec une clé dynamométrique.

Nouveau design - Disponible à partir du 01.01.2019. Nous nous réservons le droit de livrer des pièces ancienne version jusqu'au 01.01.2019.

Les anciennes versions (220610, 220630, 220615, 220604) comportent des pièces issues du système 28. Pièces de rechange pour les anciennes versions voir catalogue page 264.



220615.1



220615.1.S

Version standard	charge maxi:	Poids:	Réf.	
Pince de bridage rapide Professional	5 kN	2,70 kg	2-220615.1 **84,00 €**	●
Pince de bridage rapide Professional longueur spéciale			2-220615.1.S .	○

● = Article produit en stock; ○ = Article produit sur commande; Explications voir page 84

Version standard 220615.1:
composé de 1x 280637, 1x 220632, 1x 280617, 1x 280662.N



280637



220632



280617



280662.N

Pièces de rechange, dimensions spéciales et pièces pour une configuration individualisée								
Bras horizontal avec serrage rapide - pour 280615, 220615.1	200 mm 2-280637 **47,00 €**	●	350 mm 2-280637.1 **50,00 €**	●	500 mm 2-280637.2 **54,00 €**	●	longueur spéciale 2-280637.S ·	○
Bras vertical - pour 220610.1, 220615.1 - le bras vertical est traité							310 mm 2-220632 **19,00 €**	●
Croix fonte - pour 280610, 280611, 280615, 220610.1, 220615.1 - sans roue à main							45 mm 2-280617 **18,00 €**	●
Roue à main pour croix fonte - pour 280610, 280612, 280630, 280615, 280611, 220610.1, 220630.1, 220615.1							25 mm 2-280662.N **8,00 €**	●

● = Article produit en stock; ○ = Article produit sur commande; Explications voir page 84

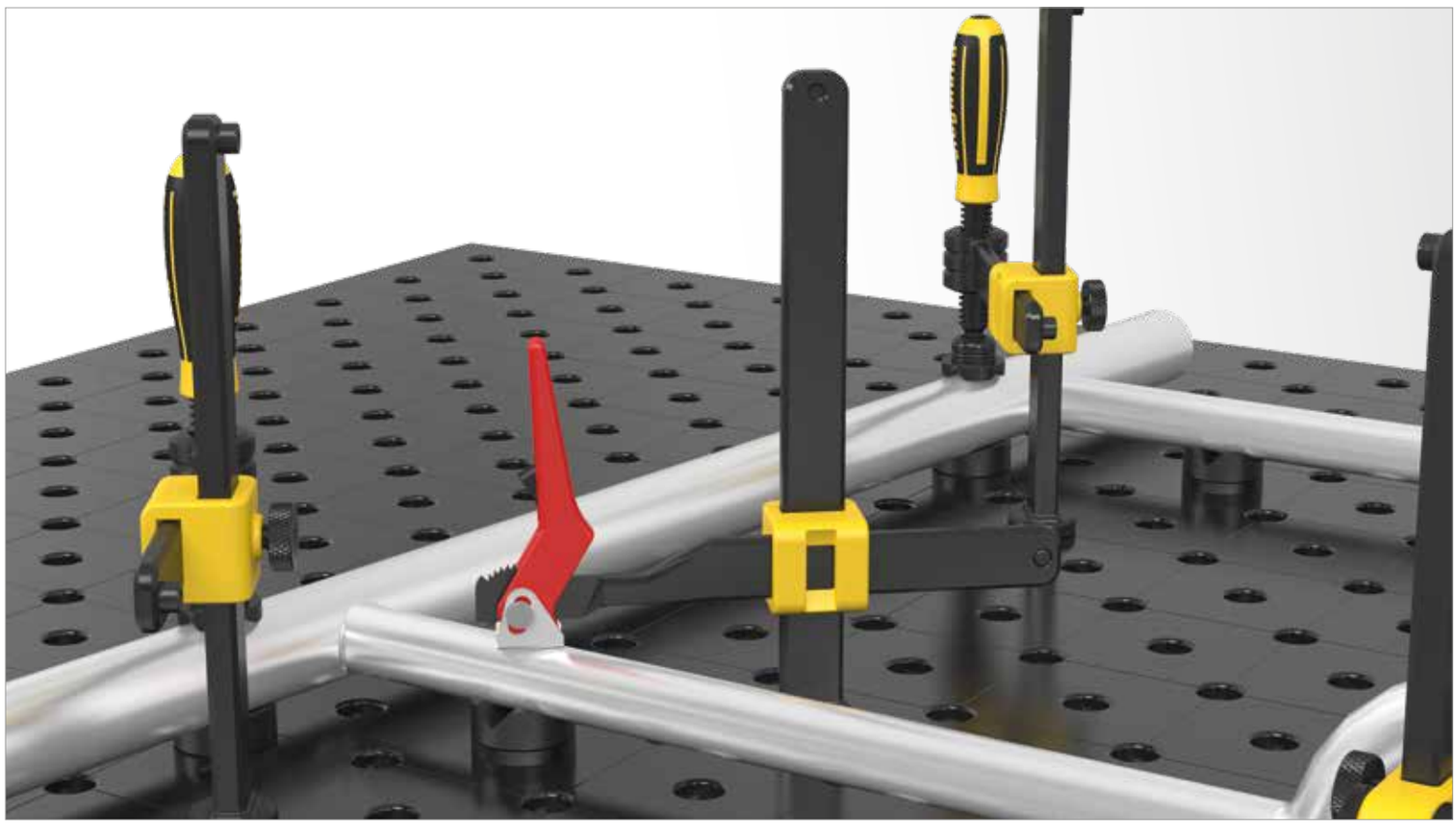

Vé pour pinces de bridage





220657.1



220658.E



220659.PA

Description:

Le vé pour pinces de bridage est l'outil pour travailler vite et augmenter la productivité. Grâce à un appui pendulaire, ce vé permet un contact précis sur la pièce. Le vé pour pince de bridage est conçu aussi bien pour du tube rond ou de section carrée ou rectangle. Le remplacement se fait en tirant sur le vé sans visser et sans outil.

Pour une utilisation sur des pièces sensibles aux rayures, les vés polyamides sont conseillés.

Le prisme polyamide est utilisé pour les surfaces fragiles.

Le vé en inox est utilisé pour des pièces en métal sensibles aux rayures et pour éviter la corrosion.





		Hauteur: (c)	Ø: (o)	Poids:	Réf.	
Vé pour pinces de bridage - brunie - pour broche avec filetage trapézoïdal 16 x 5 mm		20 mm	40 mm	0,05 kg	2-220657.1 **8,00 €**	●
Vé pour pinces de bridage - Inox - pour broche avec filetage trapézoïdal 16 x 5 mm		20 mm	40 mm	0,04 kg	2-220658.E **11,00 €**	●
Vé pour pinces de bridage - Polyamide - pour broche avec filetage trapézoïdal 16 x 5 mm	PA	20 mm	40 mm	0,01 kg	2-220659.PA **8,00 €**	●

● = Article produit en stock; ○ = Article produit sur commande; Explications voir page 84

Vé Duo Ø 40 pour pinces de bridage





220650



220650.A



220650.PA

Description:

Le vé Duo présente une double fonction. Le vé Duo est compatible avec tous les alésages 22 mais aussi avec les pinces de bridage. Le joint torique assure une bonne fixation et une précision de centrage. Le vé de 120° offre une surface d'appui stable pour tous les tubes ronds. Grâce aux bords plats, le vé Duo peut recevoir également des pièces à souder plates.

Le prisme polyamide est utilisé pour les surfaces fragiles.

Le vé polyamide est exclusivement dédié à l'utilisation comme vé d'une pince de bridage.

Disponible à partir du 01.04.2019.





		Hauteur: (c)	Ø: (o)	Poids:	Réf.	
Vé Duo Ø 40 - brunie - pour broche avec filetage trapézoïdal 16 x 5 mm		27 mm	40 mm	0,13 kg	2-220650 **15,00 €**	●
Vé Duo Ø 40 - Aluminium - pour broche avec filetage trapézoïdal 16 x 5 mm	ALU	27 mm	40 mm	0,06 kg	2-220650.A **17,00 €**	●
Vé Duo Ø 40 - Polyamide - pour broche avec filetage trapézoïdal 16 x 5 mm	PA	27 mm	40 mm	0,02 kg	2-220650.PA **16,00 €**	●

● = Article produit en stock; ○ = Article produit sur commande; Explications voir page 84



Page 502
Vé Ø 50 135° avec embout vissé



Page 502
Vé Ø 50 135° avec embout vissé



Page 502
Vé Ø 50 135° avec embout vissé



Page 503
Vé Vario Ø 50 90° / 120° avec embout vissé



Page 503
Vé Vario Ø 50 90° / 120° avec embout vissé



Page 503
Vé Vario Ø 50 90° / 120° avec embout vissé



Page 504
Vé Ø 60 135° avec embout vissé



Page 504
Vé Ø 60 135° avec embout vissé



Page 504
Vé Ø 60 135° avec embout vissé



Page 505
Vé Ø 120 157° avec embout vissé



Page 505
Vé Ø 120 157° avec embout vissé



Page 505
Vé Ø 120 157° avec embout vissé



Page 506
Vé Ø 80 90° avec embout vissé



Page 506
Vé Ø 80 90° avec embout vissé



Page 506
Vé Ø 80 90° avec embout vissé



Page 507
Set support 11-pièces



Page 508
Rallonge vé 25



Page 508
Rallonge vé 50



Page 508
Rallonge vé 100



Page 508
Rallonge vé 150



Page 508
Embout à visser



Page 509
Entretoise réglable en hauteur Ø 80



Page 510
Support réglable en hauteur avec graduation

Vés

Tous les vés System 22 présentent un insert fileté, qui peut être enlevé au besoin.

Avec chaque vé, nous livrons un insert fileté et une vis à tête fraisée.

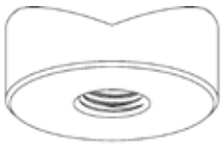

Vé



Insert fileté



Plateau de la table



Vis spéciale

VÉ Ø 50 135°

Page 502

VERSIONS

brunie
Aluminium
Polyamide



220648.1

VÉ VARIO Ø 50 90° / 120°

Page 503

VERSIONS

brunie
Aluminium
Polyamide



220645.1

VÉ Ø 60 135°

Page 504

VERSIONS

brunie
Aluminium
Polyamide



220651.1

VÉ Ø 80 90°

Page 506

VERSIONS

brunie
Aluminium
Polyamide

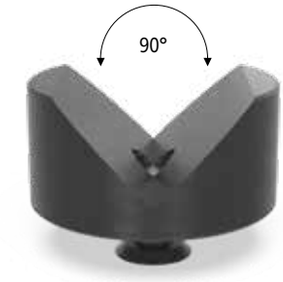

220647.1

VÉ Ø 120 157°

Page 505

VERSIONS

brunie
Aluminium
Polyamide



220652.1

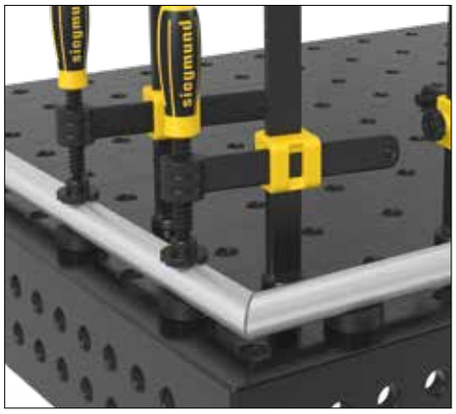

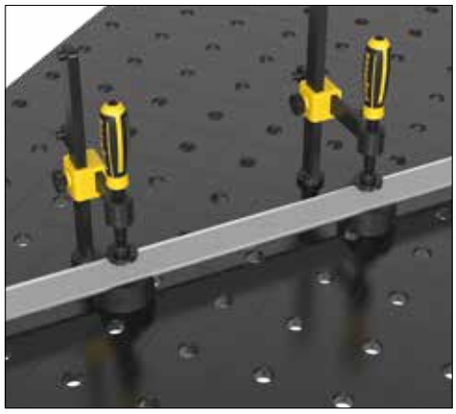

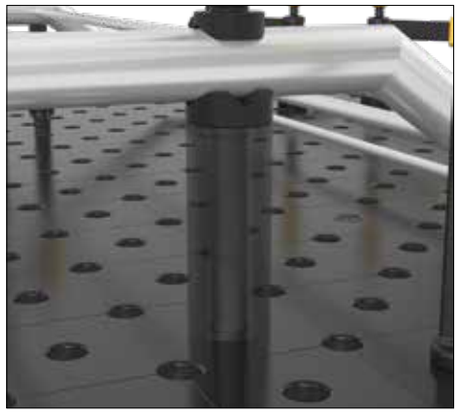

AVEC INSERT DANS L'ALÉSAGE

Le vé avec son insert pour tous les alésages System 22 est utilisable d'une manière universelle et offre une surface d'appui stable pour les tubes.

SANS INSERT SUR LA TABLE

Tous les vés System 22 peuvent être utilisés sans insert et donc positionnés partout sur la table indépendamment des alésages System.

AVEC RALLONGE POUR VÉS

Si besoin, on peut visser la rallonge pour vé. La rallonge permet en combinant avec les rondelles entretoise, un positionnement à différentes hauteurs. En combinant avec l'entretoise réglable, le positionnement en hauteur devient possible en continu.

Voir Set support (Réf. 220821) ou l'entretoise réglable (Réf. 220822).

RALLONGE VÉ

Elle se visse rapidement et facilement dans tous les vés.



Utilisation



220649.3

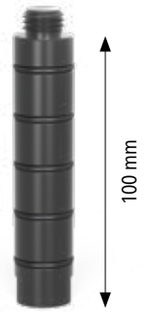

220649.2



220649.1



220649

Vé Ø 50 135° avec embout vissé

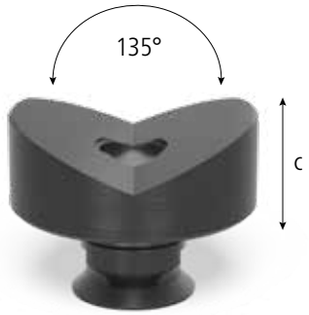



220648.1



220648.1.A



220648.1.PA

Description:

Le Vé Ø 50 135° constitue une surface d'appui solide pour les tubes de diamètre jusqu'à 80 mm.

Le vé avec arbre vissé se fixe dans les alésages grâce à la vis à tête fraisée M10 (Réf. 220649.0). Pour un positionnement quelconque, indépendant du système de quadrillage, l'arbre se dévisse rapidement. Si besoin, le vé se règle en hauteur grâce à une rallonge pour vé.

Le vé polyamide est utilisé pour les surfaces fragiles.

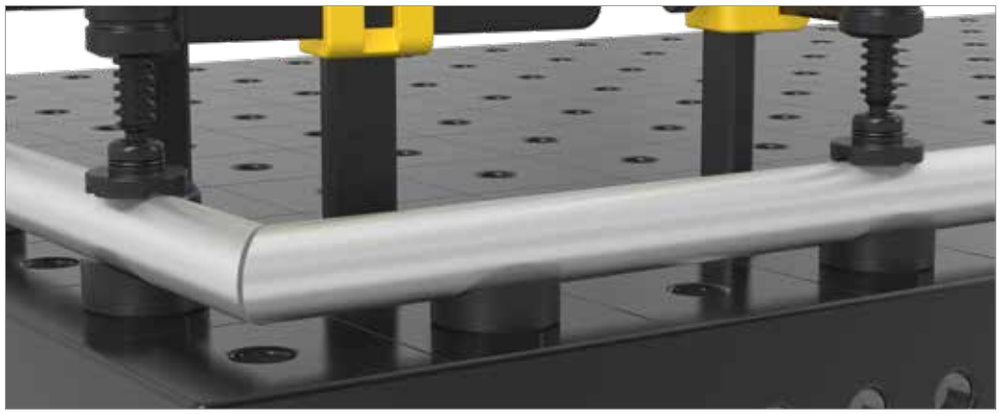



		Hauteur: (c)	Ø: (o)	Poids:	Réf.	
Vé Ø 50 135° avec embout vissé - brunie - filetage M10 pour par ex. Embout pour vé Réf. 220649		20 mm	50 mm	0,26 kg	2-220648.1 **25,00 €**	●
Vé Ø 50 135° avec embout vissé - Aluminium - filetage M10 pour par ex. Embout pour vé Réf. 220649	ALU	20 mm	50 mm	0,16 kg	2-220648.1.A **30,00 €**	●
Vé Ø 50 135° avec embout vissé - Polyamide - filetage M10 pour par ex. Embout pour vé Réf. 220649	PA	20 mm	50 mm	0,08 kg	2-220648.1.PA **32,00 €**	●

● = Article produit en stock; ○ = Article produit sur commande; Explications voir page 84

Vé Ø 50 90° / 120° avec embout vissé

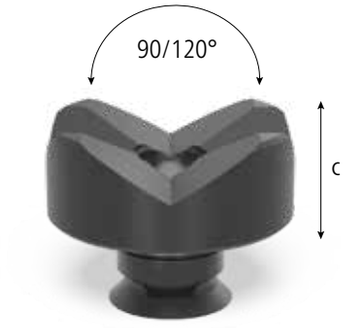



220645.1



220645.1.A



220645.1.PA

Description:

Grâce à son ouverture 90° et 120°, le vé est utilisable aussi bien pour les tubes ronds que pour les tubes carrés sur le champ jusqu'au diamètre 50 mm.

Le vé avec arbre vissé se fixe dans les alésages grâce à la vis à tête fraisée M10 (Réf. 220649.0). Pour un positionnement quelconque, indépendant du système de quadrillage, l'arbre se dévisse rapidement. Si besoin, le vé se règle en hauteur grâce à une rallonge pour vé.

Le vé polyamide est utilisé pour les surfaces fragiles.





		Hauteur: (c)	Ø: (o)	Poids:	Réf.	
Vé Vario Ø 50 90° / 120° avec embout vissé - brunie - filetage M10 pour par ex. Embout pour vé Réf. 220649		20 mm	50 mm	0,30 kg	2-220645.1 **35,00 €**	●
Vé Vario Ø 50 90° / 120° avec embout vissé - Aluminium - filetage M10 pour par ex. Embout pour vé Réf. 220649	ALU	20 mm	50 mm	0,15 kg	2-220645.1.A **35,00 €**	●
Vé Vario Ø 50 90° / 120° avec embout vissé - Polyamide - filetage M10 pour par ex. Embout pour vé Réf. 220649	PA	20 mm	50 mm	0,08 kg	2-220645.1.PA **35,00 €**	●

● = Article produit en stock; ○ = Article produit sur commande; Explications voir page 84

Vé Ø 60 135° avec embout vissé

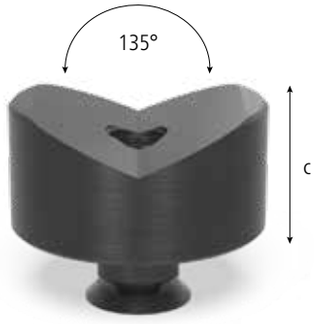



220651.1



220651.1.A



220651.1.PA

Description:

Le vé Ø 60 135° présente une grande fonctionnalité et un design ergonomique. Le vé est spécialement conçu pour les tubes jusqu'au diamètre 80 mm.

Le vé avec arbre vissé se fixe dans les alésages grâce à la vis à tête fraisée M10 (Réf. 220649.0). Pour un positionnement quelconque, indépendant du système de quadrillage, l'arbre se dévisse rapidement. Si besoin, le vé se règle en hauteur grâce à une rallonge pour vé.

Le vé polyamide est utilisé pour les surfaces fragiles.





		Hauteur: (c)	Ø: (o)	Poids:	Réf.	
Vé Ø 60 135° avec embout vissé - brunie - filetage M10 pour par ex. Embout pour vé Réf. 220649		30 mm	60 mm	0,58 kg	2-220651.1 **29,00 €**	●
Vé Ø 60 135° avec embout vissé - Aluminium - filetage M10 pour par ex. Embout pour vé Réf. 220649	ALU	30 mm	60 mm	0,32 kg	2-220651.1.A **32,00 €**	●
Vé Ø 60 135° avec embout vissé - Polyamide - filetage M10 pour par ex. Embout pour vé Réf. 220649	PA	30 mm	60 mm	0,13 kg	2-220651.1.PA **35,00 €**	●

● = Article produit en stock; ○ = Article produit sur commande; Explications voir page 84

Vé Ø 120 157° avec embout vissé

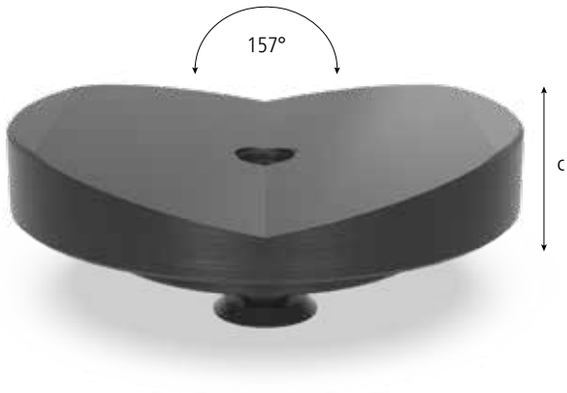



220652.1



220652.1.A



220652.1.PA

Description:

Le vé diamètre 120 offre de nombreuses fonctionnalités. Le vé de 157° est spécialement conçu pour les tubes de gros diamètre jusqu'à 400 mm. Il offre une surface d'appui stable pour tous les tubes ronds.

Le vé avec arbre vissé se fixe dans les alésages grâce à la vis à tête fraisée M10 (Réf. 220649.0). Pour un positionnement quelconque, indépendant du système de quadrillage, l'arbre se dévisse rapidement. Si besoin, le vé se règle en hauteur grâce à une rallonge pour vé.

Le vé polyamide est utilisé pour les surfaces fragiles.

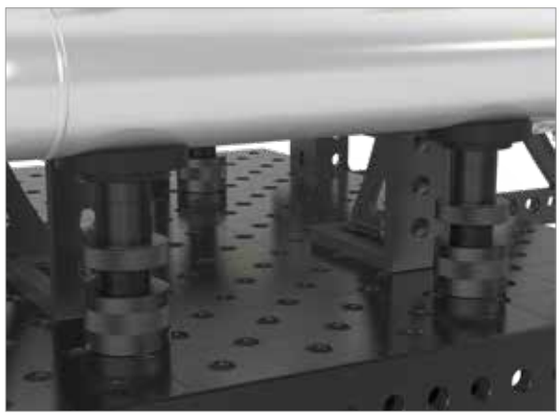



		Hauteur: (c)	Ø: (o)	Poids:	Réf.	
Vé Ø 120 157° avec embout vissé - brunie - filetage M10 pour par ex. Embout pour vé Réf. 220649		30 mm	120 mm	1,74 kg	2-220652.1 **44,00 €**	●
Vé Ø 120 157° avec embout vissé - Aluminium - filetage M10 pour par ex. Embout pour vé Réf. 220649	ALU	30 mm	120 mm	0,91 kg	2-220652.1.A **58,00 €**	●
Vé Ø 120 157° avec embout vissé - Polyamide - filetage M10 pour par ex. Embout pour vé Réf. 220649	PA	30 mm	120 mm	0,30 kg	2-220652.1.PA **63,00 €**	●

● = Article produit en stock; ○ = Article produit sur commande; Explications voir page 84

ALU = Aluminium PA = Polyamide

Vé Ø 80 90° avec embout vissé

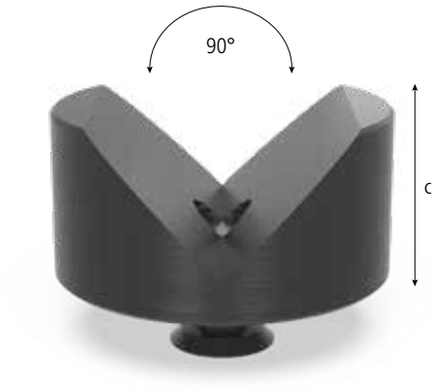



220647.1



220647.1.A



220647.1.PA

Description:

Le vé Ø 80 90° présente un appui stable pour les tubes jusqu' au diamètre 100 mm et pour les tubes carrés ou rectangles.

Le vé avec arbre vissé se fixe dans les alésages grâce à la vis à tête fraisée M10 (Réf. 220649.0). Pour un positionnement quelconque, indépendant du système de quadrillage, l'arbre se dévisse rapidement. Si besoin, le vé se règle en hauteur grâce à une rallonge pour vé.

Le vé polyamide est utilisé pour les surfaces fragiles.





		Hauteur: (c)	Ø: (o)	Poids:	Réf.	
Vé Ø 80 90° avec embout vissé - brunie - filetage M10 pour par ex. Embout pour vé Réf. 220649		40 mm	80 mm	1,07 kg	2-220647.1 **34,00 €**	●
Vé Ø 80 90° avec embout vissé - Aluminium - filetage M10 pour par ex. Embout pour vé Réf. 220649	ALU	40 mm	80 mm	0,57 kg	2-220647.1.A **39,00 €**	●
Vé Ø 80 90° avec embout vissé - Polyamide - filetage M10 pour par ex. Embout pour vé Réf. 220649	PA	40 mm	80 mm	0,20 kg	2-220647.1.PA **41,00 €**	●

● = Article produit en stock; ○ = Article produit sur commande; Explications voir page 84

Set support 11-pièces

Description:

Le Set support 11 pièces permet de réaliser un positionnement en hauteur variable. Les différentes rondelles offrent la possibilité de varier la hauteur de 1-100 mm. Pour permettre un réglage simple et précis la plus petite comporte 1 mm d'épaisseur et les cotes sont marquées sur les différentes rondelles. A l'aide d'un joint torique, le réglage devient facile et précis. Le Set support est compatible avec tous les alésages Système et le filetage M10 sur l'intérieur des rondelles permet de fixer des éléments spécifiques client ou des vés.





220821



220821.1



220821.2

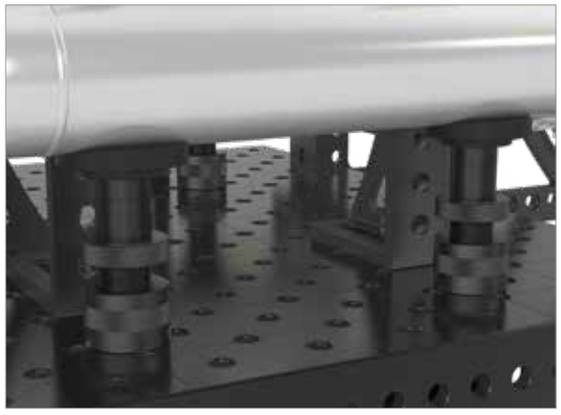

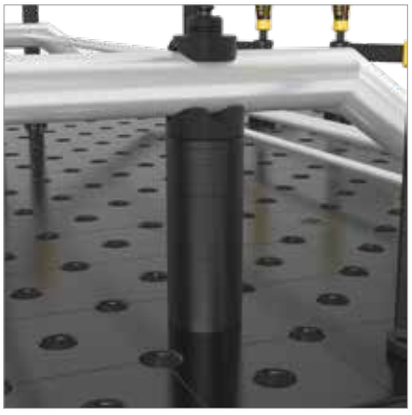

	Hauteur: (c)	Ø: (o)	Poids:	Réf.	
Set support 11-pièces - brunie	125 mm	50 mm	2,01 kg	2-220821 **41,00 €**	●
Tour-Multi-bridage - brunie	125 mm	50 mm	0,39 kg	2-220821.1 **20,00 €**	●
Jeu de rondelles - Épaisseur des rondelles: 1 / 2 / 3 / 4 / 5 mm 10 / 20 / 40 / 50 mm rondelle 1/10" soit 2,54 mm comprise		50 mm	1,62 kg	2-220821.2 **21,00 €**	●

● = Article produit en stock; ○ = Article produit sur commande; Explications voir page 84

Rallonge vé

Description:

La rallonge pour vé permet un positionnement ajustable en continu en combinant avec des entretoises ou des rondelles (voir Réf. 220821 ou 220822). La rallonge pour vé se visse sans problème sur tous les vés.

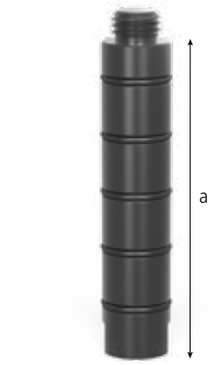



220649



220649.1



220649.2



220649.3



220669

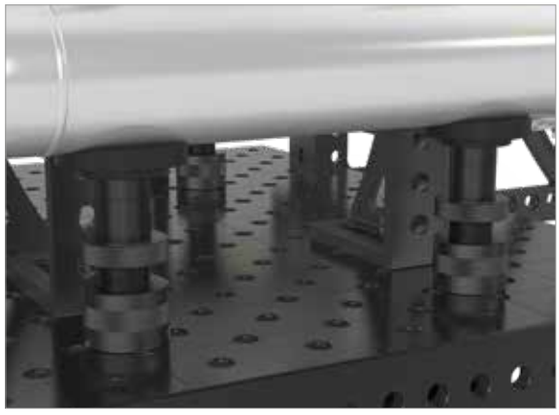

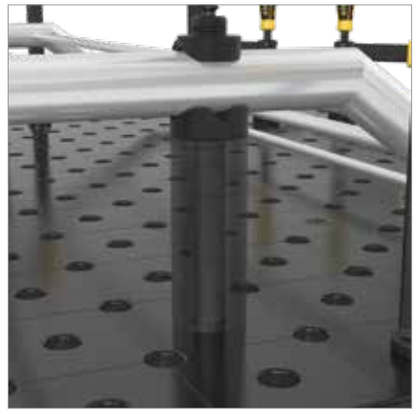

	Longueur: (a)	Ø: (o)	Poids:	Réf.
Rallonge vé 25 - brunie	25 mm	22 mm	0,07 kg	2-220649 **8,00 €** ●
Rallonge vé 50 - brunie	50 mm	22 mm	0,14 kg	2-220649.1 **16,00 €** ●
Rallonge vé 100 - brunie	100 mm	22 mm	0,28 kg	2-220649.2 **19,00 €** ●
Rallonge vé 150 - brunie	150 mm	22 mm	0,42 kg	2-220649.3 **21,00 €** ●
Embout à visser - brunie	12 mm	22 mm	0,04 kg	2-220669 **7,00 €** ●

● = Article produit en stock; ○ = Article produit sur commande; Explications voir page 84

Toutes les pièces sont disponibles en version aluminium ou polyamide sur demande.

Entretoise réglable en hauteur

Description:

L'entretoise réglable en hauteur permet un réglage de hauteur de 75 à 110 mm.
En combinaison avec les rallonges pour vés et le jeu de rondelles, l'amplitude de réglage en hauteur peut être nettement augmentée.





220822

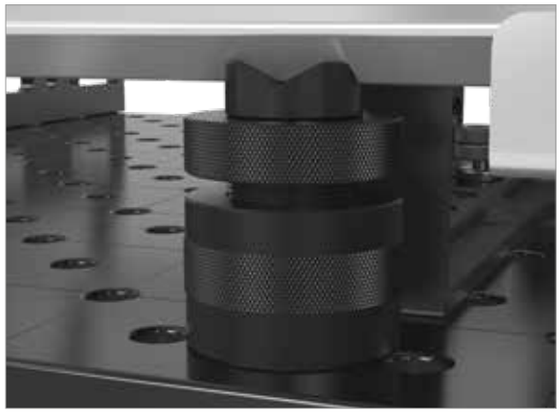

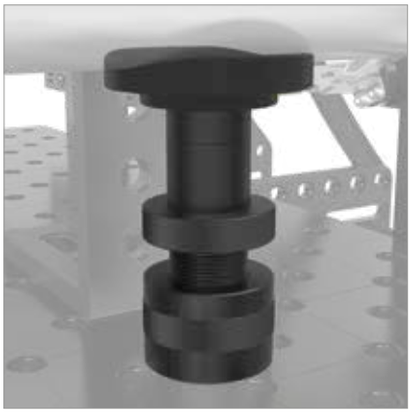

	Hauteur: (c)	Ø: (o)	Poids:	Réf.	
Entretoise réglable en hauteur Ø 80 - brunie	75-110 mm	80 mm	2,44 kg	2-220822 **52,00 €**	●

● = Article produit en stock; ○ = Article produit sur commande; Explications voir page 84

Support réglable en hauteur avec graduation



220824

Description:

Le support réglable en hauteur avec graduation permet une surface de dépose robuste et s'adapte à tous nos systèmes d'alésages.

Disponible à partir du 01.04.2019.

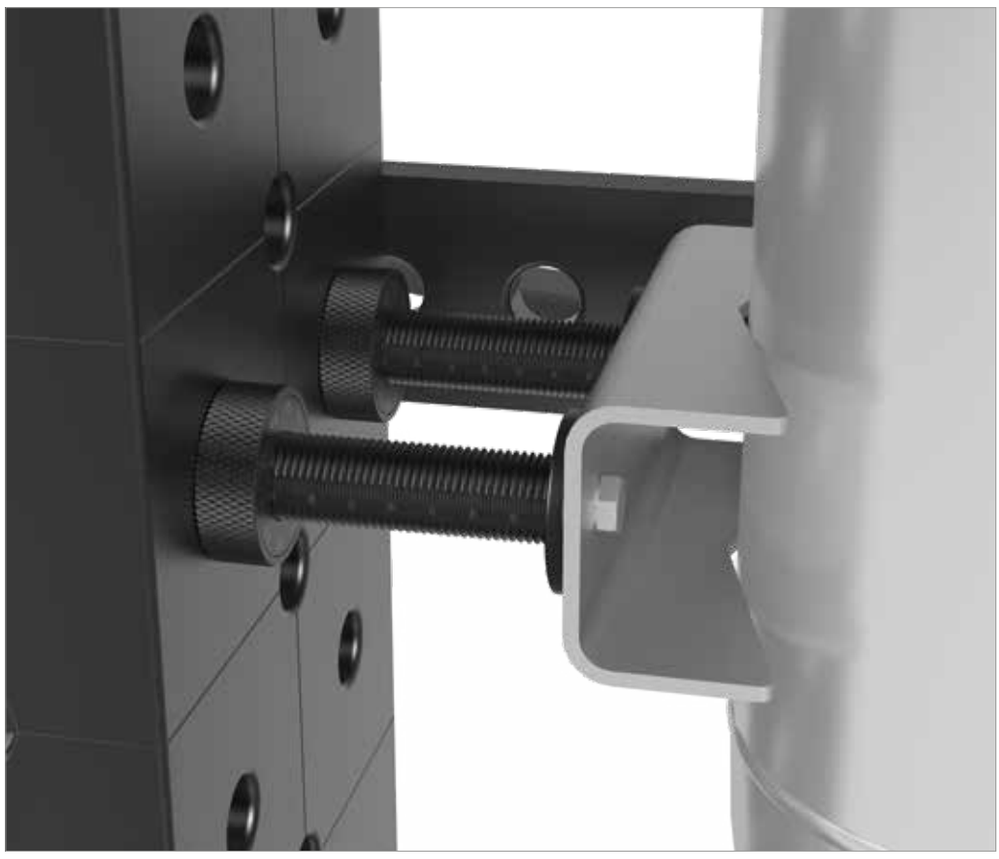



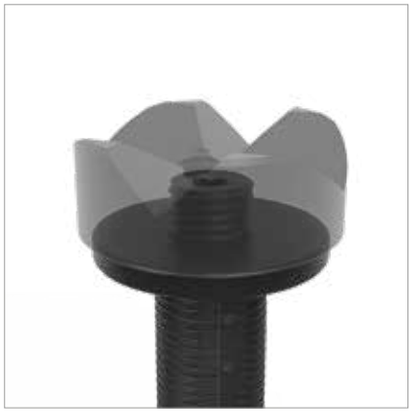



	Longueur: (a)	Ø: (o)	Poids:	Réf.
Support réglable en hauteur avec graduation - inclus Goupille filetée	134 mm	45 mm	0,52 kg	2-220824 **41,00 €** ●

● = Article produit en stock; ○ = Article produit sur commande; Explications voir page 84

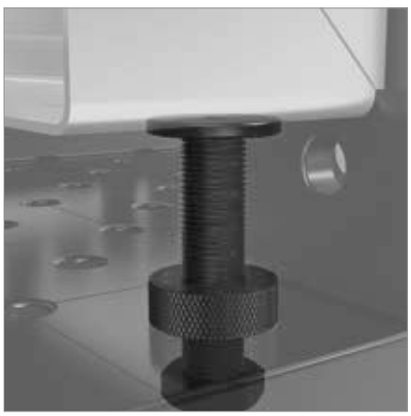

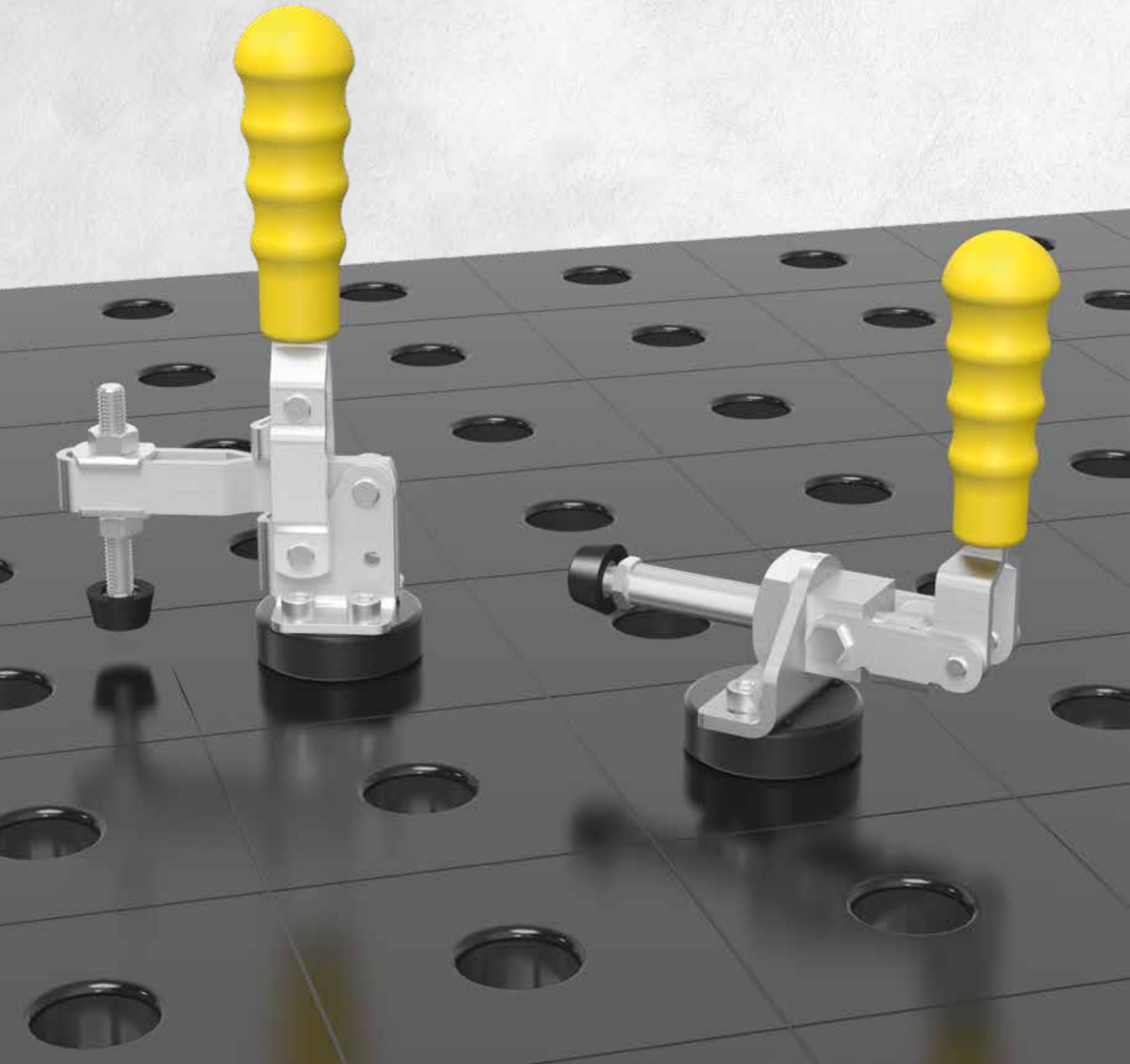



Page 514

Pince de bridage verticale avec adaptateur



Page 515

Pince de bridage horizontale avec adaptateur



Page 516

Adaptateur avec trous Ø 50 / 15 pour pinces de bridage rapides

Pince de bridage verticale avec adaptateur

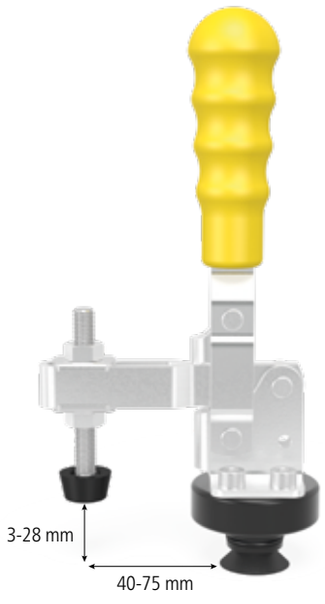



220705



009082

Description:

La pince de bridage verticale avec adaptateur est utilisable avec tous les alésages 22. La fonction la plus intéressante consiste dans la combinaison de cette pince avec la bride universelle Réf. 220420.N.

D'autres sauterelles sont disponibles sur internet: www.siegmund.com





	Poids:	Réf.	
Pince de bridage verticale avec adaptateur	0,64 kg	2-220705 **39,00 €**	●
Pince de bridage verticale	0,39 kg	2-009082 **25,00 €**	●

● = Article produit en stock; ○ = Article produit sur commande; Explications voir page 84

Pince de bridage horizontale avec adaptateur

Description:

La pince de bridage horizontale avec adaptateur est utilisable dans tous les alésages 22.
La fonction la plus intéressante consiste dans la combinaison de cette pince avec la bride universelle Réf. 220420.N.

D'autres sauterelles sont disponibles sur internet: www.siegmund.com

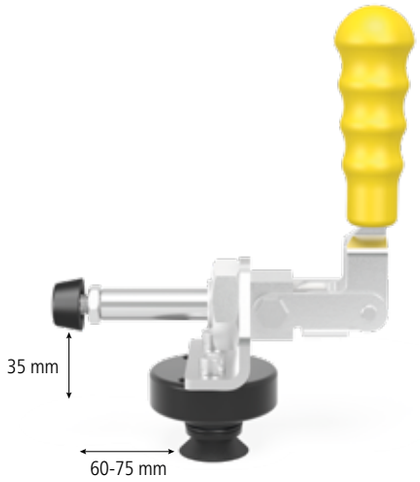



220710



009083



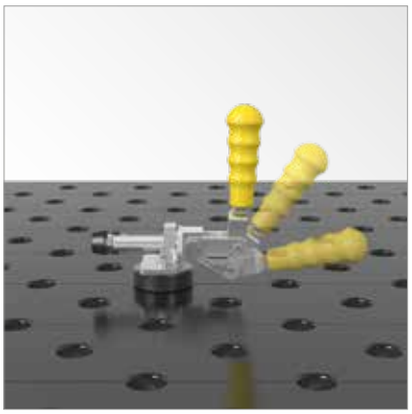

	Poids:	Réf.
Pince de bridage horizontale avec adaptateur	0,64 kg	2-220710 **47,00 €** ●
Pince de bridage horizontale	0,40 kg	2-009083 **29,00 €** ●

● = Article produit en stock; ○ = Article produit sur commande; Explications voir page 84

Adaptateur avec trous

Description:

L'adaptateur avec trous est compatible avec tous les alésages 22. Le centrage est facilité par un joint torique.

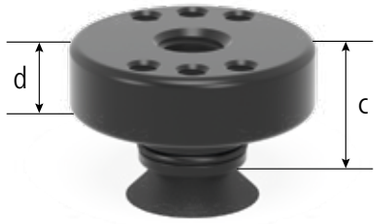



220715





	Hauteur: (c)	Ø: (o)	MS: (d)	Poids:	Réf.
Adaptateur avec trous Ø 50 / 15 - pour pinces de bridage rapides - brunie	26 mm	50 mm	15 mm	0,22 kg	2-220715 **13,00 €** ●

MS=Épaisseur; ● = Article produit en stock; ○ = Article produit sur commande; Explications voir page 84

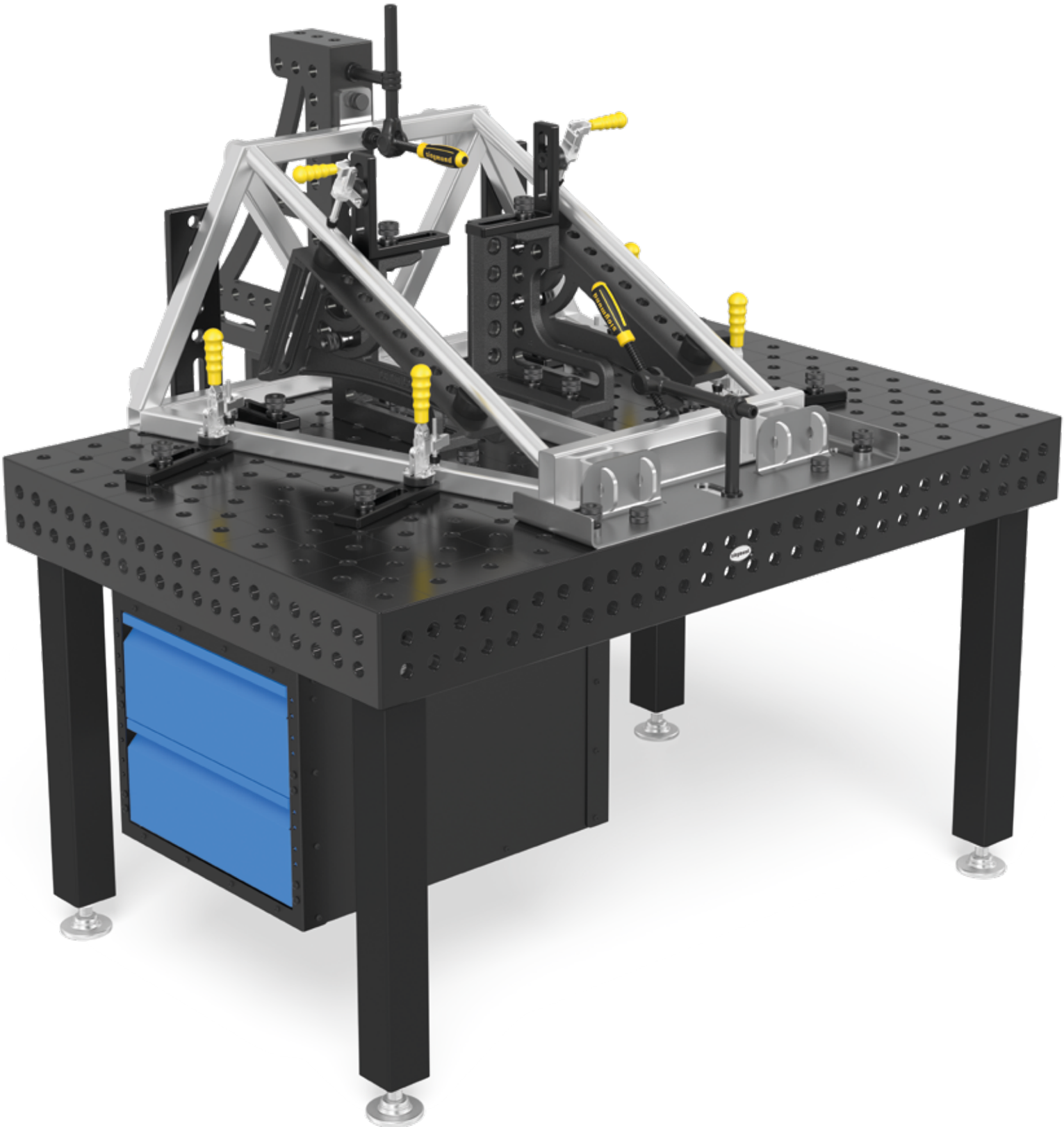

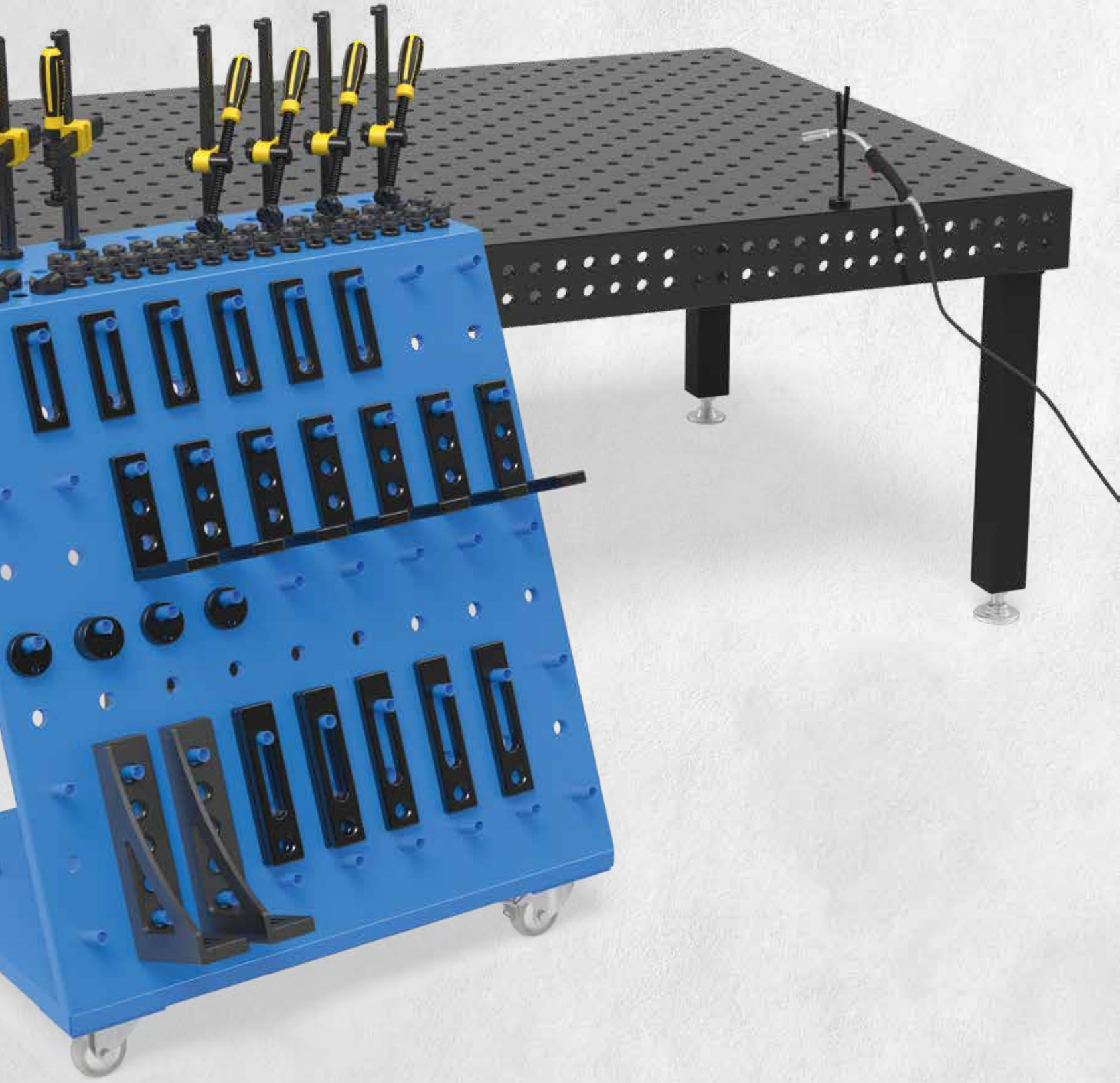



Page 520
Sub Table Box pour Système 22



Page 522
Chariot pour accessoires



Page 523
Cloison de protection soudure



Page 524
Brosse Ø 24 avec protection



Page 525
Clé à six pans 5



Page 526
Prise de masse Confort



Page 527
Support de torche de soudure

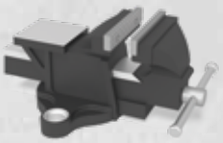

Page 528
**Étau standard 125
pour Système 16 / 22 / 28**



Page 528
**Étau adaptable 125
pour Système 16 / 22 / 28**

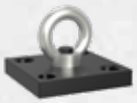

Page 530
**Anneau de transport
avec platine 1800 kg charge**



Page 530
Anneau de transport nitrurée

Sub Table Box

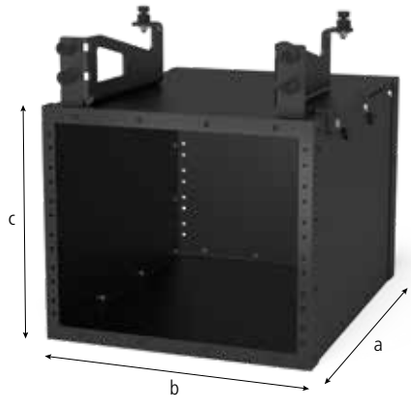



220900



004200



004205



004210



004215

Description:

Avec votre ST Box vos outils sont toujours à portée de main. Créez de l'espace de rangement pour une table de soudure plus fonctionnelle.

La ST Box peut recevoir une charge maximale de env. 100 kg. Chaque tiroir peut contenir env. 50 kg maxi.

Le châssis totalement fermé protège le contenu des tiroirs de la poussière et des projections de soudure.

La ST Box Siegmund se fixe sur toutes les tables de soudure Siegmund peu importe la dimension ou les renforts sous la table.

La livraison comprend une notice pour le montage par vos soins. Une fois montée, la ST Box se fixe simplement à la table de soudure.







	Longueur: (a)	Largeur: (b)	Hauteur: (c)	Poids:	Réf.
Sub Table Box pour Système 22 - peint	630 mm	510 mm	420 mm	35,14 kg	2-220900 **299,00 €** ●
Tiroir 60 mm	590 mm	400 mm	60 mm	7,10 kg	2-004200 **121,00 €** ●
Tiroir 120 mm	590 mm	400 mm	120 mm	8,70 kg	2-004205 **139,00 €** ●
Tiroir 180 mm	590 mm	400 mm	180 mm	9,10 kg	2-004210 **149,00 €** ●
Tiroir 240 mm	590 mm	400 mm	240 mm	9,50 kg	2-004215 **159,00 €** ●

● = Article produit en stock; ○ = Article produit sur commande; Explications voir page 84

Chariot pour accessoires

Description:

Le chariot pour accessoires permet un rangement rapide de tous vos accessoires. Ainsi vous avez une vue d'ensemble sur votre outillage, qui permet une accessibilité plus rapide. Les grosses équerres sont rangées à l'arrière du chariot. Grâce aux roulettes, les accessoires se déplacent facilement sur les différents postes de travail. Le chariot peut se ranger pour un gain de place sous la table.

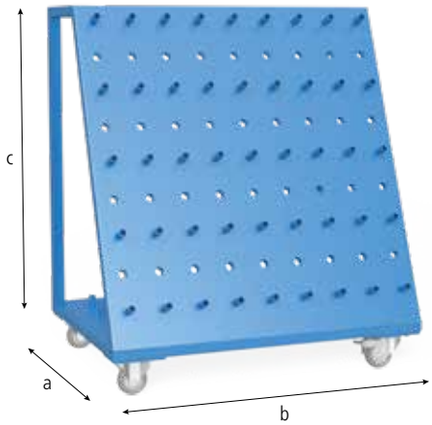



220910





	Longueur: (a)	Largeur: (b)	Hauteur: (c)	Poids:	Réf.
Chariot pour accessoires - peint - Poids total admissible 240 kg	650 mm	900 mm	1020 mm	50,00 kg	2-220910 **622,00 €** ●

● = Article produit en stock; ○ = Article produit sur commande; Explications voir page 84

Cloison de protection soudure

Description:

Avec la cloison de protection, vous pouvez diviser la table en 2 espaces de travail distincts. La position et la taille de l'espace sont modulables à souhait. La cloison protège les 2 espaces de travail des projections de soudure de l'espace voisin. La protection est constituée par une tôle zinguée fixée par 2 boulons. (La cloison de protection n'est pas protégée contre les rayures pour des raisons techniques)

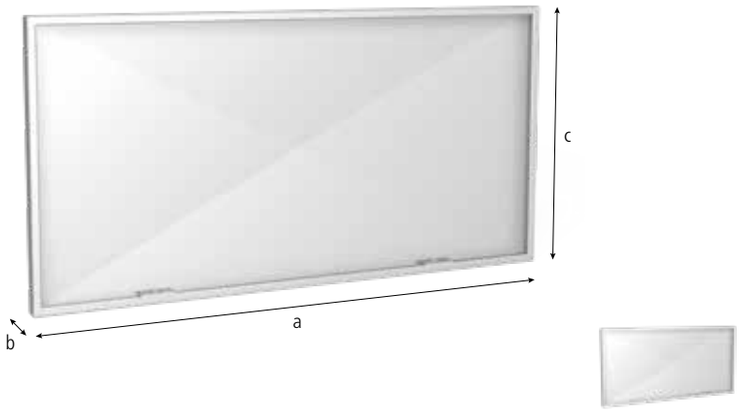

280980





	Longueur: (a)	Largeur: (b)	Hauteur: (c)	Ø: (o)	Poids:	SK:	AM:	ZK:	Réf.	
Cloison de protection soudure - peinture couleur sur demande avec surcoût	1600 mm	50 mm	800 mm		23,00 kg				2-280980 **161,00 €**	●
Boulon à billes étagé court 28 -> 22 - brunie	88 mm			40 mm	0,45 kg	130,00 kN	15,00 Nm	15,00 kN	2-002822 **47,00 €**	●

SK=Force de cisaillement; AM=Couple de serrage; ZK=Force de traction; ● = Article produit en stock; ○ = Article produit sur commande; Explications voir page 84

Brosse

Description:

La brosse avec un diamètre de 24 mm est conçue spécialement pour le nettoyage des alésages Système 22. Grâce à cette brosse le nettoyage des alésages devient très facile.





220820

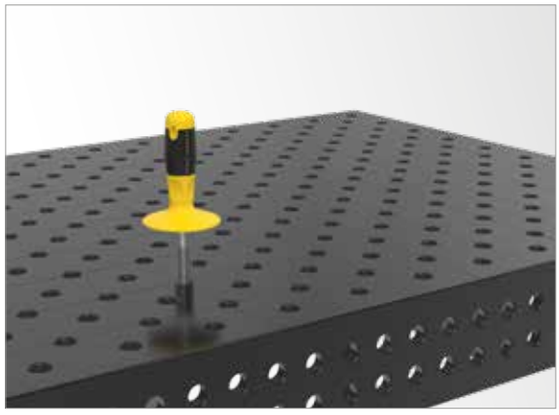



	Ø: (o)	Poids:	Réf.
Brosse avec protection - avec protection	24 mm	0,06 kg	2-220820 **17,00 €** ●

● = Article produit en stock; ○ = Article produit sur commande; Explications voir page 84

Clé à six pans

Description:

La clé à six pans de 5 est l'outil idéal pour le serrage rapide et sûr de la plupart des vis des éléments Siegmund. La clé de 5 permet le serrage des boulons à billes, des pinces de bridage et des petites butées universelles.





220852





	Poids:	Réf.
Clé à six pans 5 - jaune	0,09 kg	2-220852 ● **13,00 €**

● = Article produit en stock; ○ = Article produit sur commande; Explications voir page 84

Prise de masse

Description:

La prise de masse assure un contact à 100% avec la table de soudure. Ce qui évite la surchauffe. Montage simple par fixation dans un alésage Système.

Charge jusqu'à 500 ampères,
Section de câble 70-95 mm².





000810





	Poids:	Réf.
Prise de masse Confort	0,66 kg	2-000810 ● **41,00 €**

● = Article produit en stock; ○ = Article produit sur commande; Explications voir page 84

Support de torche de soudure

Description:

Avec le support spécial, vous positionnez votre torche de soudure exactement là où vous en avez besoin.





220920



	Hauteur: (c)	Poids:	Réf.
Support de torche de soudure - brunie	200 mm	0,36 kg	2-220920 ● **21,00 €**

● = Article produit en stock; ○ = Article produit sur commande; Explications voir page 84

Etau





004300



004303



004302

Description:

L'équipement de base d'un atelier comporte forcément un étau fiable. Notre étau Siegmund s'intègre parfaitement à l'environnement de votre atelier de soudure.

La fixation de l'étau sur la table est réalisée avec des boulons à billes et si besoin des douilles de réduction.

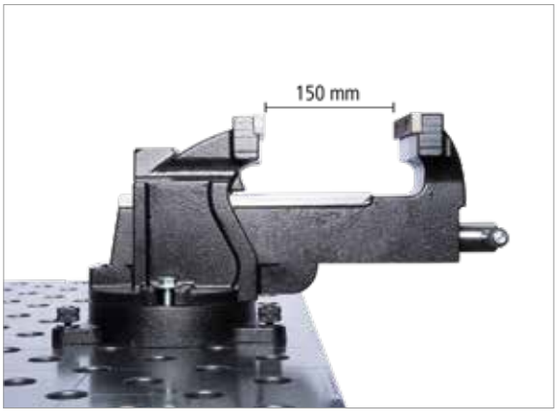

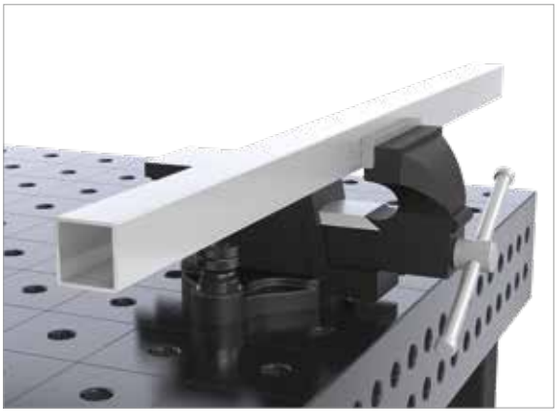

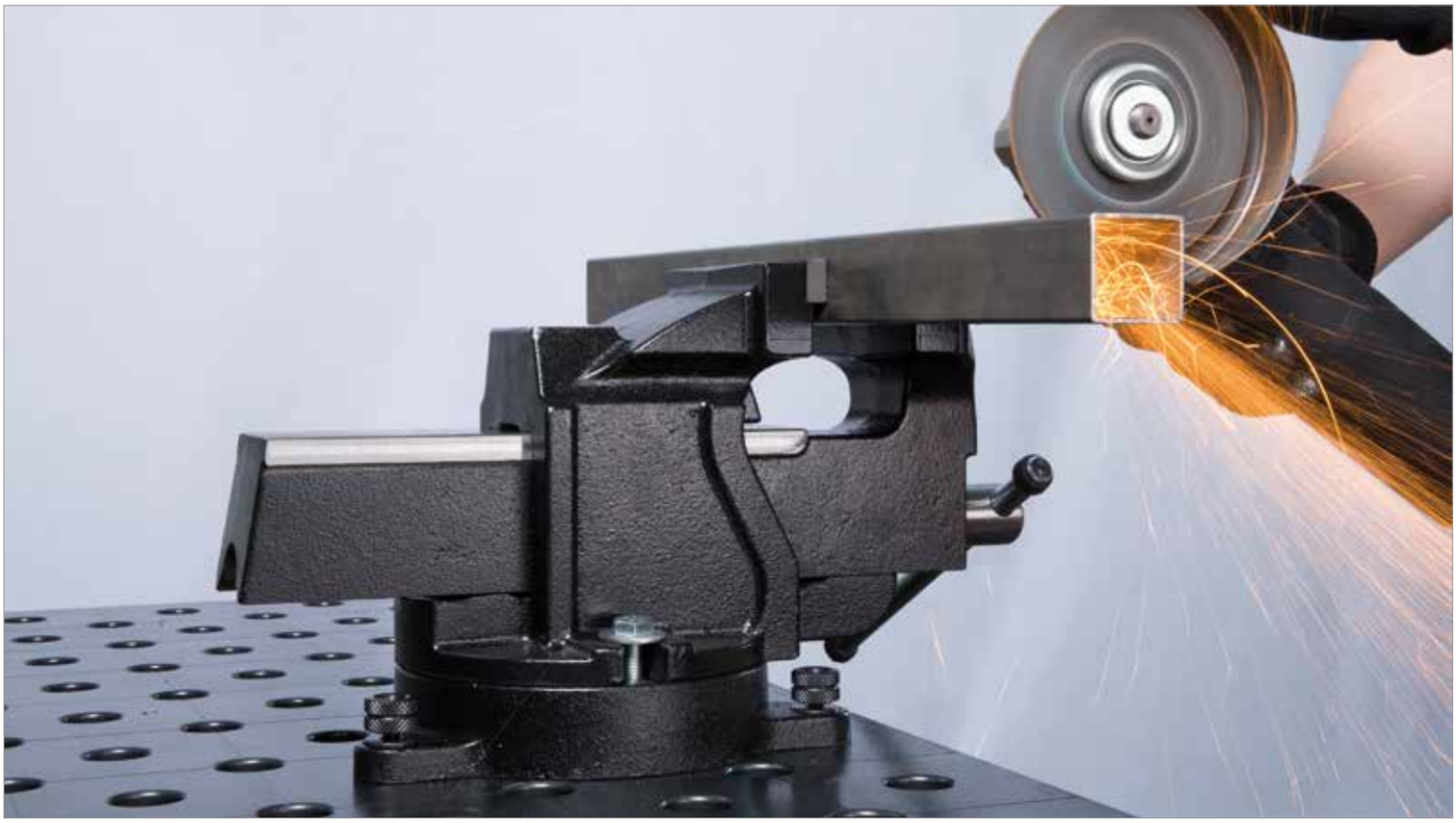

	Longueur: (a)	Ø: (o)	Poids:	SK:	AM:	ZK:	Réf.
Étau adaptable 100 pour Système 16 / 22 / 28 - avec alésages 28 mm - Longueur de bridage 83 mm			14,00 kg				2-004300 **148,00 €** ●
Étau standard 125 pour Système 16 / 22 / 28 - avec alésages 28 mm - Longueur de bridage 150 mm			14,00 kg				2-004303 **179,00 €** ●
Étau adaptable 125 pour Système 16 / 22 / 28 - avec alésages 28 mm - Longueur de bridage 150 mm			19,40 kg				2-004302 **232,00 €** ●
Boulon à billes rapide long - bridage de 3 éléments - brunie - avec blocage en rotation	101 mm	22 mm	0,32 kg	130,00 kN	15,00 Nm	15,00 kN	2-220512 **46,00 €** ●
Douille de réduction 28 -> 22 - boulons longs nécessaires - brunie	35 mm	36 mm	0,10 kg				2-000544 **12,00 €** ●

SK=Force de cisaillement; AM=Couple de serrage; ZK=Force de traction; ● = Article produit en stock; ○ = Article produit sur commande; Explications voir page 84

Anneau de transport

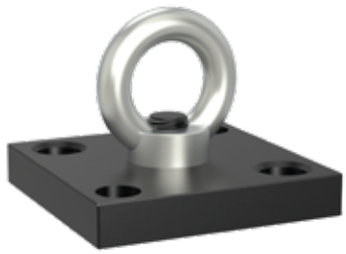



000830.N



000835

Description:

L'anneau de transport avec une platine supporte une charge maxi de 1800 kg (avec 2x 280510) / 1000 kg (avec 2x 002822). Il est utilisé pour la manutention de tables ou d'autres éléments Siegmund lourds. Le serrage est assuré par 2 boulons de serrage à billes au minimum.

Lors de l'utilisation de l'anneau de transport, les directives générales pour les anneaux de levage sont à respecter. Selon le mode d'utilisation, la charge maxi peut être diminuée sensiblement. La hauteur de levage ne doit pas être supérieure à 100 mm et personne ne doit se trouver sous la table.

Par ailleurs l'anneau de transport peut être utilisé comme point d'ancrage simple pour une sangle lors d'un bridage.

Pour votre sécurité, veuillez respecter les indications suivantes:
L'anneau écrou doit être entièrement vissé.
L'anneau écrou doit être entièrement en appui sur la platine. La longueur du contre-écrou doit être suffisante. Éviter les tractions latérales.



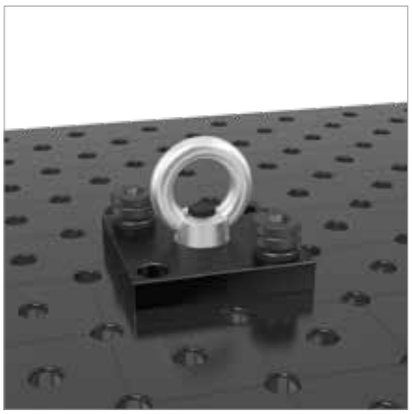

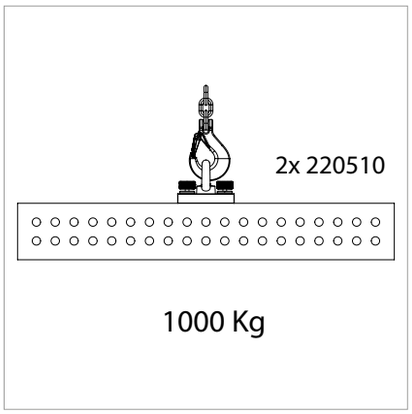



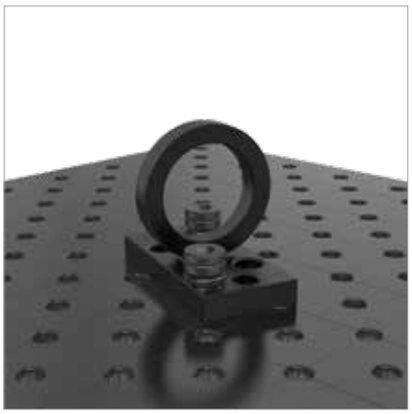

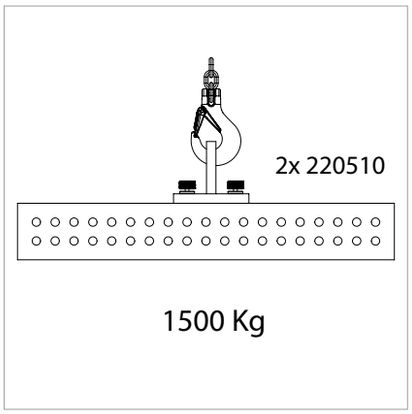

		Longueur: (a)	Largeur: (b)	Hauteur: (c)	Poids:	Réf.
Anneau de transport avec platine nitrurée - 1800 kg charge (avec 2x 280510) - 1000 kg charge (avec 2x 002822)	N BAR	150 mm	150 mm	25 mm	4,70 kg	2-000830.N **47,00 €** ●
Anneau de transport nitrurée - 2500 kg charge (avec 2x 280510) - 1000 kg charge (avec 2x 002822) - 700 kg charge (avec 2x 160510)	N BAR	200 mm	100 mm	165 mm	4,50 kg	2-000835.N **88,00 €** ●

● = Article produit en stock; ○ = Article produit sur commande; Explications voir page 84

Pour la fixation des anneaux de levage, les boulons Combi courts sont nécessaires 28 -> 22 (Réf. 002822).





= Résistance à la rayure N = Protection contre les projections de soudure BAR = Protection contre la corrosion



Page 536
Siegmund Workstation



Page 536
Siegmund Workstation
Châssis de base



Page 536
Rangement pour accessoires
avec étagère pour Workstation



Page 536
Équipement Workstation
avec 4 roulettes



Page 536
Support pour boulons
Systeme 16 / 22 / 28 pour Workstation



Page 536
Support pour pinces de bridage
Systeme 16 / 22 / 28 pour Workstation



Page 538
Plaque à trous Systeme 16
pour Workstation



Page 538
Plaque à trous Systeme 16
pour Workstation



Page 538
Plaque à trous Systeme 22
pour Workstation



Page 538
Plaque à trous Systeme 22
pour Workstation



Page 538
Plaque à trous Premium Light
Systeme 28 pour Workstation



Page 538
Plaque à trous Premium Light
Systeme 28 pour Workstation



Page 538
Plaque à trous Systeme 28
pour Workstation



Page 538
Plaque à trous Systeme 28
pour Workstation



Page 540
Tiroir



Page 542
Prismes de bridage magnétique Duo



Page 544
Plaque de bridage 550 pour bride DIN
avec boulons de fixation nitrurée



Page 546
Plaque de bridage 350 pour bride DIN
avec boulons de fixation nitrurée



Page 548
Plaque de bridage 150 lbs
avec boulons de fixation nitrurée



Page 548
Plaque de bridage 300 lbs
avec boulons de fixation nitrurée



Page 548
Plaque de bridage 400-600 lbs avec boulons de fixation nitrurée



Page 550
Vérin pneumatique version courte adaptateur Système 16 inclus



Page 550
Vérin pneumatique version longue pour Système 28



Page 550
Distributeur pour 8 récepteurs



Page 552
Plaque pour adaptateur



Page 553
Boulon à billes étagé court



Page 554
Douille de réduction



Page 555
Douille de réduction



Page 556
Douille d'adaptateur



Page 557
Boulon de liaison au ras de la table



Page 558
Anti-collage avec anti-corrosion



Page 560
CleanBasic



Page 561
Pierre à surfacer

L'établi indispensable dans tous les ateliers



PLAQUE À TROUS
(1200 x 800 mm)

MATÉRIAUX

- Acier pour outillage
- Acier pour outillage + Nitruration plasma
- Acier pour outillage Premium Light
- Acier pour outillage Premium Light + Nitruration plasma
- Acier de qualité S355J2+N
- Acier de qualité S355J2+N + Nitruration plasma
- Inox
- Inox Light

Bien sûr tous les accessoires Siegmund sont compatibles avec Siegmund Workstation.

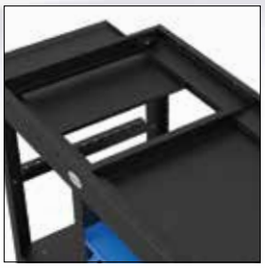

PROTECTION CONTRE LA POUSSIÈRE

Sous la plaque supérieure de la table se trouvent deux tôles de protection. Elles protègent vos outils contre la poussière et les projections de soudure. Pour le nettoyage, il suffit de tirer les tôles vers l'extérieur comme des tiroirs.



PIEDS

Grâce à la combinaison du pied avec une roulette, le Siegmund Workstation devient mobile. Le pied est réglable en hauteur et vous assure ainsi une surface de travail précise. (Roulette en option)



CHARGE ADMISSIBLE

L'établi Workstation Siegmund supporte une charge totale de env. 1.000 kg répartie sur la surface. Pour une utilisation avec les roulettes, la charge est réduite à env. 400 kg.



Dimensions Workstation (L x l x H):
1200 x 800 x 850 mm
Poids Workstation sans roulettes, ni tiroirs: env. 139 kg



Grâce au concept intelligent de l'établi Siegmund, vos outils sont toujours accessibles. Vous gagnez de la place et votre espace de travail est rangé.

PRIMÉ

Notre Workstation Siegmund a été primé comme BEST OF pour le PRIX INDUSTRIE 2018 dans la catégorie Techniques de production.



GAIN DE PLACE

Le Workstation Siegmund comporte des rangements prévus pour la plupart des accessoires. D'autres outils y trouvent leur place de manière à tout avoir à portée de main.



TIROIRS

En option, Siegmund propose des tiroirs de hauteurs différentes. Ils permettent le rangement d'outils de toutes sortes. Les tiroirs peuvent être commandés par la suite.

A droite et à gauche, 600 mm disponibles pour les tiroirs.

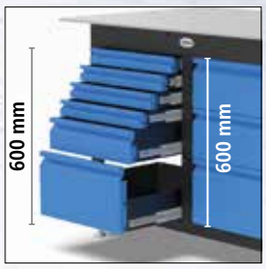

ÉTAU ADAPTABLE

L'équipement de base d'un atelier comporte forcément un étau fiable. Notre étau Siegmund s'intègre parfaitement à l'environnement de votre atelier de soudure.



INSTRUCTIONS DE MONTAGE

Chaque établi Siegmund est livré avec une notice de montage. Les différentes étapes de montage y sont clairement détaillées.

www.siegmund.com/workstation-howto

Siegmund Workstation





004002

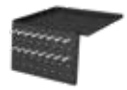

004025



004020



004100



164035



224035





284035



164030



224030



284030



Description:

Avec le nouveau Siegmund Workstation, vous disposez de l'outil optimal dans le système modulaire Siegmund. Le Siegmund Workstation s'adapte à vos besoins et vos attentes et permet de se développer. Pour scier, percer ou souder – l'outil indispensable de chaque atelier!

La livraison comprend une notice pour le montage par vous même.



	Longueur: (a)	Largeur: (b)	Hauteur: (c)	Poids:	Réf.
Siegmund Workstation Châssis de base	1030 mm	630 mm	838 mm	45,00 kg	2-004002 **558,00 €** ●
Rangement pour accessoires avec étagère				7,87 kg	2-004025 **83,00 €** ●
Étagère	482 mm	144 mm	40 mm	1,65 kg	2-004020 **22,00 €** ●
Équipement Workstation avec 4 roulettes				5,30 kg	2-004100 **128,00 €** ●
Support pour boulons Systeme 16	482 mm	99 mm	20 mm	0,74 kg	2-164035 **26,00 €** ●
Support pour boulons Systeme 22	482 mm	20 mm	99 mm	0,75 kg	2-224035 **26,00 €** ●
Support pour boulons Systeme 28	482 mm	20 mm	109 mm	0,80 kg	2-284035 **26,00 €** ●
Support pour pinces de bridage Systeme 16	580 mm	46 mm	39 mm	0,83 kg	2-164030 **21,00 €** ●
Support pour pinces de bridage Systeme 22	580 mm	46 mm	39 mm	0,77 kg	2-224030 **21,00 €** ●
Support pour pinces de bridage Systeme 28	580 mm	46 mm	49 mm	0,84 kg	2-284030 **21,00 €** ●

● = Article produit en stock; ○ = Article produit sur commande; Explications voir page 84

Siegmund Workstation - Plaque à trous





164004.X07



164004.X7



164004.P



164004.E



224004.P



284004.P



284004.X7



804004.X7



804004.E

Description:

Systeme 16
Les alésages présentent un diamètre de 16 mm avec un entraxe de 50 mm sur l'ensemble du dessus de la plaque.

Systeme 22
Les alésages présentent un diamètre de 22 mm avec un entraxe de 100 mm sur l'ensemble du dessus de la plaque.

Systeme 28
Les alésages présentent un diamètre de 28 mm avec un entraxe de 100 mm sur l'ensemble du dessus de la plaque.

Bien sûr tous les accessoires Siegmund sont compatibles avec Siegmund Workstation.



	Longueur: (a)	Largeur: (b)	MS: (d)	Poids:	Réf.	
Plaque à trous Systeme 16 pour Workstation - Acier pour outillage	1200 mm	800 mm	12 mm	88,00 kg	1-164004.X07 **814,00 €**	●
Plaque à trous Systeme 16 pour Workstation - Acier pour outillage + Nitruration plasma - Disponible à partir du 01.11.2018	1200 mm	800 mm	12 mm	88,00 kg	1-164004.X7 **1.033,00 €**	●
Plaque à trous Systeme 16 pour Workstation - Acier S355J2+N + Nitruration plasma - Disponible à partir du 01.11.2018	1200 mm	800 mm	12 mm	88,00 kg	1-164004.P **977,00 €**	●
Plaque à trous Systeme 16 pour Workstation - Inox - Disponible à partir du 15.03.2019	1200 mm	800 mm	12 mm	89,00 kg	1-164004.E **1.628,00 €**	●
Plaque à trous Systeme 22 pour Workstation - Acier S355J2+N + Nitruration plasma - Disponible à partir du 01.11.2018	1200 mm	800 mm	18 mm	138,00 kg	1-224004.P **1.026,00 €**	●
Plaque à trous Systeme 22 pour Workstation - Acier S355J2+N - Disponible à partir du 01.11.2018	1200 mm	800 mm	18 mm	138,00 kg	1-224004 **814,00 €**	○
Plaque à trous Systeme 22 pour Workstation - Inox - Disponible à partir du 15.03.2019	1200 mm	800 mm	18 mm	140,00 kg	1-224004.E **2.233,00 €**	○
Plaque à trous Systeme 28 pour Workstation - Acier S355J2+N + Nitruration plasma - Disponible à partir du 01.11.2018	1200 mm	800 mm	25 mm	180,00 kg	1-284004.P **1.145,00 €**	●
Plaque à trous Systeme 28 pour Workstation - Acier S355J2+N - Disponible à partir du 01.11.2018	1200 mm	800 mm	25 mm	180,00 kg	1-284004 **926,00 €**	○
Plaque à trous Systeme 28 pour Workstation - Acier pour outillage - Disponible à partir du 01.11.2018	1200 mm	800 mm	25 mm	180,00 kg	1-284004.X07 **1.254,00 €**	○
Plaque à trous Systeme 28 pour Workstation - Acier pour outillage + Nitruration plasma - Disponible à partir du 01.11.2018	1200 mm	800 mm	25 mm	180,00 kg	1-284004.X7 **1.472,00 €**	●
Plaque à trous Premium Light Systeme 28 pour Workstation - Acier pour outillage - Disponible à partir du 01.11.2018	1200 mm	800 mm	15 mm	112,00 kg	1-804004.X07 **782,00 €**	○
Plaque à trous Premium Light Systeme 28 pour Workstation - Acier pour outillage + Nitruration plasma - Disponible à partir du 01.11.2018	1200 mm	800 mm	15 mm	114,00 kg	1-804004.X7 **1.000,00 €**	●
Plaque à trous Systeme 28 pour Workstation - Inox Light - Disponible à partir du 15.03.2019	1200 mm	800 mm	15 mm	112,00 kg	1-804004.E **2.115,00 €**	●

MS=Épaisseur; ● = Article produit en stock; ○ = Article produit sur commande; Explications voir page 84

Siegmund Workstation - Tiroirs

Description:

En option, Siegmund propose des tiroirs de hauteurs différentes. Ils permettent le rangement d'outils de toutes sortes. Les tiroirs peuvent être commandés par la suite.





004200



004205



004210



004215







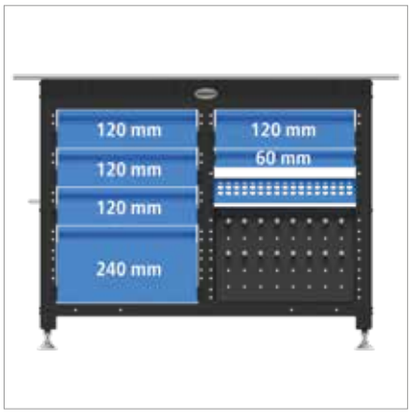



	Longueur: (a)	Largeur: (b)	Hauteur: (c)	Poids:	Réf.	
Tiroir 60 mm	590 mm	400 mm	60 mm	7,10 kg	2-004200 **121,00 €**	●
Tiroir 120 mm	590 mm	400 mm	120 mm	8,70 kg	2-004205 **139,00 €**	●
Tiroir 180 mm	590 mm	400 mm	180 mm	9,10 kg	2-004210 **149,00 €**	●
Tiroir 240 mm	590 mm	400 mm	240 mm	9,50 kg	2-004215 **159,00 €**	●

● = Article produit en stock; ○ = Article produit sur commande; Explications voir page 84

Prismes de bridage magnétique Duo

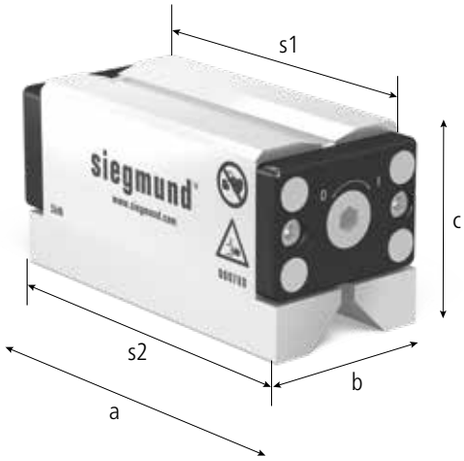



000780



000781



000782

Description:

Le bloc de bridage magnétique Duo présente 2 faces de bridage de part et d'autre, utilisables simultanément. Il est conçu pour le bridage de pièces sur des surfaces acier telles que les tables de soudure et de bridage. Pour permettre le bridage de pièces plus longues ou plus grandes, les blocs de bridage magnétique Duo peuvent être assemblés grâce aux six pans intérieurs sur l'axe de déclenchement du magnétisme. L'activation du magnétisme est réalisée par une clé démontable avec une rotation de 90°. Les surfaces du bloc de bridage Duo sont entièrement nickelées. Grâce aux 2 faces de bridage de forme différente, pratiquement toutes sortes de pièces peuvent être bridées comme par exemple du rond, des tôles ou encore des profilés.
Le bloc de bridage magnétique Duo est l'outil idéal pour le bridage sans obstacle sur les tables de soudure durant les opérations de perçage, ébavurage, soudure ou encore de taraudage.





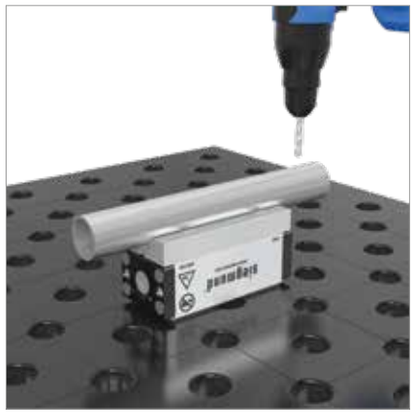





	Longueur: (a)	Largeur: (b)	Hauteur: (c)	Surface de bridage (s1)	Surface de bridage (s2)	Poids:	Réf.	
Prismes de bridage magnétique Duo - Force de bridage système - 5 kN	143 mm	64 mm	71 mm	120 x 57 mm	136 x 64 mm	3,90 kg	2-000780 **249,00 €**	●
Prismes de bridage magnétique Duo - Force de bridage système - 7 kN	178 mm	64 mm	71 mm	156 x 57 mm	172 x 64 mm	4,90 kg	2-000781 **310,00 €**	●
Prismes de bridage magnétique Duo - Force de bridage système - 10 kN	184 mm	87 mm	88 mm	162 x 76 mm	178 x 87 mm	8,80 kg	2-000782 **410,00 €**	●

● = Article produit en stock; ○ = Article produit sur commande; Explications voir page 84

Plaque de bridage 550 pour bride DIN

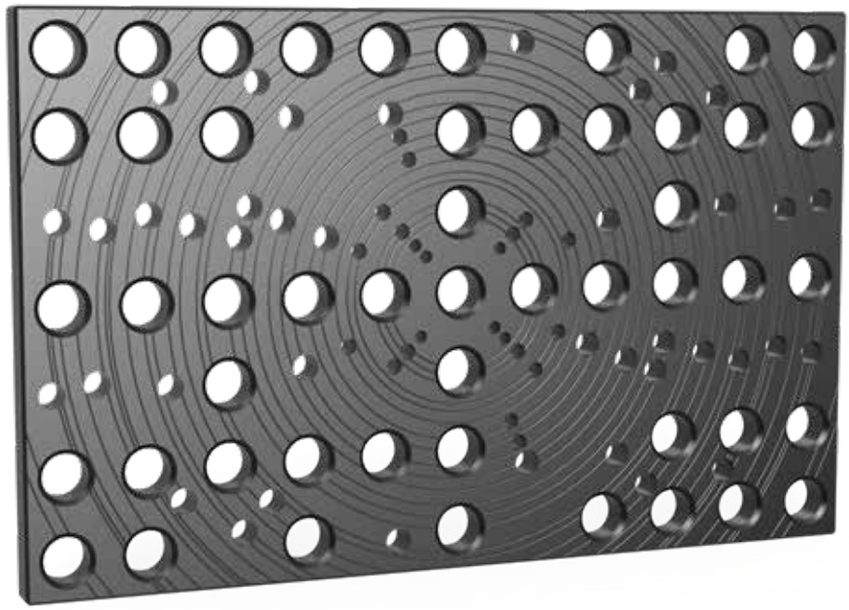

Poids: env. 30 kg

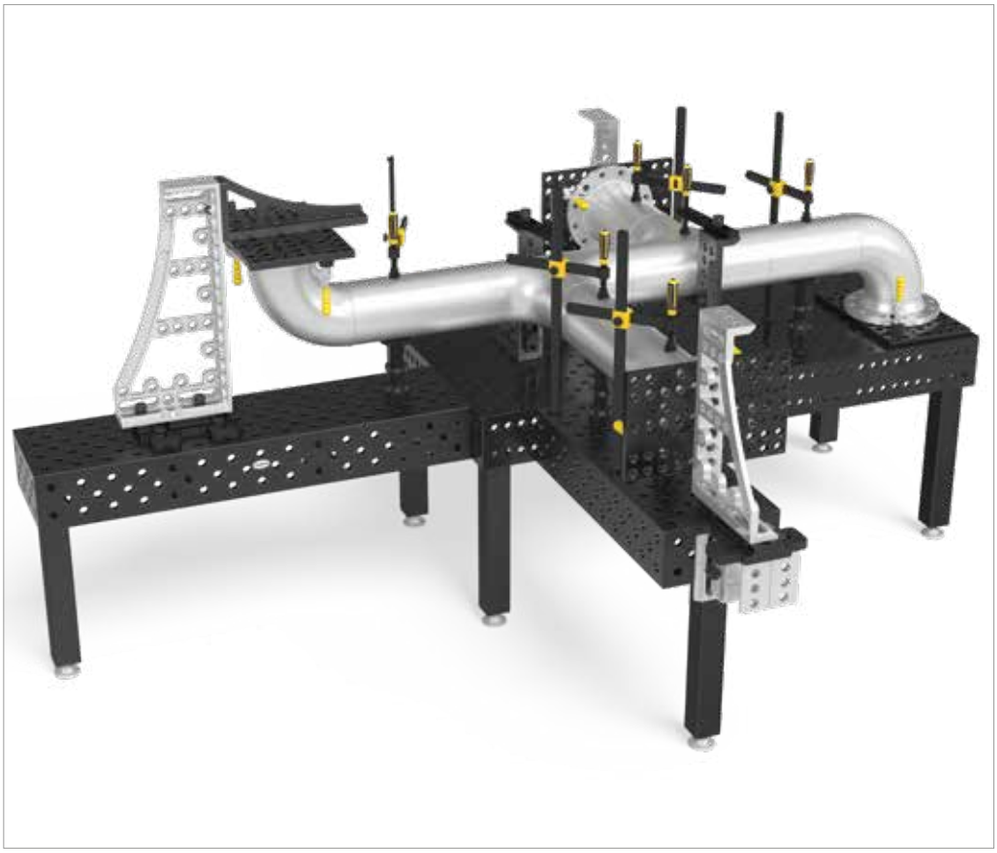

Description:

La plaque de bridage 550 pour bride DIN permet une mise en place rapide grâce aux boulons ajustés. La bride est positionnée au moyen des boulons ajustés et serrée sur la plaque grâce aux boulons de serrage. Grâce aux alésages 16 et 28 dans lesquelles d'autres éléments de bridage peuvent être fixés, une multitude de possibilités sont offertes.

D'autres dimensions sont possibles sur demande.

La livraison d'une plaque de bridage 550 comprend:
2 x boulons ajustés Ø 13,8
2 x boulons ajustés Ø 17,8
2 x boulons ajustés Ø 21,8
2 x boulons ajustés Ø 25,8
2 x boulons ajustés Ø 29,8
2 x boulons ajustés Ø 32,8

Pour utiliser les plaques de bridage en System 16, des éléments de liaison sont nécessaires comme des boulons de liaison (Réf. 000562), des boulons rapides Combi (Réf. 000520) ou des douilles de réduction (Réf. 000546).

Pour utiliser les plaques de bridage en System 22, des éléments de liaison sont nécessaires comme des boulons de liaison (Réf. 028022), des boulons rapides Combi (Réf. 002822) ou des douilles de réduction (Réf. 000544).



280220.P



280222



280223



280224



280225



280226



280227

		Longueur: (a)	Largeur: (b)	MS: (d)	Poids:	Plaque de bridage nitrurée plasma	
Plaque de bridage 550 pour bride DIN avec boulons de fixation nitrurée pour bride DIN 2632 / 2633 Cote nominale DN 15 - DN 400 pour bride DIN 2634 / 2635 Cote nominale DN 50 - DN 300	N BAR	550 mm	350 mm	25 mm	30,00 kg	2-280220.P **548,00 €**	●

MS=Épaisseur; ● = Article produit en stock; ○ = Article produit sur commande; Explications voir page 84

	Longueur: (a)	Ø: (o)	Poids:	Réf.	
Boulon de fixation Ø 13,8 pour alésage 8.1 - pour plaque de bridage 280220 / 280221 - brunie	39 mm	13,8 mm	0,03 kg	2-280222 **11,00 €**	●
Boulon de fixation Ø 17,8 pour alésage 10.1 - pour plaque de bridage 280220 / 280221 - brunie	41 mm	17,8 mm	0,05 kg	2-280223 **11,00 €**	●
Boulon de fixation Ø 21,8 pour alésage 16.1 - pour plaque de bridage 280220 / 280221 - brunie	47 mm	21,8 mm	0,10 kg	2-280224 **11,00 €**	●
Boulon de fixation Ø 25,8 pour alésage 16.1 - pour plaque de bridage 280220 / 280221 - brunie	50 mm	25,8 mm	0,14 kg	2-280225 **18,00 €**	●
Boulon de fixation Ø 29,8 pour alésage 16.1 - pour plaque de bridage 280220 / 280221 - brunie	55 mm	29,8 mm	0,20 kg	2-280226 **18,00 €**	●
Boulon de fixation Ø 32,8 pour alésage 16.1 - pour plaque de bridage 280220 / 280221 - brunie	60 mm	32,8 mm	0,27 kg	2-280227 **18,00 €**	●

Plaque de bridage 350 pour bride DIN

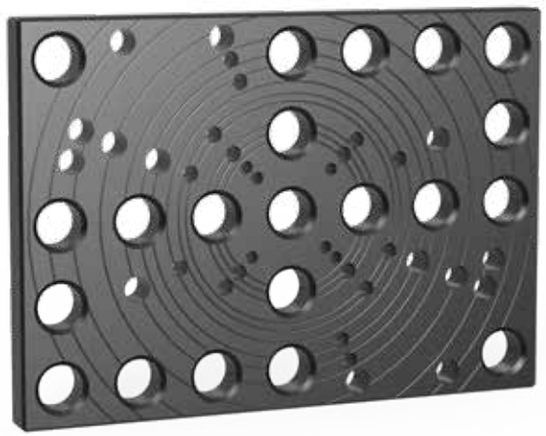

Description:

La plaque de bridage 350 pour bride DIN permet une mise en place rapide grâce aux boulons ajustés. La bride est positionnée au moyen des boulons ajustés et serrée sur la plaque grâce aux boulons de serrage. Grâce aux alésages 16 et 28 dans lesquelles d'autres éléments de bridage peuvent être fixés, une multitude de possibilités sont offertes.

D'autres dimensions sont possibles sur demande.

La livraison d'une plaque de bridage 350 comprend:
2 x boulons ajustés Ø 13,8
2 x boulons ajustés Ø 17,8
2 x boulons ajustés Ø 21,8

Pour utiliser les plaques de bridage en System 16, des éléments de liaison sont nécessaires comme des boulons de liaison (Réf. 000562), des boulons rapides Combi (Réf. 000520) ou des douilles de réduction (Réf. 000546).

Pour utiliser les plaques de bridage en System 22, des éléments de liaison sont nécessaires comme des boulons de liaison (Réf. 028022), des boulons rapides Combi (Réf. 002822) ou des douilles de réduction (Réf. 000544).

Poids: env. 14 kg





280221.P



280222



280223



280224

		Longueur: (a)	Largeur: (b)	MS: (d)	Poids:	Plaque de bridage nitrurée plasma	
Plaque de bridage 350 pour bride DIN avec boulons de fixation nitrurée pour bride DIN 2633 Cote nominale DN 15 - DN 200	N BAR	350 mm	250 mm	25 mm	14,00 kg	2-280221.P **473,00 €**	●

MS=Épaisseur; ● = Article produit en stock; ○ = Article produit sur commande; Explications voir page 84

	Longueur: (a)	Ø: (o)	Poids:	Réf.	
Boulon de fixation Ø 13,8 pour alésage 8.1 - pour plaque de bridage 280220 / 280221 - brunie	39 mm	13,8 mm	0,03 kg	2-280222 **11,00 €**	●
Boulon de fixation Ø 17,8 pour alésage 10.1 - pour plaque de bridage 280220 / 280221 - brunie	41 mm	17,8 mm	0,05 kg	2-280223 **11,00 €**	●
Boulon de fixation Ø 21,8 pour alésage 16.1 - pour plaque de bridage 280220 / 280221 - brunie	47 mm	21,8 mm	0,10 kg	2-280224 **11,00 €**	●

Plaque de bridage Normes US ANSI / ASME

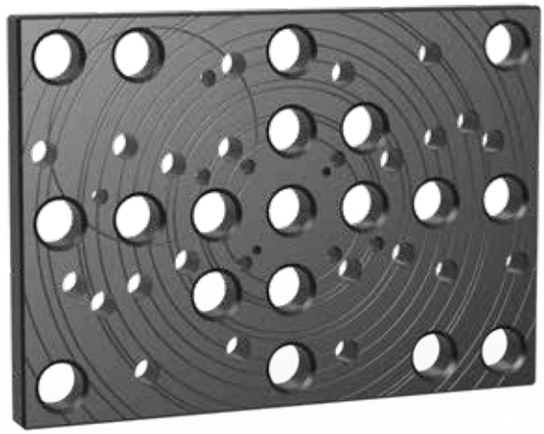

Poids: env. 14 kg

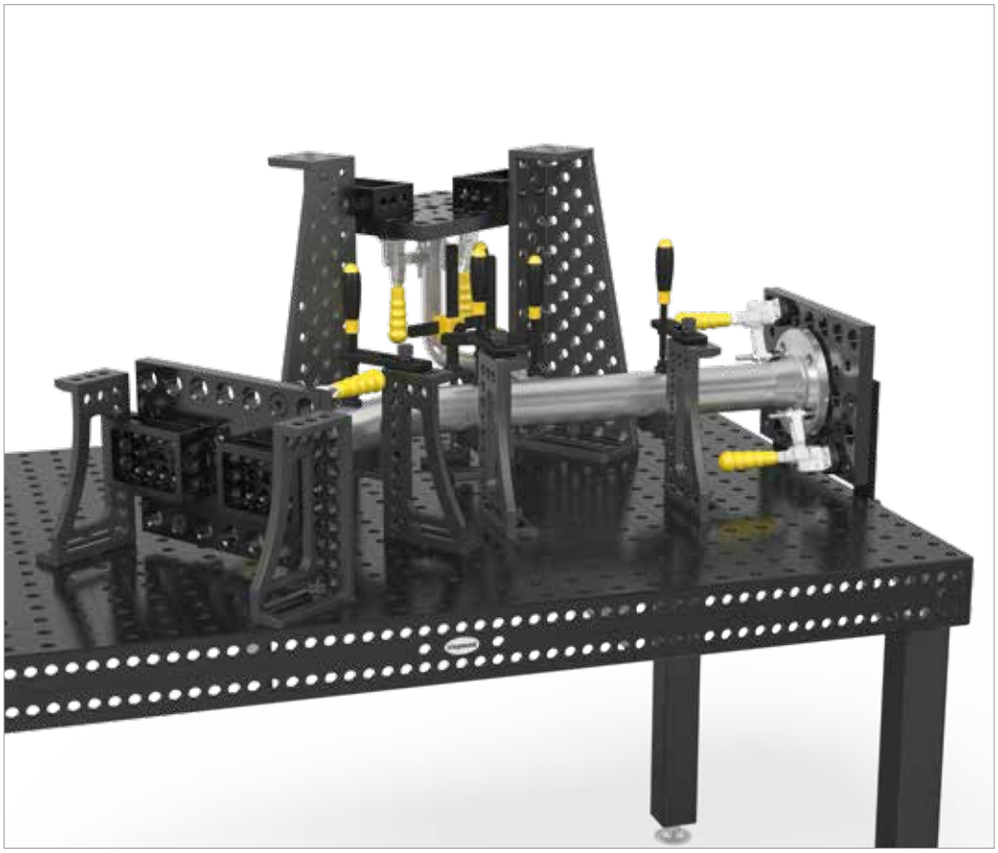

Description:

La plaque de bridage pour bride Norme US permet une mise en place rapide grâce aux boulons ajustés. Le serrage sur les éléments Siegmund est assuré par des boulons de serrage. La bride est mise en place au moyen des boulons ajustés et serrée sur la plaque grâce aux boulons de serrage. Grâce aux alésages 28 mm dans lesquelles d'autres éléments de bridage peuvent être fixés, une multitude de possibilités sont offertes.

D'autres dimensions sont possibles sur demande.

La livraison d'une plaque de bridage 150 lbs comprend:
2 x boulons ajustés Ø 15,5
2 x boulons ajustés Ø 18,9
2 x boulons ajustés Ø 22,2

La livraison d'une plaque de bridage 300 lbs comprend:
2 x boulons ajustés Ø 15,5
2 x boulons ajustés Ø 18,9
2 x boulons ajustés Ø 22,2
2 x boulons ajustés Ø 25,2

La livraison d'une plaque de bridage 400-600 lbs comprend:
2 x boulons ajustés Ø 15,5
2 x boulons ajustés Ø 18,9
2 x boulons ajustés Ø 22,2
2 x boulons ajustés Ø 25,2
2 x boulons ajustés Ø 28,2

Pour utiliser les plaques de bridage en System 16, des éléments de liaison sont nécessaires comme des boulons de liaison (Réf. 000562), des boulons rapides Combi (Réf. 000520) ou des douilles de réduction (Réf. 000546).

Pour utiliser les plaques de bridage en System 22, des éléments de liaison sont nécessaires comme des boulons de liaison (Réf. 028022), des boulons rapides Combi (Réf. 002822) ou des douilles de réduction (Réf. 000544).





280250.P



280251.P



280252.P



280255



280256



280257



280258



280259

		Longueur: (a)	Largeur: (b)	MS: (d)	Poids:	Plaque de bridage nitrurée plasma	
Plaque de bridage 150 lbs avec boulons de fixation nitrurée pour brides norme US ANSI / ASME B 16,5 150 lbs de 1/2" à 8"	N BAR	350 mm	250 mm	25 mm	14,00 kg	2-280250.P **514,00 €**	●
Plaque de bridage 300 lbs avec boulons de fixation nitrurée pour brides norme US ANSI / ASME B 16,5 300 lbs de 1/2" à 8"	N BAR	350 mm	250 mm	25 mm	14,00 kg	2-280251.P **586,00 €**	●
Plaque de bridage 400-600 lbs avec boulons de fixation nitrurée pour brides norme US ANSI / ASME B 16,5 400-600 lbs de 1/2" à 6"	N BAR	350 mm	250 mm	25 mm	14,00 kg	2-280252.P **610,00 €**	●

MS=Épaisseur; ● = Article produit en stock; ○ = Article produit sur commande; Explications voir page 84

	Longueur: (a)	Ø: (o)	Poids:	Réf.	
Boulon de fixation Ø 15,5 - pour plaque de bridage 280250 / 280251 / 280252 - brunie	39 mm	15,5 mm	0,03 kg	2-280255 **13,00 €**	●
Boulon de fixation Ø 18,9 - pour plaque de bridage 280250 / 280251 / 280252 - brunie	41 mm	18,9 mm	0,05 kg	2-280256 **13,00 €**	●
Boulon de fixation Ø 22,2 - pour plaque de bridage 280250 / 280251 / 280252 - brunie	45 mm	22,2 mm	0,10 kg	2-280257 **15,00 €**	●
Boulon de fixation Ø 25,2 - pour plaque de bridage 280251 / 280252 - brunie	50 mm	25,2 mm	0,14 kg	2-280258 **21,00 €**	●
Boulon de fixation Ø 28,2 - pour plaque de bridage 280252 - brunie	50 mm	28,2 mm	0,16 kg	2-280259 **22,00 €**	●

Pinces de bridage pneumatiques





000850



000851



000855



000860

Description:

Grâce au vérin pneumatique, le bridage de vos éléments peut-être automatisé permettant ainsi un gain de temps et un coût réduit. De plus, l'automatisation garantit certaines conditions comme la force de bridage, les temps de cycle, etc.

Le vérin pneumatique, version courte (Réf. 000850, 000851) se monte dans les alésages Système avec un adaptateur.

Le vérin pneumatique, version longue (Réf. 000855) est monté dans les alésages Système avec une douille filetée Système 28.

Le vérin pneumatique est commandé par un distributeur (Réf. 000860) alimenté par un compresseur et fonctionne avec une pression de 1 à 10 bars. La course varie de 25 mm à 50 mm selon le modèle. La pression est commandée par la valve à clapet correspondante.

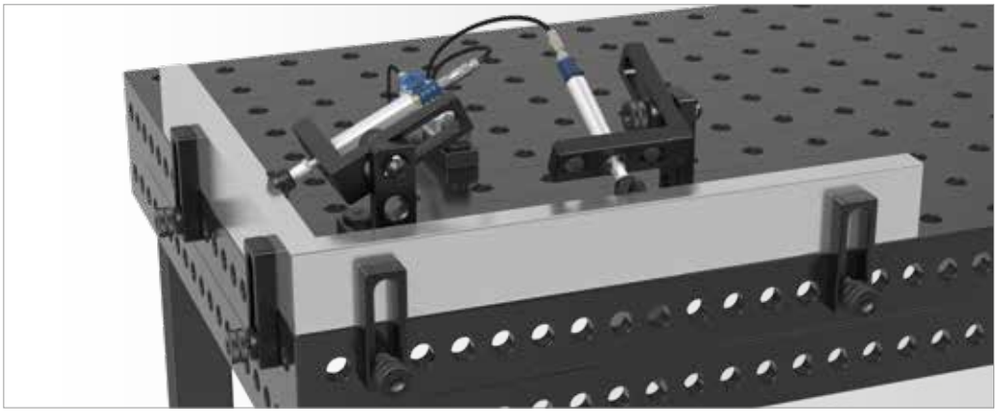



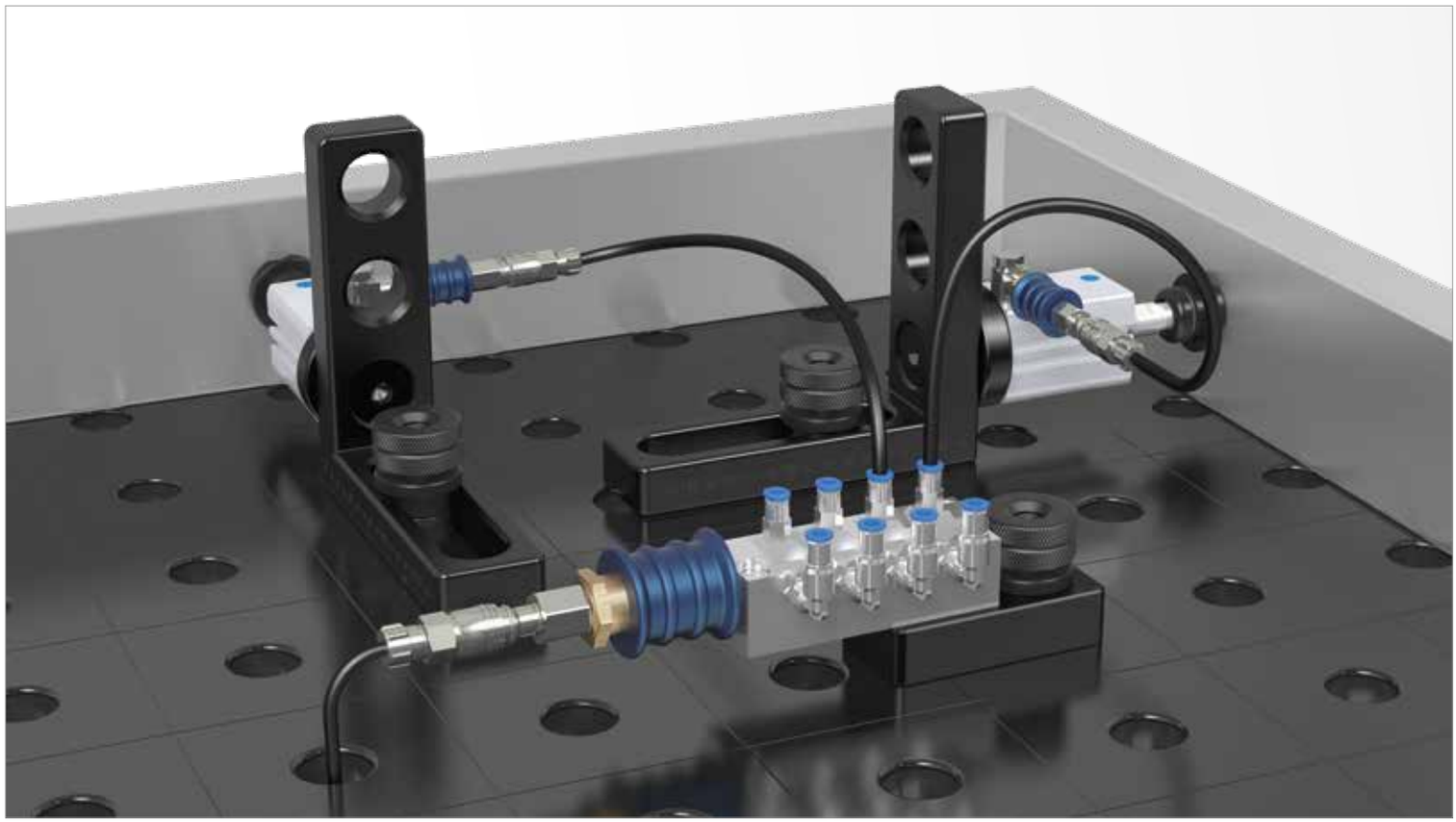

	Force	Poids:	Réf.
Vérin pneumatique version courte adaptateur Système 16 inclus	F = 650 N sous 8 bar	0,90 kg	0-000850 **279,00 €** ○
Vérin pneumatique version courte adaptateur Système 28 inclus	F = 650 N sous 8 bar	0,93 kg	0-000851 **268,00 €** ○
Vérin pneumatique version longue pour Système 28	F = 350 N sous 8 bar	0,80 kg	0-000855 **234,00 €** ○
Distributeur pour 8 récepteurs		0,14 kg	0-000860 **256,00 €** ○

● = Article produit en stock; ○ = Article produit sur commande; Explications voir page 84

Plaque pour adaptateur

Description:

L'adaptateur a été conçu pour la fixation de la pince de bridage sans tenir compte du système d'alésages. La platine est fixée sur la table avec des boulons. L'alésage central permet le bridage simple et rapide de la pince de bridage.





000570



000571.N



000572.N

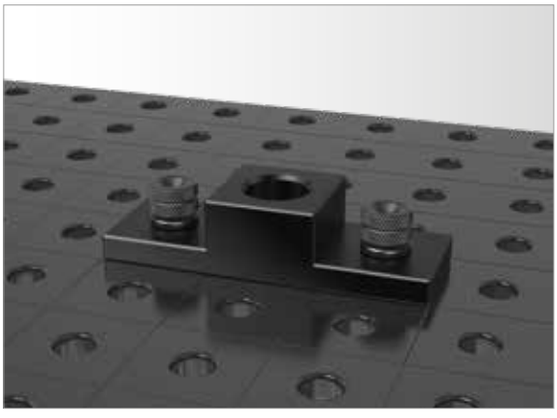

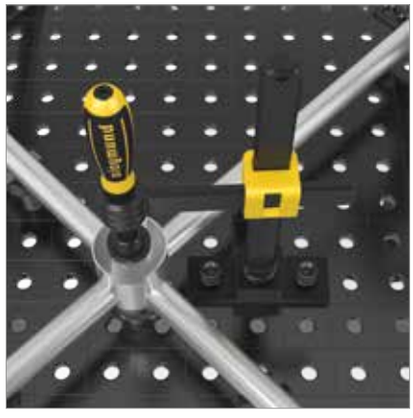

		Longueur: (a)	Largeur: (b)	Hauteur: (c)	Poids:	Réf.
Plaque pour adaptateur 28 -> 16 - brunie / nitrurée		150 mm	50 mm	35 mm	0,94 kg	2-000570 **40,00 €** ●
Plaque pour adaptateur 28 -> 22 - nitrurée	N BAR	150 mm	50 mm	35 mm	1,09 kg	2-000571.N **40,00 €** ●
Plaque pour adaptateur 22 -> 16 - nitrurée	N BAR	150 mm	50 mm	25 mm	0,83 kg	2-000572.N **40,00 €** ●

● = Article produit en stock; ○ = Article produit sur commande; Explications voir page 84

= Résistance à la rayure N = Protection contre les projections de soudure BAR = Protection contre la corrosion

Boulon à billes étagé





000520



002822



002216

Description:

Le boulon de serrage rapide Combi a été conçu spécialement pour le bridage d'éléments de systèmes plus gros sur des systèmes plus petits.,La taille des billes et la force de serrage des boulons rapides Combi sont identiques aux boulons à billes standards. La quatrième bille centrale réduit les frottements internes et augmente la force de serrage de la roue à main. La nouvelle version ne comporte plus de joints toriques et reste facile à nettoyer.

Ce boulon ne permet PAS de relier des tables entre elles ou des tables et des poutres en U!

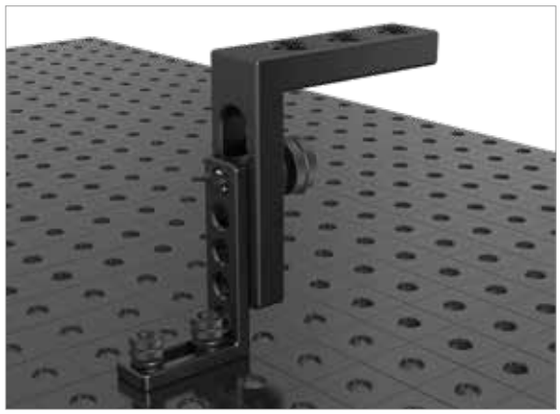

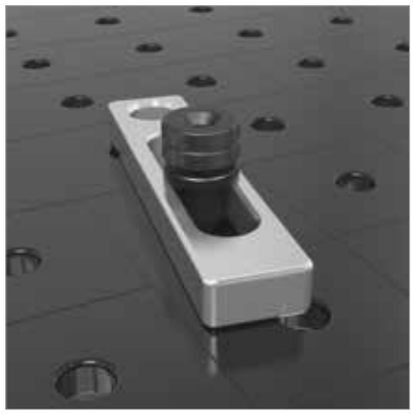

	Longueur: (a)	Ø: (o)	Poids:	SK:	AM:	ZK:	Réf.	
Boulon à billes étagé court 28 -> 16 - brunie	75 mm	40 mm	0,32 kg	55,00 kN	10,00 Nm	10,00 kN	2-000520 **47,00 €**	●
Boulon à billes étagé court 28 -> 22 - brunie	88 mm	40 mm	0,45 kg	130,00 kN	15,00 Nm	15,00 kN	2-002822 **47,00 €**	●
Boulon à billes étagé court 22 -> 16 - brunie	71 mm	35 mm	0,28 kg	55,00 kN	10,00 Nm	10,00 kN	2-002216 **44,00 €**	●

SK=Force de cisaillement; AM=Couple de serrage; ZK=Force de traction; ● = Article produit en stock; ○ = Article produit sur commande; Explications voir page 84

Douille de réduction

Description:

La douille de réduction a été développée pour le bridage d'accessoires de plus petits systèmes sur des systèmes plus gros. Elle se monte dans l'accessoire et permet ainsi de brider des accessoires avec des boulons d'un autre système. La douille de réduction est conçue pour les alésages mais pas pour les oblongs.

Pour le bridage d'une douille de réduction système 22, un boulon à billes long est nécessaire.





000545



000541



000543





	Longueur: (a)	Ø: (o)	Poids:	Réf.
Douille de réduction 16 -> 28 - brunie	24 mm	32 mm	0,05 kg	2-000545 **12,00 €** ●
Douille de réduction 16 -> 22 - boulons longs nécessaires - brunie	24 mm	27 mm	0,04 kg	2-000541 **12,00 €** ●
Douille de réduction 22 -> 28 - boulons longs nécessaires - brunie	36 mm	32 mm	0,08 kg	2-000543 **12,00 €** ●

● = Article produit en stock; ○ = Article produit sur commande; Explications voir page 84

Douille de réduction

Description:

La douille de réduction a été développée pour le bridage d'accessoires de gros systèmes sur des systèmes plus petits. Elle se monte dans l'accessoire et permet ainsi de brider des éléments d'un système plus petit . La douille de réduction est conçue pour les alésages et les oblongs.

Pour le bridage d'une douille de réduction système 22, un boulon à billes long est nécessaire.





000544



000546



000542

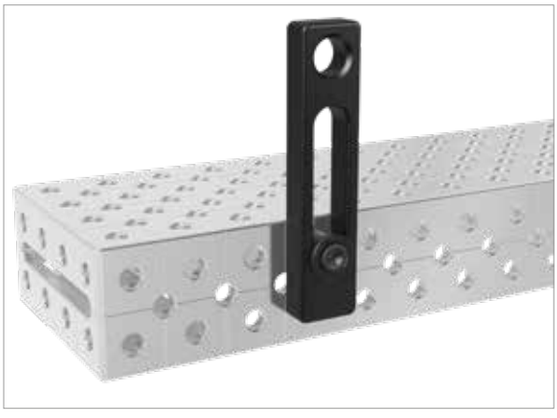



	Longueur: (a)	Ø: (o)	Poids:	Réf.
Douille de réduction 28 -> 22 - boulons longs nécessaires - brunie	35 mm	36 mm	0,10 kg	2-000544 **12,00 €** ●
Douille de réduction 28 -> 16 - brunie	29 mm	36 mm	0,07 kg	2-000546 **12,00 €** ●
Douille de réduction 22 -> 16 - boulons longs nécessaires - brunie	23 mm	31 mm	0,05 kg	2-000542 **12,00 €** ●

● = Article produit en stock; ○ = Article produit sur commande; Explications voir page 84

Douille d'adaptateur

Description:

La douille d'adaptation a été développée spécialement pour l'utilisation dans un système plus gros (sauf pour les boulons de bridage). Dans le cas d'un montage avec des rondelles, il est possible d'utiliser la douille avec des accessoires d'un autre système.





000547



000549



000548





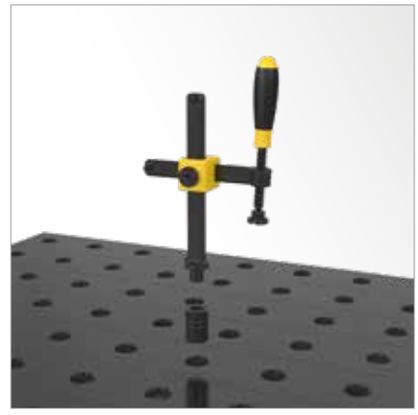

	Longueur: (a)	Ø: (o)	Poids:	Réf.
Douille d'adaptateur 16 -> 28 - brunie	40 mm	31 mm	0,12 kg	2-000547 **13,00 €** ●
Douille d'adaptateur 22 -> 28 - brunie	25 mm	30 mm	0,04 kg	2-000549 **13,00 €** ●
Douille d'adaptateur 16 -> 22 - brunie	18 mm	24 mm	0,02 kg	2-000548 **13,00 €** ●

● = Article produit en stock; ○ = Article produit sur commande; Explications voir page 84

Boulon de liaison au ras de la table

Description:

Le boulon de liaison est conçu pour assembler des tables de systèmes différents. De même, tous les accessoires peu importe le système d'alésages peuvent être utilisés ensemble.





000562



028022



022016

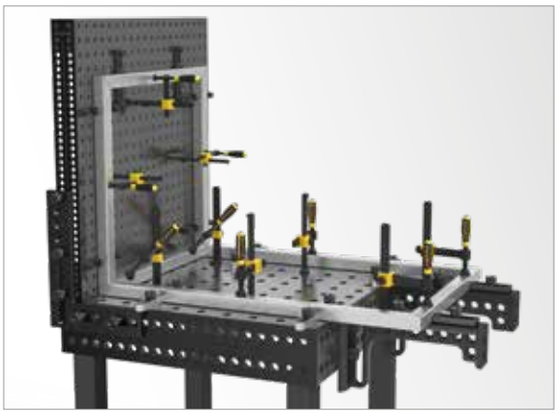



	Longueur: (a)	Ø: (o)	Poids:	Réf.
Boulon de liaison au ras de la table 28 <-> 16 - brunie	34 mm	32 mm	0,12 kg	2-000562 **22,00 €** ●
Boulon de liaison au ras de la table 28 <-> 22 - brunie	36 mm	32 mm	0,11 kg	2-028022 **22,00 €** ●
Boulon de liaison au ras de la table 22 <-> 16 - brunie	27 mm	27 mm	0,15 kg	2-022016 **20,00 €** ●

● = Article produit en stock; ○ = Article produit sur commande; Explications voir page 84

Anti-collage avec anti-corrosion





000924



000929



000926

Description:

L'anti-collage est un produit résistant à la chaleur et soluble à l'eau, qui empêche le collage des projections de soudure sur les tables de soudure. Lors de la soudure, Anti-collage ne libère aucune vapeur, gaz ou éléments de décomposition toxiques ou nocifs pour la santé.

Anti-collage peut être également utilisé pour les pièces à souder (Par exemple acier, inox, aluminium, pièces zinguées). Si ces pièces doivent être peintes, les éléments secs restants devront être enlevés avec un nettoyant adapté. Pour ceci les produits à utiliser sont: eau, acide à base d'eau et tous nettoyants neutres (par exemple nettoyant pour anti-collage à 2% dans l'eau). Les nettoyants non compatibles sont les nettoyants à froid et les nettoyants à base d' azote chloré.

Anti-collage est utilisé en bouteille avec vaporisateur mais également au pinceau ou au chiffon. La protection anti-collage est assurée avec la même efficacité lorsque le produit est liquide ou sec. Les projections de soudure sont éliminées après soudure par un simple coup de chiffon.
Les coûts de l'anti-collage pour une utilisation journalière sont de 20-30 Euros/m² et par an.

La notice de sécurité est à votre disposition sur Internet.



	Poids:	Réf.
Anti-collage avec anti-corrosion - aérosol 1 litres	1,10 kg	2-000924 **15,00 €** ●
Set Anti-collage avec anti-corrosion 8x 1 litres en aérosol - aérosol 1 litres	8,80 kg	2-000924.8 **116,00 €** ●
Anti-collage avec anti-corrosion - vaporisateur 1 litres	1,10 kg	2-000929 **32,00 €** ●
Anti-collage avec anti-corrosion - bidon 5 litres	5,20 kg	2-000926 **44,00 €** ●
Set Anti-collage avec anti-corrosion 6x 5 litres - bidon 5 litres	31,20 kg	2-000926.6 **262,00 €** ●

● = Article produit en stock; ○ = Article produit sur commande; Explications voir page 84

CleanBasic





000914



000915

Description:

Le nettoyant CleanBasic est conçu pour le nettoyage quotidien des tables. Dans des conditions normales, les composants anticorrosion empêchent la rouille de se former. Si la rouille apparait tout de même en raison de l´important taux d´humidité de l´air, il faut renoncer à utiliser un nettoyant à base d'eau.

La notice de sécurité est à votre disposition sur Internet.



	Poids:	Réf.
CleanBasic - aérosol 1 litres	1,10 kg	2-000914 **12,00 €** ●
Set CleanBasic 8x 1 litres en aérosol - aérosol 1 litres	8,80 kg	2-000914.8 **99,00 €** ●
CleanBasic - bidon 5 litres	5,20 kg	2-000915 **37,00 €** ●
Set CleanBasic 6x 5 litres - bidon 5 litres	31,20 kg	2-000915.6 **222,00 €** ●

● = Article produit en stock; ○ = Article produit sur commande; Explications voir page 84

Pierre à surfacer





000940



000942

Description:

Pour conserver la planéité de la table, l'utilisation exclusive d'une pierre à surfacer bien plane est recommandée pour éliminer les projections de soudure et aplanir les endroits endommagés. L'utilisation d'une ponceuse à disques ou à abrasifs n'est pas recommandée. La pierre à surfacer Siegmund est l'outil optimal pour aplanir et entretenir la surface de la table.

Convient pour les tables et accessoires de soudage non nitrurés.



	Longueur: (a)	Largeur: (b)	Hauteur: (c)	Poids:	Réf.	
Pierre à surfacer - 200x50x25	200 mm	50 mm	25 mm	0,56 kg	2-000940 **18,00 €**	●
Pierre à surfacer - 150x50x25	150 mm	50 mm	25 mm	0,42 kg	2-000942 **15,00 €**	●

● = Article produit en stock; ○ = Article produit sur commande; Explications voir page 84

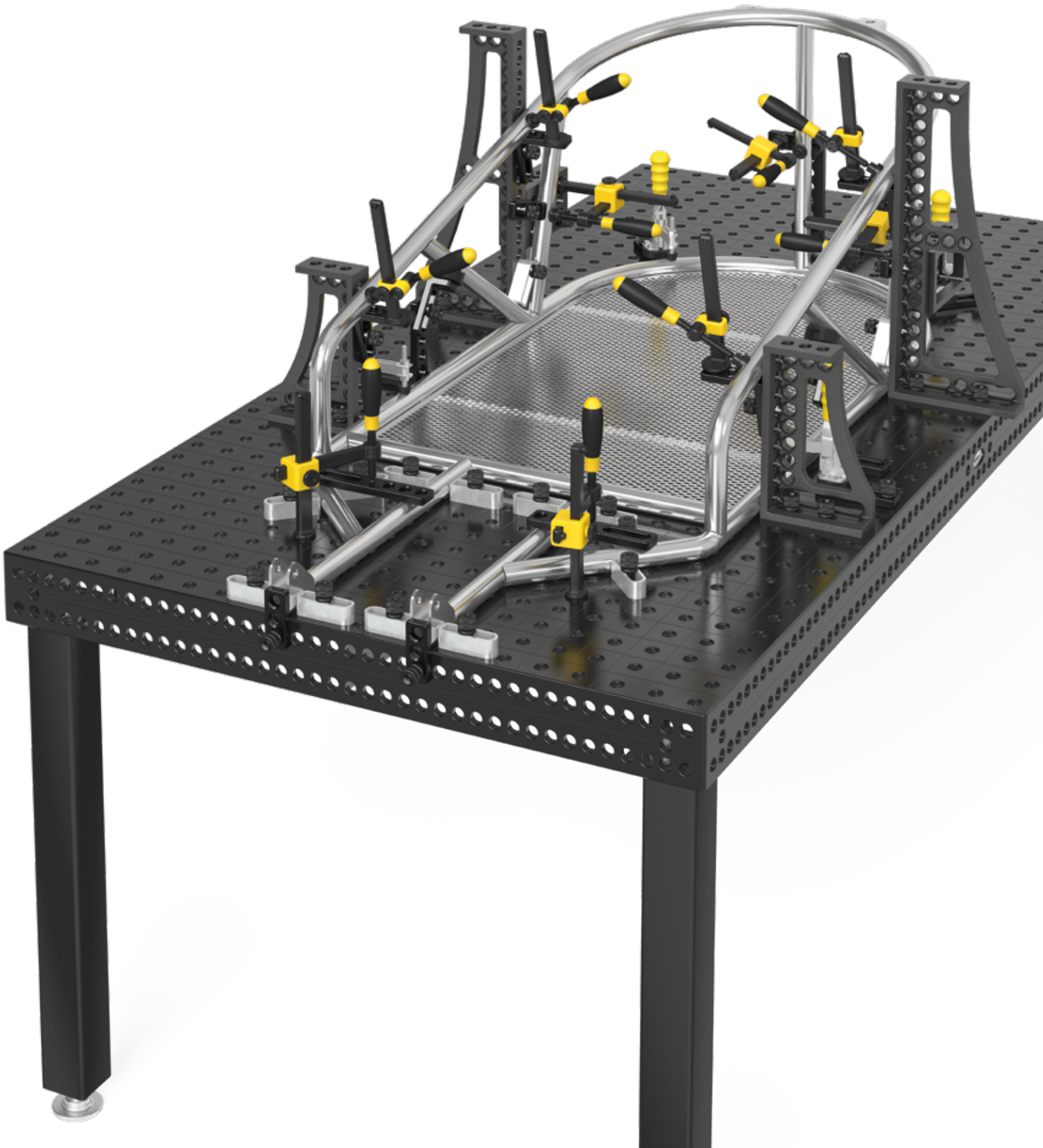

TABLES



PIEDS DE TABLE



BUTÉES



EQUERRES DE BRIDAGE



BOULONS



PINCES DE BRIDAGE & ACCESSOIRES



VÉS & ENTRETOISES



DISPOSITIF RAPIDE DE BRIDAGE & ADAPTATEUR



ACCESSOIRES



POSITIONNEUR





Page 568
Basic nitrurée plasma



Page 572
Professional Inox



Page 576
Professional 750 nitrurée plasma



Page 580
Professional Extreme 8.7 - 1000x500x100 nitrurée plasma



Page 582
Professional Extreme 8.7 - 1000x1000x100 nitrurée plasma



Page 584
Professional Extreme 8.7 - 1200x800x100 nitrurée plasma



Page 586
Professional Extreme 8.7 - 1200x1200x100 nitrurée plasma



Page 588
Professional Extreme 8.7 - 1500x1000x100 nitrurée plasma



Page 590
Professional Extreme 8.7 - 1500x1500x100 nitrurée plasma



Page 592
Professional Extreme 8.7 - 2000x1000x100 nitrurée plasma



Page 594
Professional Extreme 8.7 - 2000x1200x100 nitrurée plasma



Page 596
Professional Extreme 8.7 - 2400x1200x100 nitrurée plasma



Page 598
Professional Extreme 8.7 - 3000x1500x100 nitrurée plasma



Page 600
Professional Extreme 8.7 - 4000x2000x100 nitrurée plasma



Page 602
Table de soudure - format spécial nitrurée plasma



Page 604
Tôle alu perforée pour table



Page 606
Table octogonale 100 nitrurée plasma



Page 608
Table octogonale 50 nitrurée plasma



Page 610
Plateau de bridage octogonal 12 nitrurée plasma



Page 612
Plaque de bridage



Page 614
Douille support et de bridage



Page 616
Tôle perforée sectionnée

Basic



Basic

Les tables de soudure Basic sont fabriquées à partir d'un acier de haute qualité S355J2+N et ensuite nitrurée par procédé thermochimique, les rendant plus résistantes à la corrosion. En même temps la capacité de la table augmente.

Vidéo du produit sous:

www.siegmund.com/V161035

PIEDS DE TABLE

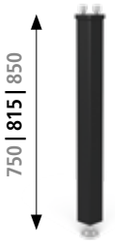

Page 622
Pied standard

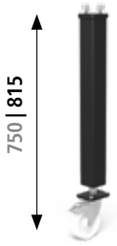

Page 626
Pied avec roulette et frein de blocage

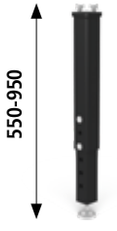

Page 624
Pied réglable en hauteur

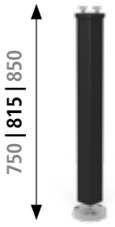

Page 625
Pied pour ancrage au sol

Hauteurs des pieds en mm.
Les données en noir sont les hauteurs des pieds standards pour les tables définies en haut. Les hauteurs de pied en gris correspondent aux versions de pied sans surcoût mais à spécifier à la commande. Les tables Basic-16 sont compatibles avec toutes les variantes de pieds du System 16.

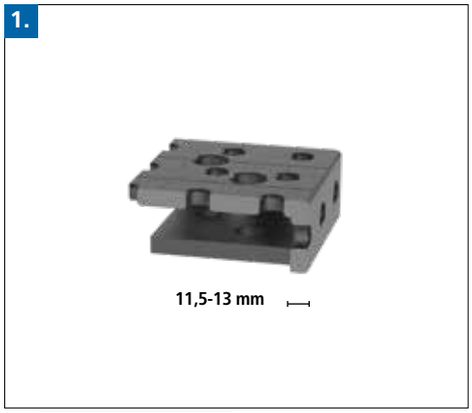

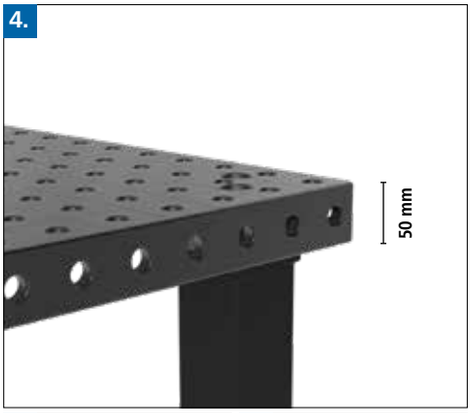

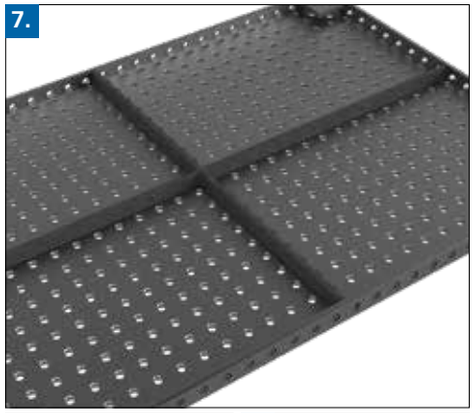



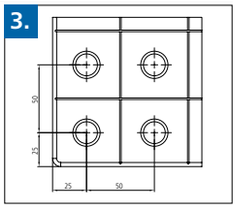

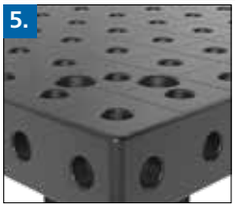

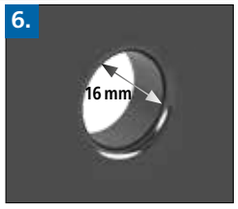





1. ÉPAISSEUR

- env. 11,5 – 13 mm

2. MATIÈRE

Acier de qualité S355J2+N,
nitruré plasma et revêtu BAR

DURETÉ VICKERS

dureté en surface: environ 450 – 750
dureté à cœur: environ 165 – 220

3. CARACTÉRISTIQUES

- entraxe alésages 50 mm
- quadrillage 50 mm

4. BANDEAU

hauteur 50 mm

5. ANGLES ET ALÉSAGES RAYONNÉS

- Rayons de 3 mm sur les arêtes supérieures pour éviter d'abimer la table et les accessoires
- Rayons de 6 mm dans les angles de la table pour réduire les risques de blessure

6. ALÉSAGE SYSTEM

- Ø 16 mm

Rayon R2 à l'entrée des alésages sur le dessus de la table:

- réduit les dommages pour la table, les accessoires et les pièces client
- facilite l'introduction des boulons et des accessoires
- chanfrein important sur la face inférieure de la table pour une force de serrage optimale des boulons (voir page 684)

7. RENFORT

Châssis renforcé par des traverses

8. PIEDS DE TABLE

- tube carré 70x70 mm
- embase de pied Ø 70 mm (tournée à partir de matériau plein)
- pied réglable sur 40 mm (Données pour pied standard)

9. CHARGE ADMISSIBLE

Charge par pied max. 1.000 kg
Charge statique totale conseillée:
pour 4 pieds = 1.000 kg
avec une répartition uniforme de la charge.
(données pour pied standard)

Par calcul, les charges sont plus importantes. Les charges conseillées comportent une réserve pour raison de sécurité.

Dans le cas de charge supérieure merci d'en parler avec le constructeur.

Basic Table de soudure et de bridage



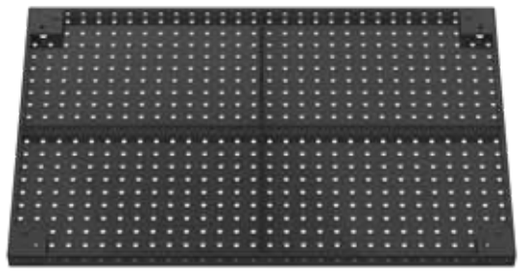

Description:

La table Basic présente un entraxe, entre les alésages, dans les 2 directions de 50 mm sur le dessus de la table complété par une rangée d'alésages sur les côtés. Les alésages sont de diamètre 16 mm, l'épaisseur est env. 11,5-13 mm dans un acier de qualité S355J2+N + nitruration plasma. Un quadrillage avec entraxe 50 mm facilite le montage de vos gabarits.

Vous trouverez les différentes variantes de pieds à partir de la page 620.

Options pour table de soudure sur demande.



	Pieds de table:	Longueur: (a)	Largeur: (b)	Hauteur: (c)	Poids:	Basic nitrurée plasma Quadrillage 50 mm		Prix réduit sans nitruration plasma	
Basic 1000x1000x50 avec Pied standard 815 Hauteur de table 850	4	1000 mm	1000 mm	50 mm	env. 183 kg	161010.P **1.198,00 €**	●	2-165110.B **-140,00 €**	○
Basic 1200x800x50 avec Pied standard 815 Hauteur de table 850	4	1200 mm	800 mm	50 mm	env. 173 kg	161025.P **1.198,00 €**	●	2-165125.B **-140,00 €**	○
Basic 1200x1200x50 avec Pied standard 815 Hauteur de table 850	4	1200 mm	1200 mm	50 mm	env. 242 kg	161015.P **1.559,00 €**	●	2-165115.B **-169,00 €**	○
Basic 1500x1000x50 avec Pied standard 815 Hauteur de table 850	4	1500 mm	1000 mm	50 mm	env. 244 kg	161035.P **1.681,00 €**	●	2-165135.B **-169,00 €**	○

● = Article produit en stock; ○ = Article produit sur commande; Explications voir page 84

Le surcoût pour une table avec une autre version de pieds résulte de la différence entre le pied standard et le pied souhaité.
Poids = Table + Palette + Pied standard

Inox



Inox

Les tables de soudure inox sont destinées à la fabrication de pièces inox sans risque de corrosion par un contact avec d'autres métaux.

Vidéo du produit sous:

www.siegmund.com/V160020.E

PIEDS DE TABLE

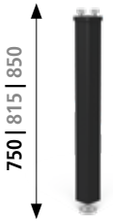

Page 622
Pied standard

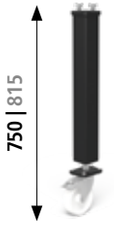

Page 626
Pied avec roulette et frein de blocage

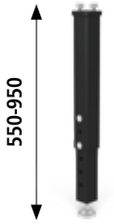

Page 624
Pied réglable en hauteur

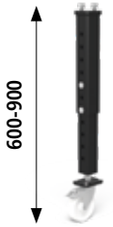

Page 627
Pied réglable en hauteur avec roulette et frein de blocage

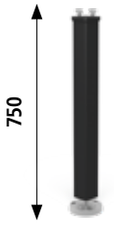

Page 625
Pied pour ancrage au sol

Hauteurs des pieds en mm.
Les données en noir sont les hauteurs des pieds standards pour les tables définies en haut. Les hauteurs de pied en gris correspondent aux versions de pied sans surcoût mais à spécifier à la commande.

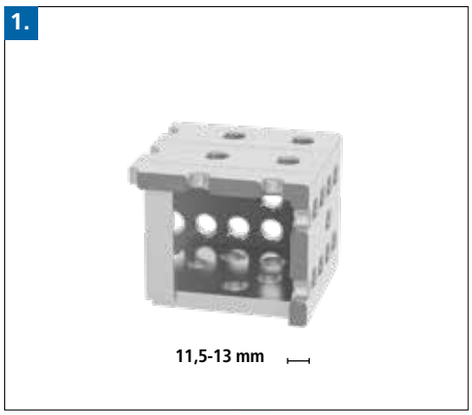

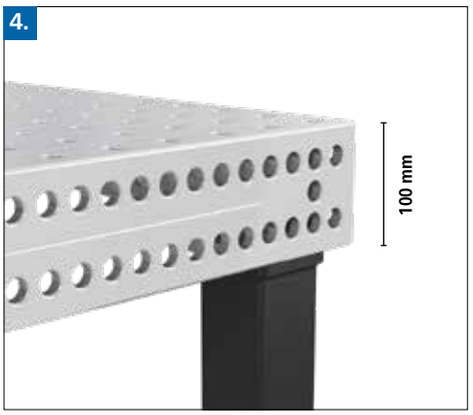

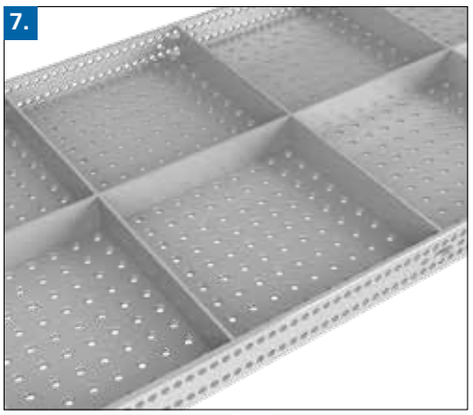



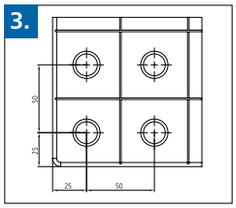



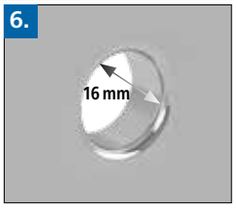





1. ÉPAISSEUR

- env. 11,5 – 13 mm

2. MATIÈRE

Inox de qualité X5CrNi18-10 (1.4301)

DURETÉ VICKERS

Dureté à cœur env. 266 – 382

3. CARACTÉRISTIQUES

- entraxe alésages 50 mm
- quadrillage 50 mm

4. BANDEAU

- hauteur 100 mm
- des alésages supplémentaires permettent un bridage parallèle avec un entraxe de 25 mm

5. ANGLES ET ALÉSAGES RAYONNÉS

- Rayons de 3 mm sur les arêtes supérieures pour éviter d'abimer la table et les accessoires
- Rayons de 6 mm dans les angles de la table pour réduire les risques de blessure

6. ALÉSAGE SYSTEM

- Ø 16 mm

Rayon R2 à l'entrée des alésages sur le dessus de la table:

- réduit les dommages pour la table, les accessoires et les pièces client
- facilite l'introduction des boulons et des accessoires
- chanfrein important sur la face inférieure de la table pour une force de serrage optimale des boulons (voir page 684)

7. RENFORT

Renforts multiples en dessous de la table pour une précision et une stabilité optimale

8. PIEDS DE TABLE

- tube carré 70x70 mm
- embase de pied Ø 70 mm (tournée à partir de matériau plein)
- pied réglable sur 40 mm (Données pour pied standard)

9. CHARGE ADMISSIBLE

Charge admissible par pied 1.000 kg
Charge totale statique conseillée:
pour 4 pieds = 2.000 kg
pour 6 pieds = 3.000 kg
pour 8 pieds = 4.000 kg
avec une répartition uniforme de la charge.
(données pour pied standard)

Par calcul, les charges sont plus importantes. Les charges conseillées comportent une réserve pour raison de sécurité.

Dans le cas de charge supérieure merci d'en parler avec le constructeur.

Inox Table de soudure et de bridage



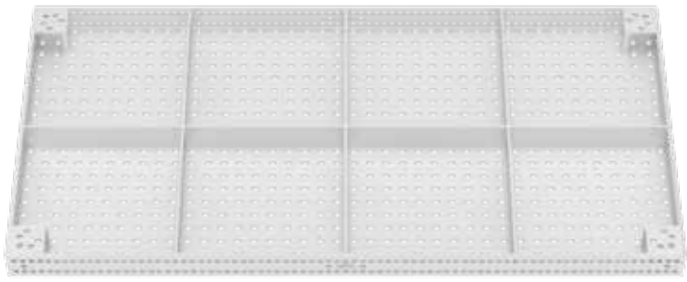

Description:

La table Siegmund Inox présente un positionnement des alésages horizontal/ vertical sur la plaque supérieure et diagonal sur les bandeaux. La table est alésée à 16 mm pour une épaisseur de 11,5-13 mm environ en Inox de qualité. Un quadrillage entraxe 50 mm facilite le montage des gabarits.

Vous trouverez les différentes variantes de pieds à partir de la page 620.

Table Inox également disponible sur table élévatrice et châssis de liaison.

Options pour table de soudure sur demande.

Photos pour toutes les dimensions produits sur www.siegmund.com.

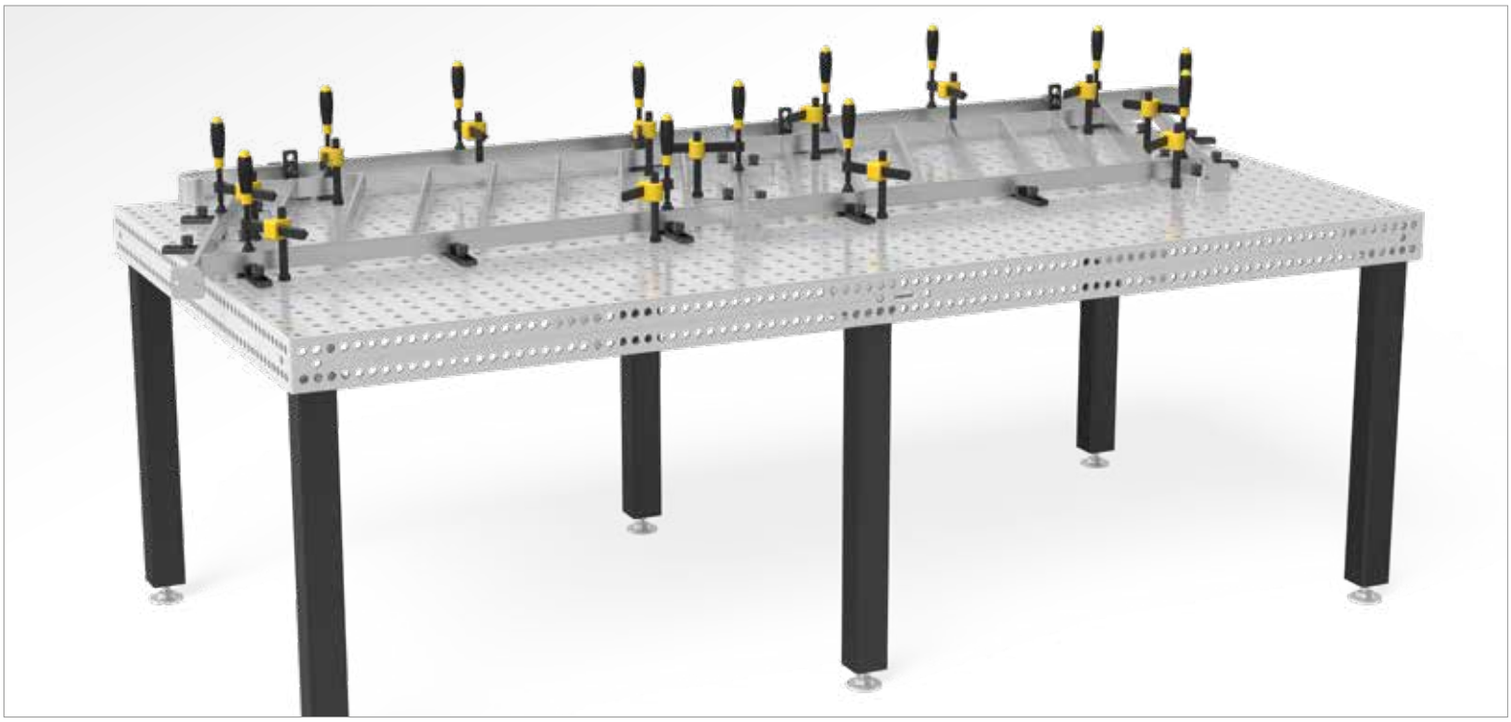

	Pieds de table:	Longueur: (a)	Largeur: (b)	Hauteur: (c)	Poids:	Inox
Professional 1000x500x100 Inox avec Pied standard 750 Hauteur de table 850	4	1000 mm	500 mm	100 mm	env. 149 kg	2-160005.E **1.966,00 €** ○
Professional 1000x1000x100 Inox avec Pied standard 750 Hauteur de table 850	4	1000 mm	1000 mm	100 mm	env. 219 kg	2-160010.E **3.174,00 €** ○
Professional 1200x800x100 Inox avec Pied standard 750 Hauteur de table 850	4	1200 mm	800 mm	100 mm	env. 219 kg	2-160025.E **2.872,00 €** ○
Professional 1200x1200x100 Inox avec Pied standard 750 Hauteur de table 850	4	1200 mm	1200 mm	100 mm	env. 279 kg	2-160015.E **4.081,00 €** ○
Professional 1500x1000x100 Inox avec Pied standard 750 Hauteur de table 850	4	1500 mm	1000 mm	100 mm	env. 299 kg	2-160035.E **4.383,00 €** ○
Professional 1500x1500x100 Inox avec Pied standard 750 Hauteur de table 850	4	1500 mm	1500 mm	100 mm	env. 399 kg	2-160050.E **6.045,00 €** ○
Professional 2000x1000x100 Inox avec Pied standard 750 Hauteur de table 850	4	2000 mm	1000 mm	100 mm	env. 374 kg	2-160020.E **5.742,00 €** ○
Professional 2000x1200x100 Inox avec Pied standard 750 Hauteur de table 850	4	2000 mm	1200 mm	100 mm	env. 439 kg	2-160060.E **6.347,00 €** ○
Professional 2400x1200x100 Inox avec Pied standard 750 Hauteur de table 850	6	2400 mm	1200 mm	100 mm	env. 537 kg	2-160030.E **7.556,00 €** ○
Professional 3000x1500x100 Inox avec Pied standard 750 Hauteur de table 850	6	3000 mm	1500 mm	100 mm	env. 762 kg	2-160040.E **10.578,00 €** ○
D'autres dimensions sur demande						. ○

● = Article produit en stock; ○ = Article produit sur commande; Explications voir page 84

Le surcoût pour une table avec une autre version de pieds résulte de la différence entre le pied standard et le pied souhaité.
Poids = Table + Palette + Pied standard

Professional 750



Professional 750

Dureté de surface jusqu'à 750 Vickers!

Les tables de soudure Professional 750 sont fabriquées à partir d'acier S355J2+N et sont ensuite nitrurées plasma et revêtues BAR. La capacité de charge importante de la table de soudure, la rend particulièrement adaptée pour le travail de pièces lourdes.

PIEDS DE TABLE



Page 622
Pied standard

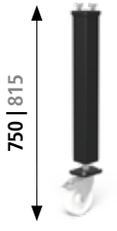

Page 626
Pied avec roulette et frein de blocage

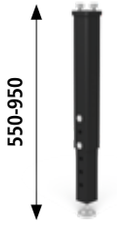

Page 624
Pied réglable en hauteur

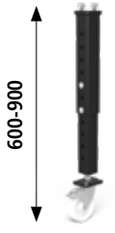

Page 627
Pied réglable en hauteur avec roulette et frein de blocage

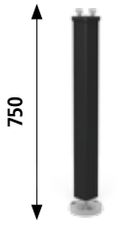

Page 625
Pied pour ancrage au sol

Hauteurs des pieds en mm.
Les données en noir sont les hauteurs des pieds standards pour les tables définies en haut. Les hauteurs de pied en gris correspondent aux versions de pied sans surcoût mais à spécifier à la commande.

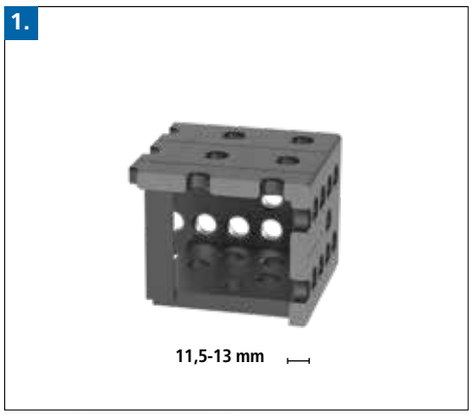



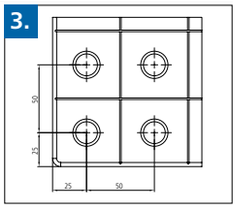

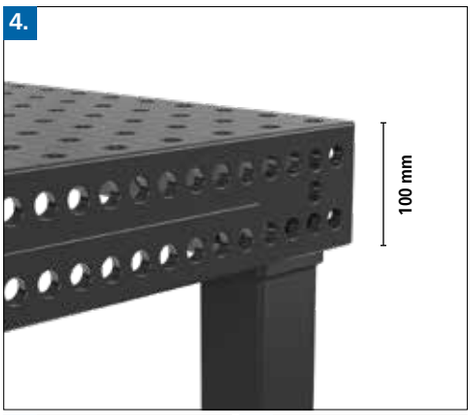



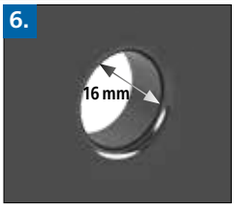

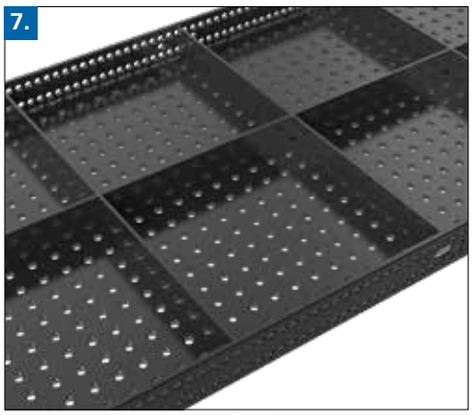





1. ÉPAISSEUR

- env. 11,5 – 13 mm

2. MATIÈRE

Acier de qualité S355J2+N,
nitruré plasma et revêtu BAR*

DURETÉ VICKERS

dureté en surface: environ 450 – 750
dureté à cœur: environ 165 – 220

* L'usure des tables Professional 750 est importante en raison du manque de dureté de l'acier à cœur.

3. CARACTÉRISTIQUES

- entraxe alésages 50 mm
- quadrillage 50 mm

4. BANDEAU

- hauteur 100 mm
- des alésages supplémentaires permettent un bridage parallèle avec un entraxe de 25 mm

5. ANGLES ET ALÉSAGES RAYONNÉS

- Rayons de 3 mm sur les arêtes supérieures pour éviter d'abimer la table et les accessoires
- Rayons de 6 mm dans les angles de la table pour réduire les risques de blessure

6. ALÉSAGE SYSTEM

- Ø 16 mm

Rayon R2 à l'entrée des alésages sur le dessus de la table:

- réduit les dommages pour la table, les accessoires et les pièces client
- facilite l'introduction des boulons et des accessoires
- adhérence des projections de soudure encore diminuée
- encore moins de risques d'endommager les entrées des alésages
- chanfrein important sur la face inférieure de la table pour une force de serrage optimale des boulons (voir page 684)

7. RENFORT

Renforts multiples en dessous de la table pour une précision et une stabilité optimale

8. PIEDS DE TABLE

- tube carré 70x70 mm
- embase de pied Ø 70 mm (tournée à partir de matériau plein)
- pied réglable sur 40 mm (Données pour pied standard)

9. CHARGE ADMISSIBLE

Charge admissible par pied 1.000 kg
Charge totale statique conseillée:
pour 4 pieds = 2.000 kg
pour 6 pieds = 3.000 kg
pour 8 pieds = 4.000 kg
avec une répartition uniforme de la charge.
(données pour pied standard)

Par calcul, les charges sont plus importantes. Les charges conseillées comportent une réserve pour raison de sécurité.

Dans le cas de charge supérieure merci d'en parler avec le constructeur.

Professional 750



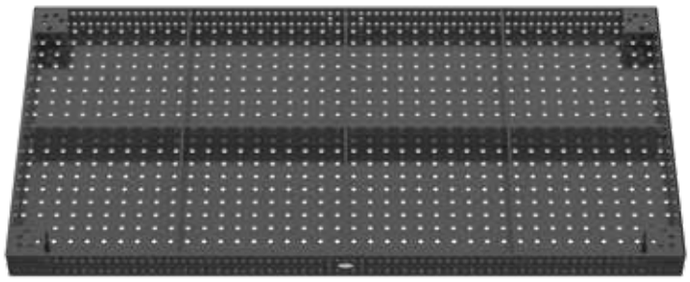

Description:

La table Professional 750 présente un quadrillage de 50 mm sur le dessus et un quadrillage parallèle de 25 mm sur les bandeaux. La table est alésée à 16 mm pour une épaisseur de 11,5-13 mm environ en acier supérieur S355J2+N. Un quadrillage entraxe 50 mm facilite le montage d'un gabarit.

Les tables de soudure offrent la graduation en standard.

Vous trouverez les différentes variantes de pieds à partir de la page 620.

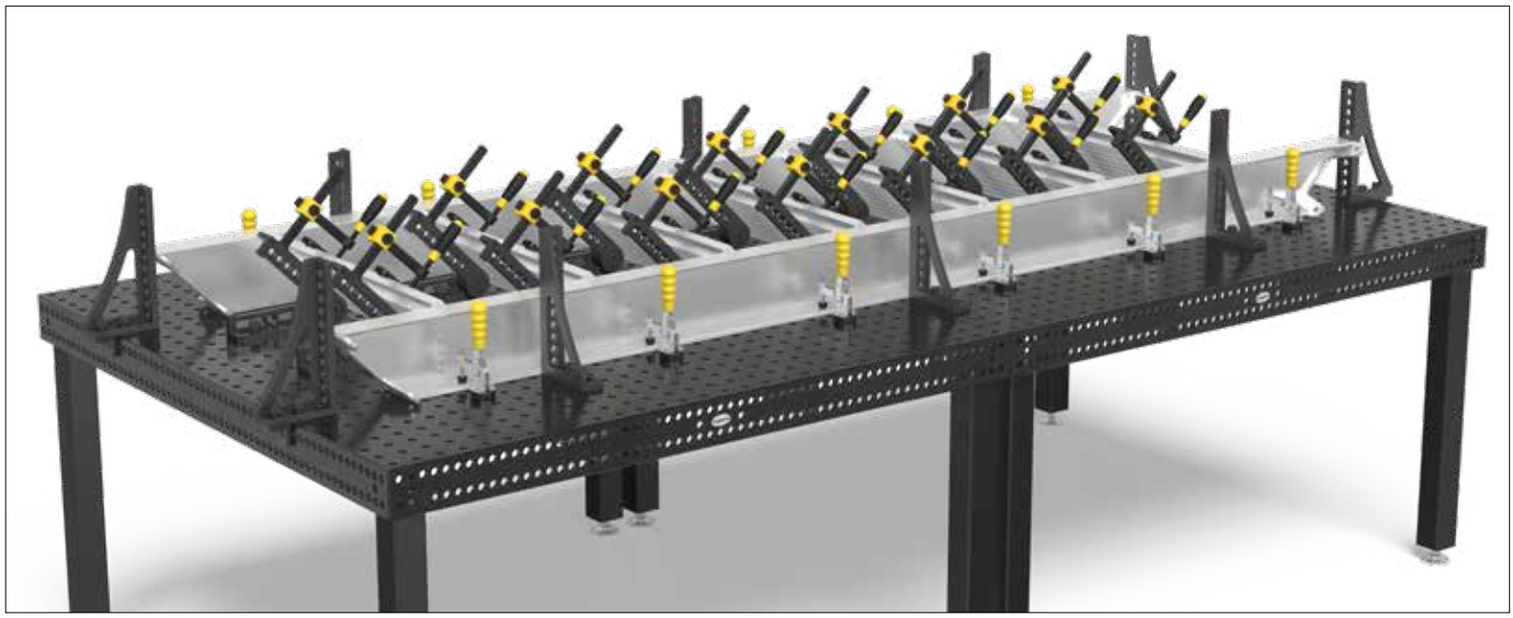

	Pieds de table:	Longueur: (a)	Largeur: (b)	Hauteur: (c)	Poids:	Professional 750 nitrurée plasma Quadrillage 50 mm		Prix réduit sans nitruration plasma	
Professional 750 1000x500x100 nitrurée plasma avec Pied standard 750 Hauteur de table 850	4	1000 mm	500 mm	100 mm	env. 128 kg	2-160005.P **1.114,00 €**	○	2-165105 **-97,00 €**	○
Professional 750 1000x1000x100 nitrurée plasma avec Pied standard 750 Hauteur de table 850	4	1000 mm	1000 mm	100 mm	env. 193 kg	2-160010.P **1.486,00 €**	○	2-165110 **-117,00 €**	○
Professional 750 1200x800x100 nitrurée plasma avec Pied standard 750 Hauteur de table 850	4	1200 mm	800 mm	100 mm	env. 195 kg	2-160025.P **1.486,00 €**	●	2-165125 **-117,00 €**	○
Professional 750 1200x1200x100 nitrurée plasma avec Pied standard 750 Hauteur de table 850	4	1200 mm	1200 mm	100 mm	env. 261 kg	2-160015.P **1.860,00 €**	●	2-165115 **-200,00 €**	○
Professional 750 1500x1000x100 nitrurée plasma avec Pied standard 750 Hauteur de table 850	4	1500 mm	1000 mm	100 mm	env. 281 kg	2-160035.P **1.969,00 €**	●	2-165135 **-179,00 €**	○
Professional 750 1500x1500x100 nitrurée plasma avec Pied standard 750 Hauteur de table 850	4	1500 mm	1500 mm	100 mm	env. 397 kg	2-160050.P **2.643,00 €**	●	2-165150 **-240,00 €**	○
Professional 750 2000x1000x100 nitrurée plasma avec Pied standard 750 Hauteur de table 850	4	2000 mm	1000 mm	100 mm	env. 354 kg	2-160020.P **2.643,00 €**	●	2-165120 **-330,00 €**	○
Professional 750 2000x1200x100 nitrurée plasma avec Pied standard 750 Hauteur de table 850	4	2000 mm	1200 mm	100 mm	env. 415 kg	2-160060.P **3.125,00 €**	●	2-165160 **-337,00 €**	○
Professional 750 2400x1200x100 nitrurée plasma avec Pied standard 750 Hauteur de table 850	6	2400 mm	1200 mm	100 mm	env. 503 kg	2-160030.P **3.606,00 €**	●	2-165130 **-351,00 €**	○
Professional 750 3000x1500x100 nitrurée plasma avec Pied standard 750 Hauteur de table 850	8	3000 mm	1500 mm	100 mm	env. 795 kg	2-160050.P.2 **5.286,00 €**	●	2-165150.2 **-481,00 €**	○
D'autres dimensions sur demande								.	○

● = Article produit en stock; ○ = Article produit sur commande; Explications voir page 84

Le surcoût pour une table avec une autre version de pieds résulte de la différence entre le pied standard et le pied souhaité.

Poids = Table + Palette + Pied standard

160050.P.2: Composé de 2 tables 1,5 x 1,5 m avec 6 boulons de liaison compris.

Professional Extreme 8.7



Professional Extreme 8.7

Dureté de surface jusqu'à 850 Vickers!

Les tables Professional Extreme 8.7 sont fabriquées à partir d'un acier pour outillage spécial avec en plus une nitruration plasma et un traitement de surface. Les tables Extreme sont particulièrement adaptées aux charges lourdes en raison des caractéristiques mécaniques importantes de la table.

Vidéo du produit sous:

www.siegmund.com/V160020.X

PIEDS DE TABLE

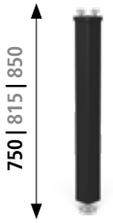

Page 622
Pied standard

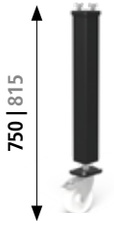

Page 626
Pied avec roulette et frein de blocage

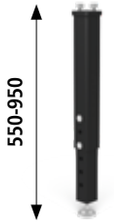

Page 624
Pied réglable en hauteur

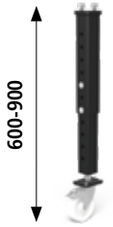

Page 627
Pied réglable en hauteur avec roulette et frein de blocage

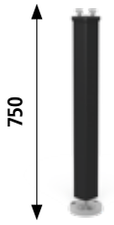

Page 625
Pied pour ancrage au sol

Hauteurs des pieds en mm.
Les données en noir sont les hauteurs des pieds standards pour les tables définies en haut. Les hauteurs de pied en gris correspondent aux versions de pied sans surcoût mais à spécifier à la commande.

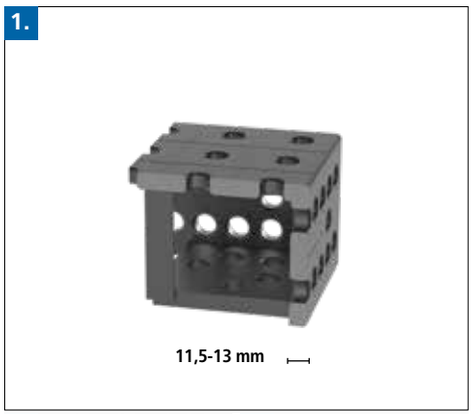

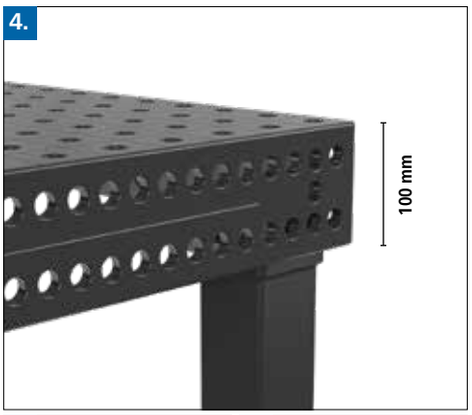

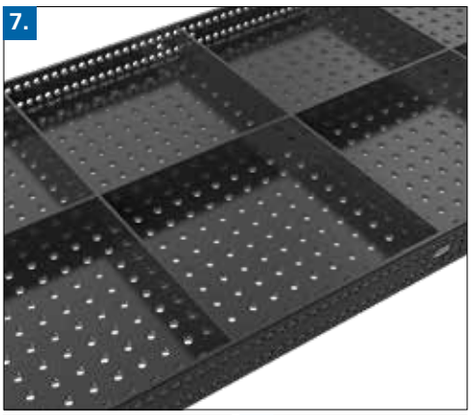



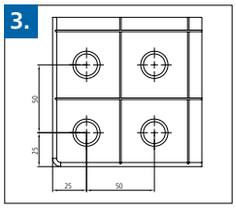



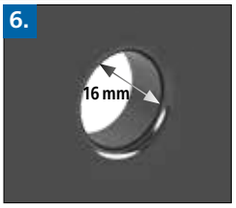





1. ÉPAISSEUR

- env. 11,5 – 13 mm

2. MATIÈRE

Acier pour outillage traité à cœur X8.7,
nitruré plasma et revêtu BAR*

DURETÉ VICKERS

Plateau de la table:
En surface: environ 450 – 850
A cœur: environ 280 – 340

Les bandeaux:
En surface: environ 450 – 750
A cœur: environ 165 – 220

*les bandeaux, qui ne subissent pas de contraintes importantes sont réalisés en acier S355J2+N pour des raisons de coût.

3. CARACTÉRISTIQUES

- entraxe alésages 50 mm
- quadrillage 50 mm

4. BANDEAU

- hauteur 100 mm
- des alésages supplémentaires permettent un bridage parallèle avec un entraxe de 25 mm

5. ANGLES ET ALÉSAGES RAYONNÉS

- Rayons de 3 mm sur les arêtes supérieures pour éviter d'abimer la table et les accessoires
- Rayons de 6 mm dans les angles de la table pour réduire les risques de blessure

6. ALÉSAGE SYSTEM

- Ø 16 mm

Rayon R2 à l'entrée des alésages sur le dessus de la table:

- réduit les dommages pour la table, les accessoires et les pièces client
- facilite l'introduction des boulons et des accessoires
- adhérence des projections de soudure encore diminuée
- encore moins de risques d'endommager les entrées des alésages
- chanfrein important sur la face inférieure de la table pour une force de serrage optimale des boulons (voir page 684)

7. RENFORT

Renforts multiples en dessous de la table pour une précision et une stabilité optimale

8. PIEDS DE TABLE

- tube carré 70x70 mm
- embase de pied Ø 70 mm (tournée à partir de matériau plein)
- pied réglable sur 40 mm (Données pour pied standard)

9. CHARGE ADMISSIBLE

Charge admissible par pied 1.000 kg
Charge totale statique conseillée:
pour 4 pieds = 2.000 kg
pour 6 pieds = 3.000 kg
pour 8 pieds = 4.000 kg
avec une répartition uniforme de la charge.
(données pour pied standard)

Par calcul, les charges sont plus importantes. Les charges conseillées comportent une réserve pour raison de sécurité.

Dans le cas de charge supérieure merci d'en parler avec le constructeur.

Professional Extreme 8.7
1000x500x100 mm



Description:

La table Professional Extreme, 1000x500x100 mm, présente un quadrillage de 50 mm sur le dessus et un quadrillage parallèle de 25 mm sur les bandeaux. Les alésages ont un diamètres de 16 mm et l'épaisseur de la table est de 11,5-13 mm. La plaque supérieure est réalisée à partir d'acier à outils traité deux fois et revêtu. Les bandeaux moins sollicités sont en S355J2+N comme par le passé. Un quadrillage, entraxe 50 mm, facilite le montage.

Les tables de soudure offrent la graduation en standard.

Vous trouverez les différentes variantes de pieds à partir de la page 620.

Poids: env. 128 kg
Poids = Table + Palette + Pied standard

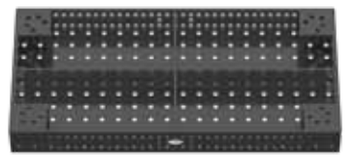

Professional Extreme 8.7
1000x500x100 mm

1000x500x100 - nitrurée plasma	Professional Extreme 8.7 - Quadrillage 50 mm		Prix réduit sans nitruration plasma	
sans pied	2-160005.X7.T1 **1.035,00 €**	●	2-165105 **-97,00 €**	○
avec Pied standard 750 Hauteur de table 850	2-160005.X7 **1.241,00 €**	●	2-165105 **-97,00 €**	○

● = Article produit en stock; ○ = Article produit sur commande; Explications voir page 84

Variantes de pieds pour table de soudure Professionnal Extreme

Surcoût Pied standard (voir page 622) **Echange sans frais**	**Surcoût Pied pour ancrage au sol** (voir page 625)	**Surcoût Pied réglable en hauteur** (voir page 624)		
				
2-160857.XX •	2-160875.XX **58,00 €**	2-160877.XX **52,00 €**		

Suppléments pour table Professional Extreme

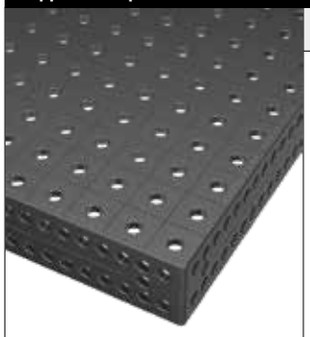 Exemple pour Quadrillage 50 mm	**Bandeau**		**Surface**		
	Surcoût pour bandeau traité deux fois (voir page 578)	**Surcoût pour quadrillage diagonal sur les bandeaux** (voir page 82)		**Surcoût quadrillage diagonal filetage M8 / M12 / M16** (voir page 82)	
	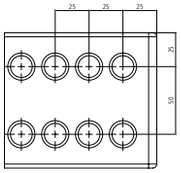	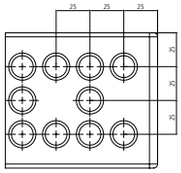		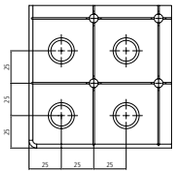 **M8**	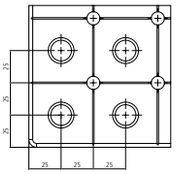 **M12** 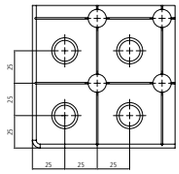 **M16**
Professional Extreme	2-166705.X **335,00 €**	2-166605.X **108,00 €**		2-166105.X **320,00 €**	2-166205.X **320,00 €** 2-166305.X **320,00 €**

Professional Extreme 8.7
1000x1000x100 mm



Description:

La table Professional Extreme, 1000x1000x100 mm, présente un quadrillage de 50 mm sur le dessus et un quadrillage parallèle de 25 mm sur les bandeaux. Les alésages ont un diamètres de 16 mm et l'épaisseur de la table est de 11,5-13 mm. La plaque supérieure est réalisée à partir d'acier à outils traité deux fois et revêtu. Les bandeaux moins sollicités sont en S355J2+N comme par le passé. Un quadrillage, entraxe 50 mm, facilite le montage.

Les tables de soudure offrent la graduation en standard.

Vous trouverez les différentes variantes de pieds à partir de la page 620.

Poids: env. 193 kg
Poids = Table + Palette + Pied standard

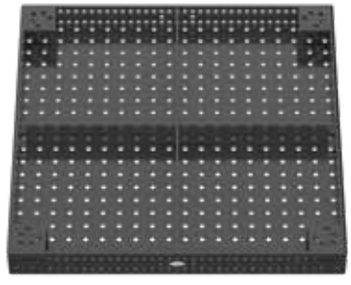

Professional Extreme 8.7
1000x1000x100 mm

1000x1000x100 - nitrurée plasma	Professional Extreme 8.7 - Quadrillage 50 mm	Prix réduit sans nitruration plasma
sans pied	2-160010.X7.T1 ● **1.401,00 €**	2-165110 ○ **-117,00 €**
avec Pied standard 750 Hauteur de table 850	2-160010.X7 ● **1.607,00 €**	2-165110 ○ **-117,00 €**

● = Article produit en stock; ○ = Article produit sur commande; Explications voir page 84

Variantes de pieds pour table de soudure Professionnal Extreme

Surcoût Pied standard (voir page 622) **Echange sans frais**	**Surcoût Pied avec roulette et frein de blocage 750** (voir page 626)	**Surcoût Pied pour ancrage au sol** (voir page 625)	**Surcoût Pied réglable en hauteur** (voir page 624)	**Surcoût Pied réglable en hauteur avec roulette et frein de blocage** (voir page 627)
				
2-160857.XX •	2-160876.XX **57,00 €**	2-160875.XX **58,00 €**	2-160877.XX **52,00 €**	2-160879.XX **84,00 €**

Suppléments pour table Professional Extreme

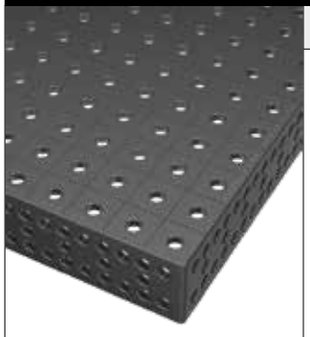

Exemple pour
Quadrillage diagonal sur les bandeaux.

	Bandeau		Surface			
	Surcoût pour bandeau traité deux fois (voir page 578)	**Surcoût pour quadrillage diagonal sur les bandeaux** (voir page 82)		**Surcoût quadrillage diagonal filetage M8 / M12 / M16** (voir page 82)		
	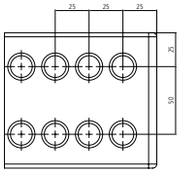	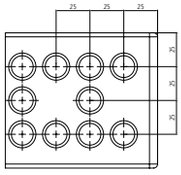		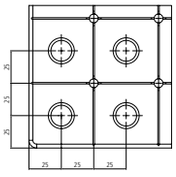	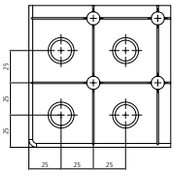	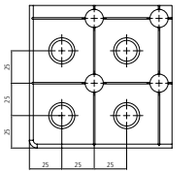
				M8	**M12**	**M16**
Professional Extreme	2-166710.X **424,00 €**	2-166610.X **153,00 €**		2-166110.X **458,00 €**	2-166210.X **458,00 €**	2-166310.X **458,00 €**

Professional Extreme 8.7
1200x800x100 mm



Description:

La table Professional Extreme, 1200x800x100 mm, présente un quadrillage de 50 mm sur le dessus et un quadrillage parallèle de 25 mm sur les bandeaux. Les alésages ont un diamètres de 16 mm et l'épaisseur de la table est de 11,5-13 mm. La plaque supérieure est réalisée à partir d'acier à outils traité deux fois et revêtu. Les bandeaux moins sollicités sont en S355J2+N comme par le passé. Un quadrillage, entraxe 50 mm, facilite le montage.

Les tables de soudure offrent la graduation en standard.

Vous trouverez les différentes variantes de pieds à partir de la page 620.

Poids: env. 195 kg
Poids = Table + Palette + Pied standard

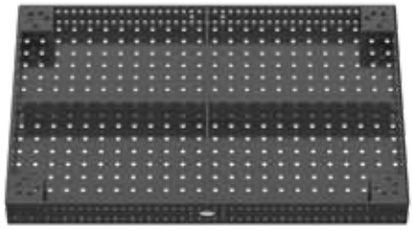

Professional Extreme 8.7
1200x800x100 mm

1200x800x100 - nitrurée plasma	Professional Extreme 8.7 - Quadrillage 50 mm		Prix réduit sans nitruration plasma	
sans pied	2-160025.X7.T1 **1.525,00 €**	●	2-165125 **-117,00 €**	○
avec Pied standard 750 Hauteur de table 850	2-160025.X7 **1.732,00 €**	●	2-165125 **-117,00 €**	○

● = Article produit en stock; ○ = Article produit sur commande; Explications voir page 84

Variantes de pieds pour table de soudure Professionnal Extreme

Surcoût Pied standard (voir page 622) **Echange sans frais**	**Surcoût Pied pour ancrage au sol** (voir page 625)	**Surcoût Pied réglable en hauteur** (voir page 624)		
				
2-160857.XX •	2-160875.XX **58,00 €**	2-160877.XX **52,00 €**		

Suppléments pour table Professional Extreme

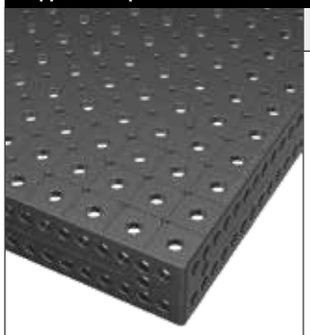 Exemple pour Quadrillage diagonal M8	**Bandeau**			**Surface**		
	Surcoût pour bandeau traité deux fois (voir page 578)	**Surcoût pour quadrillage diagonal sur les bandeaux** (voir page 82)		**Surcoût quadrillage diagonal filetage M8 / M12 / M16** (voir page 82)		
	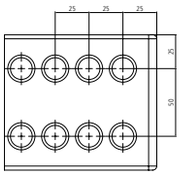	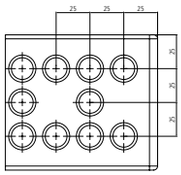		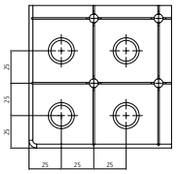 **M8**	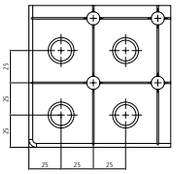 **M12**	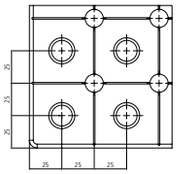 **M16**
Professional Extreme	2-166725.X **422,00 €**	2-166625.X **152,00 €**		2-166125.X **456,00 €**	2-166225.X **456,00 €**	2-166325.X **456,00 €**

Professional Extreme 8.7
1200x1200x100 mm



Description:

La table Professional Extreme, 1200x1200x100 mm, présente un quadrillage de 50 mm sur le dessus et un quadrillage parallèle de 25 mm sur les bandeaux. Les alésages ont un diamètres de 16 mm et l'épaisseur de la table est de 11,5-13 mm. La plaque supérieure est réalisée à partir d'acier à outils traité deux fois et revêtu. Les bandeaux moins sollicités sont en S355J2+N comme par le passé. Un quadrillage, entraxe 50 mm, facilite le montage.

Les tables de soudure offrent la graduation en standard.

Vous trouverez les différentes variantes de pieds à partir de la page 620.

Poids: env. 261 kg
Poids = Table + Palette + Pied standard

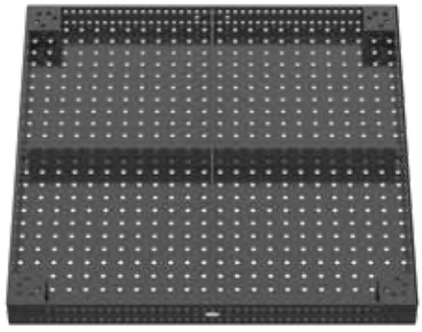

Professional Extreme 8.7
1200x1200x100 mm

1200x1200x100 - nitrurée plasma	Professional Extreme 8.7 - Quadrillage 50 mm		Prix réduit sans nitruration plasma	
sans pied	2-160015.X7.T1 **1.897,00 €**	●	2-165115 **-200,00 €**	○
avec Pied standard 750 Hauteur de table 850	2-160015.X7 **2.103,00 €**	●	2-165115 **-200,00 €**	○

● = Article produit en stock; ○ = Article produit sur commande; Explications voir page 84

Variantes de pieds pour table de soudure Professionnal Extreme

Surcoût Pied standard (voir page 622) **Echange sans frais**	**Surcoût Pied avec roulette et frein de blocage 750** (voir page 626)	**Surcoût Pied pour ancrage au sol** (voir page 625)	**Surcoût Pied réglable en hauteur** (voir page 624)	**Surcoût Pied réglable en hauteur avec roulette et frein de blocage** (voir page 627)
				
2-160857.XX •	2-160876.XX **57,00 €**	2-160875.XX **58,00 €**	2-160877.XX **52,00 €**	2-160879.XX **84,00 €**

Suppléments pour table Professional Extreme

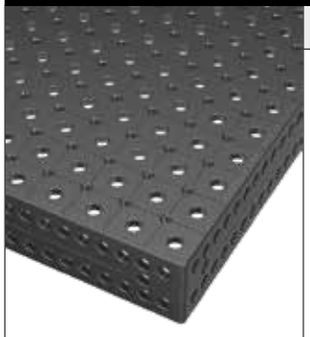

Exemple pour
Quadrillage diagonal M12

	Bandeau		Surface		
	Surcoût pour bandeau traité deux fois (voir page 578)	**Surcoût pour quadrillage diagonal sur les bandeaux** (voir page 82)		**Surcoût quadrillage diagonal filetage M8 / M12 / M16** (voir page 82)	
	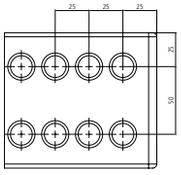	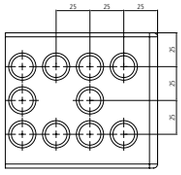		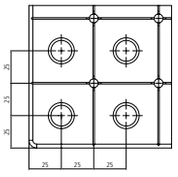 **M8**	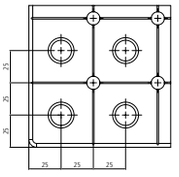 **M12** 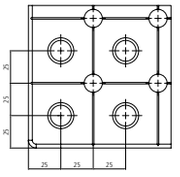 **M16**
Professional Extreme	2-166715.X **512,00 €**	2-166615.X **198,00 €**		2-166115.X **595,00 €**	2-166215.X **595,00 €** 2-166315.X **595,00 €**

Professional Extreme 8.7
1500x1000x100 mm



Description:

La table Professional Extreme, 1500x1000x100 mm, présente un quadrillage de 50 mm sur le dessus et un quadrillage parallèle de 25 mm sur les bandeaux. Les alésages ont un diamètres de 16 mm et l'épaisseur de la table est de 11,5-13 mm. La plaque supérieure est réalisée à partir d'acier à outils traité deux fois et revêtu. Les bandeaux moins sollicités sont en S355J2+N comme par le passé. Un quadrillage, entraxe 50 mm, facilite le montage.

Les tables de soudure offrent la graduation en standard.

Vous trouverez les différentes variantes de pieds à partir de la page 620.

Poids: env. 281 kg
Poids = Table + Palette + Pied standard

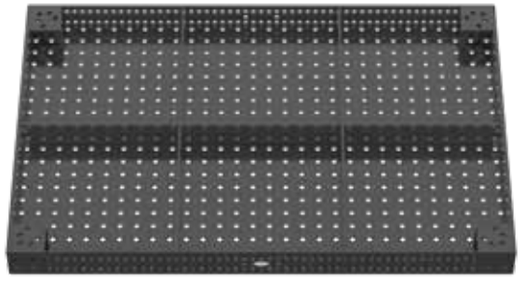

Professional Extreme 8.7
1500x1000x100 mm

1500x1000x100 - nitrurée plasma	Professional Extreme 8.7 - Quadrillage 50 mm		Prix réduit sans nitruration plasma	
sans pied	2-160035.X7.T1 **2.000,00 €**	●	2-165135 **-179,00 €**	○
avec Pied standard 750 Hauteur de table 850	2-160035.X7 **2.206,00 €**	●	2-165135 **-179,00 €**	○

● = Article produit en stock; ○ = Article produit sur commande; Explications voir page 84

Variantes de pieds pour table de soudure Professionnal Extreme

Surcoût Pied standard (voir page 622) **Echange sans frais**	**Surcoût Pied avec roulette et frein de blocage 750** (voir page 626)	**Surcoût Pied pour ancrage au sol** (voir page 625)	**Surcoût Pied réglable en hauteur** (voir page 624)	**Surcoût Pied réglable en hauteur avec roulette et frein de blocage** (voir page 627)
				
2-160857.XX	2-160876.XX	2-160875.XX	2-160877.XX	2-160879.XX
•	**57,00 €**	**58,00 €**	**52,00 €**	**84,00 €**

Suppléments pour table Professional Extreme

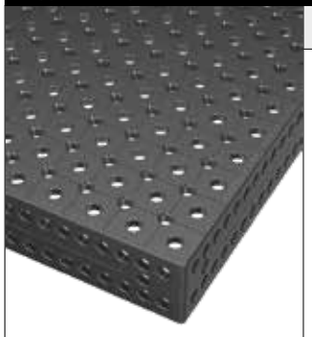

Exemple pour
Quadrillage diagonal M16

	Bandeau		**Surface**		
	Surcoût pour bandeau traité deux fois (voir page 578)	**Surcoût pour quadrillage diagonal sur les bandeaux** (voir page 82)		**Surcoût quadrillage diagonal filetage M8 / M12 / M16** (voir page 82)	
	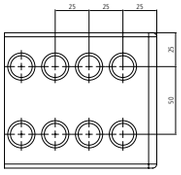	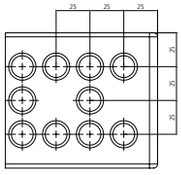		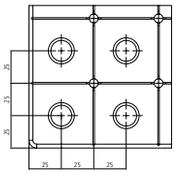	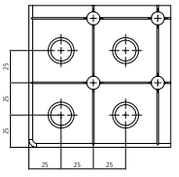
				M8	**M12**
Professional Extreme	2-166735.X **541,00 €**	2-166635.X **214,00 €**		2-166135.X **640,00 €**	2-166235.X **640,00 €**

M16
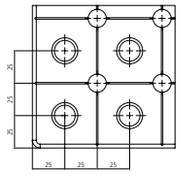
2-166335.X **640,00 €**

Professional Extreme 8.7
1500x1500x100 mm



Description:

La table Professional Extreme, 1500x1500x100 mm, présente un quadrillage de 50 mm sur le dessus et un quadrillage parallèle de 25 mm sur les bandeaux. Les alésages ont un diamètres de 16 mm et l'épaisseur de la table est de 11,5-13 mm. La plaque supérieure est réalisée à partir d'acier à outils traité deux fois et revêtu. Les bandeaux moins sollicités sont en S355J2+N comme par le passé. Un quadrillage, entraxe 50 mm, facilite le montage.

Les tables de soudure offrent la graduation en standard.

Vous trouverez les différentes variantes de pieds à partir de la page 620.

Poids: env. 397 kg
Poids = Table + Palette + Pied standard

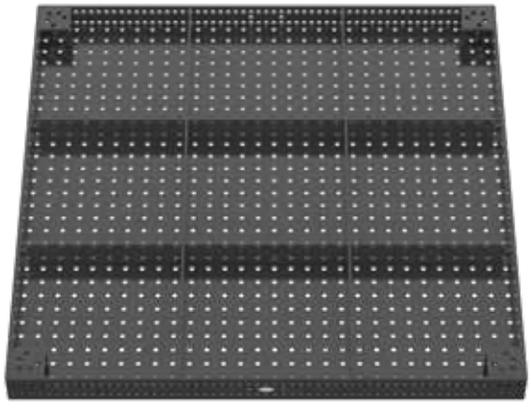

Professional Extreme 8.7
1500x1500x100 mm

1500x1500x100 - nitrurée plasma	Professional Extreme 8.7 - Quadrillage 50 mm	Prix réduit sans nitruration plasma
sans pied	2-160050.X7.T1 ● **2.704,00 €**	2-165150 ○ **-240,00 €**
avec Pied standard 750 Hauteur de table 850	2-160050.X7 ● **2.910,00 €**	2-165150 ○ **-240,00 €**

● = Article produit en stock; ○ = Article produit sur commande; Explications voir page 84

Variantes de pieds pour table de soudure Professionnal Extreme

Surcoût Pied standard (voir page 622) **Echange sans frais**	**Surcoût Pied avec roulette et frein de blocage 750** (voir page 626)	**Surcoût Pied pour ancrage au sol** (voir page 625)	**Surcoût Pied réglable en hauteur** (voir page 624)	**Surcoût Pied réglable en hauteur avec roulette et frein de blocage** (voir page 627)
				
2-160857.XX •	2-160876.XX **57,00 €**	2-160875.XX **58,00 €**	2-160877.XX **52,00 €**	2-160879.XX **84,00 €**

Suppléments pour table Professional Extreme



Exemple pour
Quadrillage 50 mm

	Bandeau		Surface		
	Surcoût pour bandeau traité deux fois (voir page 578)	**Surcoût pour quadrillage diagonal sur les bandeaux** (voir page 82)		**Surcoût quadrillage diagonal filetage M8 / M12 / M16** (voir page 82)	
	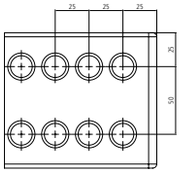	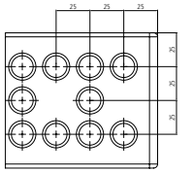		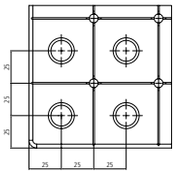 **M8**	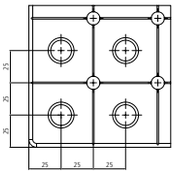 **M12** 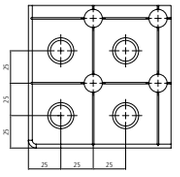 **M16**
Professional Extreme	2-166750.X **767,00 €**	2-166650.X **316,00 €**		2-166150.X **948,00 €**	2-166250.X **948,00 €** 2-166350.X **948,00 €**

Professional Extreme 8.7
2000x1000x100 mm



Description:

La table Professional Extreme, 2000x1000x100 mm, présente un quadrillage de 50 mm sur le dessus et un quadrillage parallèle de 25 mm sur les bandeaux. Les alésages ont un diamètres de 16 mm et l'épaisseur de la table est de 11,5-13 mm. La plaque supérieure est réalisée à partir d'acier à outils traité deux fois et revêtu. Les bandeaux moins sollicités sont en S355J2+N comme par le passé. Un quadrillage, entraxe 50 mm, facilite le montage.

Les tables de soudure offrent la graduation en standard.

Vous trouverez les différentes variantes de pieds à partir de la page 620.

Poids: env. 354 kg
Poids = Table + Palette + Pied standard

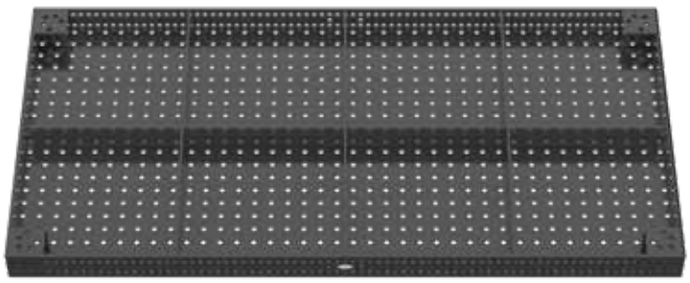

Professional Extreme 8.7
2000x1000x100 mm

2000x1000x100 - nitrurée plasma	Professional Extreme 8.7 - Quadrillage 50 mm		Prix réduit sans nitruration plasma	
sans pied	2-160020.X7.T1 **2.704,00 €**	●	2-165120 **-330,00 €**	○
avec Pied standard 750 Hauteur de table 850	2-160020.X7 **2.910,00 €**	●	2-165120 **-330,00 €**	○

● = Article produit en stock; ○ = Article produit sur commande; Explications voir page 84

Variantes de pieds pour table de soudure Professionnal Extreme

Surcoût Pied standard (voir page 622) **Echange sans frais**	**Surcoût Pied avec roulette et frein de blocage 750** (voir page 626)	**Surcoût Pied pour ancrage au sol** (voir page 625)	**Surcoût Pied réglable en hauteur** (voir page 624)	**Surcoût Pied réglable en hauteur avec roulette et frein de blocage** (voir page 627)
				
2-160857.XX	2-160876.XX	2-160875.XX	2-160877.XX	2-160879.XX
•	**57,00 €**	**58,00 €**	**52,00 €**	**84,00 €**

Suppléments pour table Professional Extreme

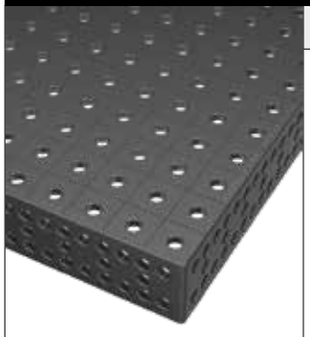

Exemple pour
Quadrillage diagonal sur les bandeaux.

	Bandeau		**Surface**		
	Surcoût pour bandeau traité deux fois (voir page 578)	**Surcoût pour quadrillage diagonal sur les bandeaux** (voir page 82)		**Surcoût quadrillage diagonal filetage M8 / M12 / M16** (voir page 82)	
	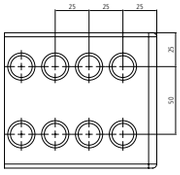	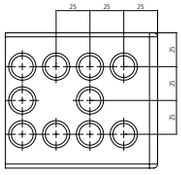		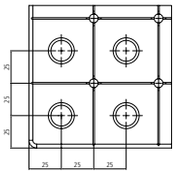 **M8**	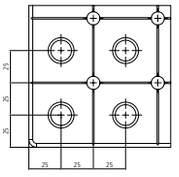 **M12** 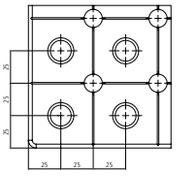 **M16**
Professional Extreme	2-166720.X **711,00 €**	2-166620.X **288,00 €**		2-166120.X **861,00 €**	2-166220.X **861,00 €** 2-166320.X **861,00 €**

Professional Extreme 8.7
2000x1200x100 mm



Description:

La table Professional Extreme, 2000x1200x100 mm, présente un quadrillage de 50 mm sur le dessus et un quadrillage parallèle de 25 mm sur les bandeaux. Les alésages ont un diamètres de 16 mm et l'épaisseur de la table est de 11,5-13 mm. La plaque supérieure est réalisée à partir d'acier à outils traité deux fois et revêtu. Les bandeaux moins sollicités sont en S355J2+N comme par le passé. Un quadrillage, entraxe 50 mm, facilite le montage.

Les tables de soudure offrent la graduation en standard.

Vous trouverez les différentes variantes de pieds à partir de la page 620.

Poids: env. 415 kg
Poids = Table + Palette + Pied standard

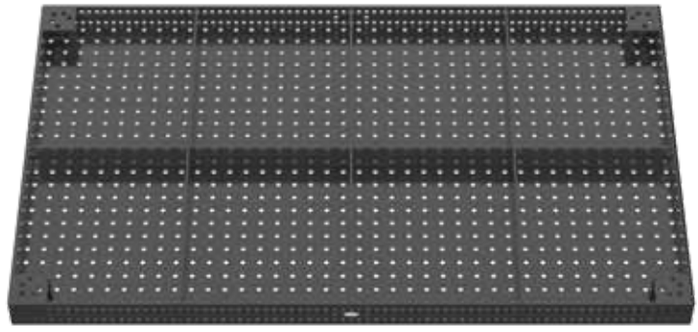

Professional Extreme 8.7
2000x1200x100 mm

2000x1200x100 - nitrurée plasma	Professional Extreme 8.7 - Quadrillage 50 mm		Prix réduit sans nitruration plasma	
sans pied	2-160060.X7.T1 **3.300,00 €**	●	2-165160 **-337,00 €**	○
avec Pied standard 750 Hauteur de table 850	2-160060.X7 **3.506,00 €**	●	2-165160 **-337,00 €**	○

● = Article produit en stock; ○ = Article produit sur commande; Explications voir page 84

Variantes de pieds pour table de soudure Professionnal Extreme

Surcoût Pied standard (voir page 622) **Echange sans frais**	**Surcoût Pied avec roulette et frein de blocage 750** (voir page 626)	**Surcoût Pied pour ancrage au sol** (voir page 625)	**Surcoût Pied réglable en hauteur** (voir page 624)	**Surcoût Pied réglable en hauteur avec roulette et frein de blocage** (voir page 627)
				
2-160857.XX •	2-160876.XX **57,00 €**	2-160875.XX **58,00 €**	2-160877.XX **52,00 €**	2-160879.XX **84,00 €**

Suppléments pour table Professional Extreme

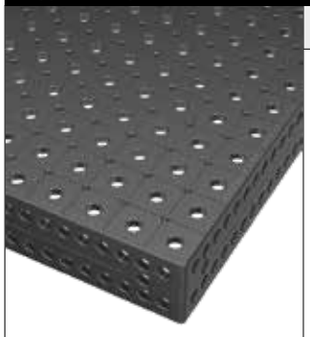

Exemple pour
Quadrillage diagonal M8

	Bandeau		**Surface**		
	Surcoût pour bandeau traité deux fois (voir page 578)	**Surcoût pour quadrillage diagonal sur les bandeaux** (voir page 82)		**Surcoût quadrillage diagonal filetage M8 / M12 / M16** (voir page 82)	
	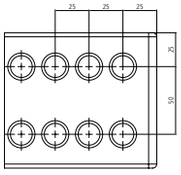	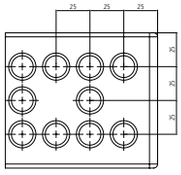		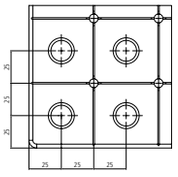 **M8**	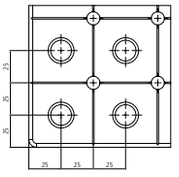 **M12** 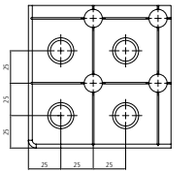 **M16**
Professional Extreme	2-166760.X **823,00 €**	2-166660.X **345,00 €**		2-166160.X **1.035,00 €**	2-166260.X **1.035,00 €** 2-166360.X **1.035,00 €**

Professional Extreme 8.7
2400x1200x100 mm



Description:

La table Professional Extreme, 2400x1200x100 mm, présente un quadrillage de 50 mm sur le dessus et un quadrillage parallèle de 25 mm sur les bandeaux. Les alésages ont un diamètres de 16 mm et l'épaisseur de la table est de 11,5-13 mm. La plaque supérieure est réalisée à partir d'acier à outils traité deux fois et revêtu. Les bandeaux moins sollicités sont en S355J2+N comme par le passé. Un quadrillage, entraxe 50 mm, facilite le montage.

Les tables de soudure offrent la graduation en standard.

Vous trouverez les différentes variantes de pieds à partir de la page 620.

Poids: env. 503 kg
Poids = Table + Palette + Pied standard

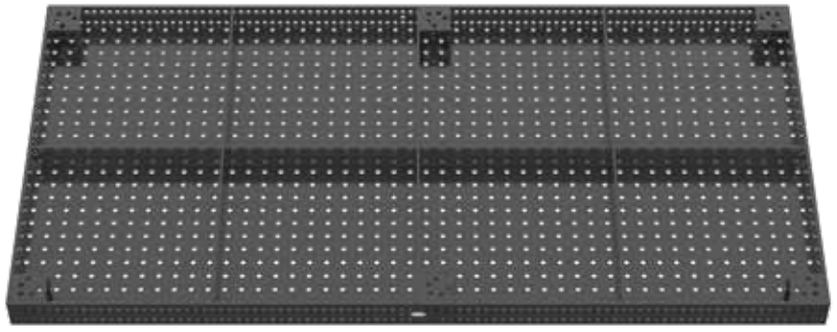

Professional Extreme 8.7
2400x1200x100 mm

2400x1200x100 - nitrurée plasma	Professional Extreme 8.7 - Quadrillage 50 mm		Prix réduit sans nitruration plasma	
sans pied	2-160030.X7.T1 **3.782,00 €**	●	2-165130 **-351,00 €**	○
avec Pied standard 750 Hauteur de table 850	2-160030.X7 **4.091,00 €**	●	2-165130 **-351,00 €**	○

● = Article produit en stock; ○ = Article produit sur commande; Explications voir page 84

Variantes de pieds pour table de soudure Professionnal Extreme

Surcoût Pied standard (voir page 622) **Echange sans frais**	**Surcoût Pied pour ancrage au sol** (voir page 625)	**Surcoût Pied réglable en hauteur** (voir page 624)		
				
2-160857.XX •	2-160875.XX **58,00 €**	2-160877.XX **52,00 €**		

Suppléments pour table Professional Extreme

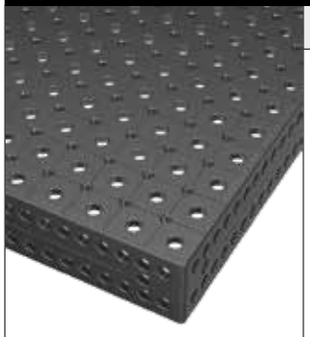 Exemple pour Quadrillage diagonal M12	**Bandeau**		**Surface**		
	Surcoût pour bandeau traité deux fois (voir page 578)	**Surcoût pour quadrillage diagonal sur les bandeaux** (voir page 82)	**Surcoût quadrillage diagonal filetage M8 / M12 / M16** (voir page 82)		
	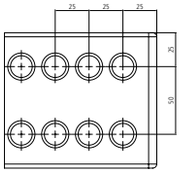	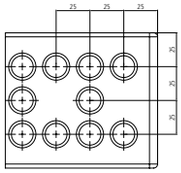	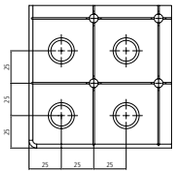 **M8**	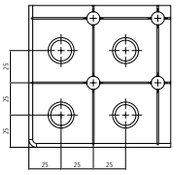 **M12**	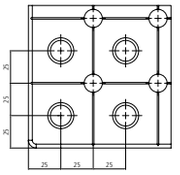 **M16**
Professional Extreme	2-166730.X **993,00 €**	2-166630.X **393,00 €**	2-166130.X **1.178,00 €**	2-166230.X **1.178,00 €**	2-166330.X **1.178,00 €**

Professional Extreme 8.7
3000x1500x100 mm



Description:

La table Professional Extreme, 3000x1500x100 mm, présente un quadrillage de 50 mm sur le dessus et un quadrillage parallèle de 25 mm sur les bandeaux. Les alésages ont un diamètres de 16 mm et l'épaisseur de la table est de 11,5-13 mm. La plaque supérieure est réalisée à partir d'acier à outils traité deux fois et revêtu. Les bandeaux moins sollicités sont en S355J2+N comme par le passé. Un quadrillage, entraxe 50 mm, facilite le montage.

Les tables de soudure offrent la graduation en standard.

Vous trouverez les différentes variantes de pieds à partir de la page 620.

Poids: env. 795 kg
Poids = Table + Palette + Pied standard

Composé de 2 tables 1,5 x 1,5 m avec 6 boulons de liaison compris.

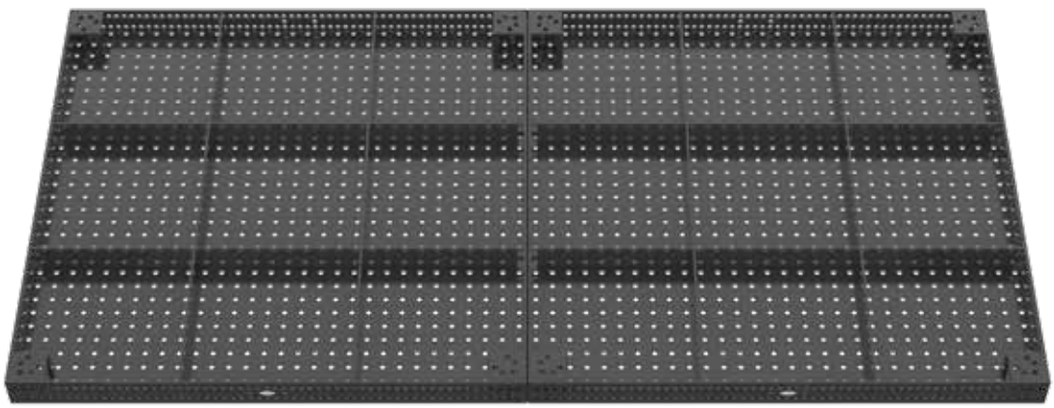

Professional Extreme 8.7
3000x1500x100 mm

3000x1500x100 - nitrurée plasma	Professional Extreme 8.7 - Quadrillage 50 mm		Prix réduit sans nitruration plasma	
sans pied	2-160050.X7.2.T1 **5.407,00 €**	●	2-165150.2 **-481,00 €**	○
avec Pied standard 750 Hauteur de table 850	2-160050.X7.2 **5.820,00 €**	●	2-165150.2 **-481,00 €**	○

● = Article produit en stock; ○ = Article produit sur commande; Explications voir page 84

Variantes de pieds pour table de soudure Professionnal Extreme

Surcoût Pied standard (voir page 622) **Echange sans frais**	**Surcoût Pied pour ancrage au sol** (voir page 625)	**Surcoût Pied réglable en hauteur** (voir page 624)		
				
2-160857.XX •	2-160875.XX **58,00 €**	2-160877.XX **52,00 €**		

Suppléments pour table Professional Extreme

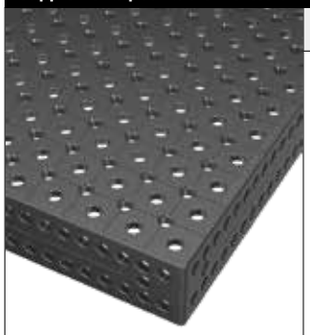

Exemple pour
Quadrillage diagonal M16

	Bandeau		**Surface**		
	Surcoût pour bandeau traité deux fois (voir page 578)	**Surcoût pour quadrillage diagonal sur les bandeaux** (voir page 82)		**Surcoût quadrillage diagonal filetage M8 / M12 / M16** (voir page 82)	
	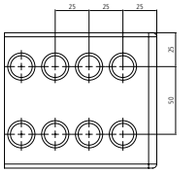	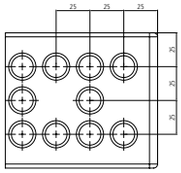		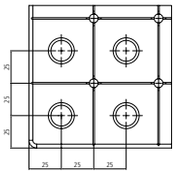 **M8**	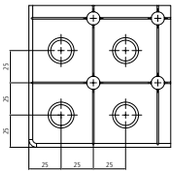 **M12** 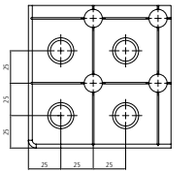 **M16**
Professional Extreme	2-166750.X.2 **1.534,00 €**	2-166650.X.2 **632,00 €**		2-166150.X.2 **1.801,00 €**	2-166250.X.2 **1.895,00 €** 2-166350.X.2 **1.895,00 €**

Professional Extreme 8.7
4000x2000x100 mm



Description:

La table Professional Extreme, 4000x2000x100 mm, présente un quadrillage de 50 mm sur le dessus et un quadrillage parallèle de 25 mm sur les bandeaux. Les alésages ont un diamètres de 16 mm et l'épaisseur de la table est de 11,5-13 mm. La plaque supérieure est réalisée à partir d'acier à outils traité deux fois et revêtu. Les bandeaux moins sollicités sont en S355J2+N comme par le passé. Un quadrillage, entraxe 50 mm, facilite le montage.

Les tables de soudure offrent la graduation en standard.

Vous trouverez les différentes variantes de pieds à partir de la page 620.

Poids: env. 1.297 kg
Poids = Table + Palette + Pied standard

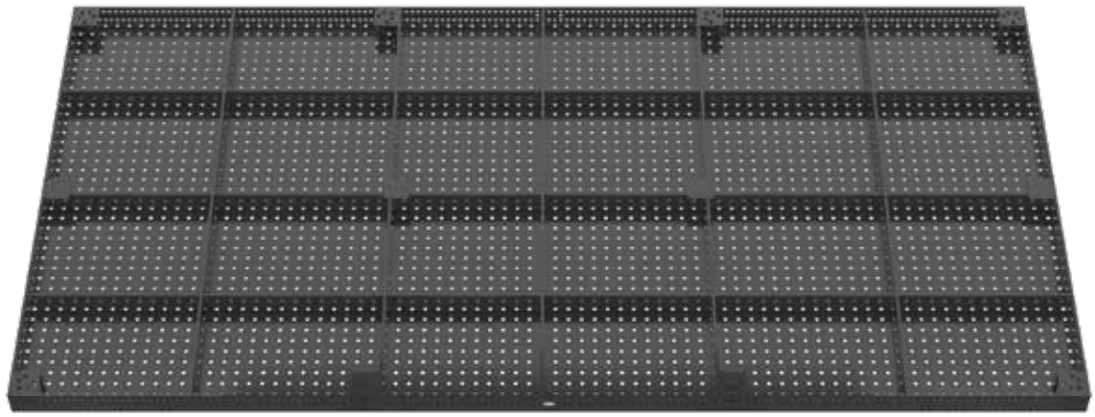

Professional Extreme 8.7
4000x2000x100 mm

4000x2000x100 - nitrurée plasma	Professional Extreme 8.7 - Quadrillage 50 mm		Prix réduit sans nitruration plasma	
sans pied	2-160055.X7.T1 **7.771,00 €**	●	2-165155 **-843,00 €**	○
avec Pied standard 750 Hauteur de table 850	2-160055.X7 **8.183,00 €**	●	2-165155 **-843,00 €**	○

● = Article produit en stock; ○ = Article produit sur commande; Explications voir page 84

Variantes de pieds pour table de soudure Professionnal Extreme

Surcoût Pied standard (voir page 622) **Echange sans frais**	**Surcoût Pied pour ancrage au sol** (voir page 625)	**Surcoût Pied réglable en hauteur** (voir page 624)		
				
2-160857.XX •	2-160875.XX **58,00 €**	2-160877.XX **52,00 €**		

Suppléments pour table Professional Extreme

	Bandeau		Surface		
 Exemple pour Quadrillage 50 mm	**Surcoût pour bandeau traité deux fois** (voir page 578)	**Surcoût pour quadrillage diagonal sur les bandeaux** (voir page 82)		**Surcoût quadrillage diagonal filetage M8 / M12 / M16** (voir page 82)	
	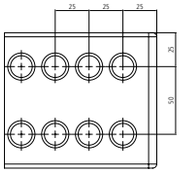	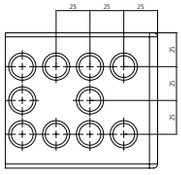		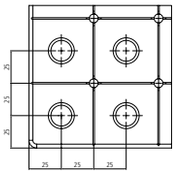 **M8**	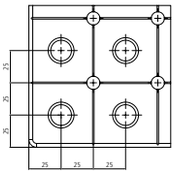 **M12** 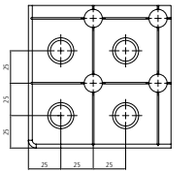 **M16**
Professional Extreme	2-166755.X .	2-166655.X **847,00 €**		2-166155.X **2.540,00 €**	2-166255.X **2.540,00 €** 2-166355.X **2.540,00 €**

Professional Extreme 8.7 - Format spécial



Description:

Si vous ne trouvez pas le format désiré dans notre gamme, nous vous proposons de réaliser votre table aux dimensions spéciales dans différentes matières jusqu'à 2000x3800 mm (Voir tableau).

D'autres dimensions et matières sur demande. Les prix sont fonction des quantités.

Prix en fonction de la quantité.

Remise:
à partir de 2 poutres: 5 %
à partir de 5 poutres: 10 %
à partir de 10 poutres: 15 %

Vous trouverez les différentes variantes de pieds à partir de la page 620.

Options pour table de soudure sur demande.

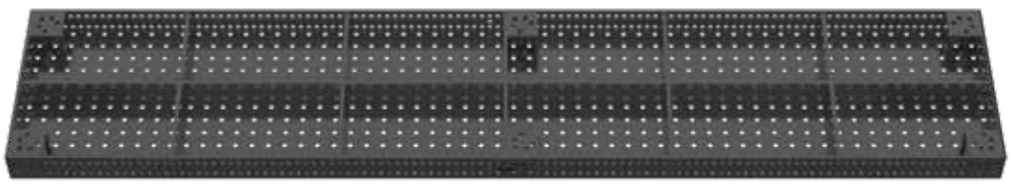



Professional Extreme 8.7 - Format spécial

Dimensions	Professional Extreme 8.7
600 x 600	**3.511,00 €** 2-960606.X7
600 x 800	**3.737,00 €** 2-960608.X7
600 x 1000	**3.963,00 €** 2-960610.X7
600 x 1200	**4.190,00 €** 2-960612.X7
600 x 1400	**4.415,00 €** 2-960614.X7
600 x 1600	**4.641,00 €** 2-960616.X7
600 x 1800	**4.868,00 €** 2-960618.X7
600 x 2000	**5.094,00 €** 2-960620.X7
600 x 2200	**5.320,00 €** 2-960622.X7
600 x 2400	**5.545,00 €** 2-960624.X7
600 x 2600	**5.772,00 €** 2-960626.X7
600 x 2800	**5.998,00 €** 2-960628.X7
600 x 3000	**6.224,00 €** 2-960630.X7
600 x 3200	**6.451,00 €** 2-960632.X7
600 x 3400	**6.676,00 €** 2-960634.X7
600 x 3600	**6.902,00 €** 2-960636.X7
600 x 3800	**7.129,00 €** 2-960638.X7
600 x 4000	**7.355,00 €** 2-960640.X7
800 x 800	**4.006,00 €** 2-960808.X7
800 x 1000	**4.276,00 €** 2-960810.X7
800 x 1400	**4.813,00 €** 2-960814.X7
800 x 1600	**5.082,00 €** 2-960816.X7
800 x 1800	**5.352,00 €** 2-960818.X7
800 x 2000	**5.621,00 €** 2-960820.X7
800 x 2200	**5.890,00 €** 2-960822.X7
800 x 2400	**6.160,00 €** 2-960824.X7
800 x 2600	**6.428,00 €** 2-960826.X7
800 x 2800	**6.697,00 €** 2-960828.X7

Dimensions	Professional Extreme 8.7
800 x 3000	**6.966,00 €** 2-960830.X7
800 x 3200	**7.236,00 €** 2-960832.X7
800 x 3400	**7.505,00 €** 2-960834.X7
800 x 3600	**7.774,00 €** 2-960836.X7
800 x 3800	**8.042,00 €** 2-960838.X7
800 x 4000	**8.312,00 €** 2-960840.X7
1000 x 1200	**4.899,00 €** 2-961012.X7
1000 x 1400	**5.212,00 €** 2-961014.X7
1000 x 1600	**5.524,00 €** 2-961016.X7
1000 x 1800	**5.836,00 €** 2-961018.X7
1000 x 2200	**6.460,00 €** 2-961022.X7
1000 x 2400	**6.773,00 €** 2-961024.X7
1000 x 2600	**7.084,00 €** 2-961026.X7
1000 x 2800	**7.396,00 €** 2-961028.X7
1000 x 3000	**7.709,00 €** 2-961030.X7
1000 x 3200	**8.021,00 €** 2-961032.X7
1000 x 3400	**8.333,00 €** 2-961034.X7
1000 x 3600	**8.645,00 €** 2-961036.X7
1000 x 3800	**8.957,00 €** 2-961038.X7
1000 x 4000	**9.270,00 €** 2-961040.X7
1200 x 1400	**5.610,00 €** 2-961214.X7
1200 x 1600	**5.965,00 €** 2-961216.X7
1200 x 1800	**6.320,00 €** 2-961218.X7
1200 x 2200	**7.031,00 €** 2-961222.X7
1200 x 2600	**7.741,00 €** 2-961226.X7
1200 x 2800	**8.096,00 €** 2-961228.X7
1200 x 3000	**8.450,00 €** 2-961230.X7
1200 x 3200	**8.806,00 €** 2-961232.X7

Dimensions	Professional Extreme 8.7
1200 x 3400	**9.161,00 €** 2-961234.X7
1200 x 3600	**9.516,00 €** 2-961236.X7
1200 x 3800	**9.871,00 €** 2-961238.X7
1200 x 4000	**10.227,00 €** 2-961240.X7
1400 x 1400	**6.008,00 €** 2-961414.X7
1400 x 1600	**6.406,00 €** 2-961416.X7
1400 x 1800	**6.805,00 €** 2-961418.X7
1400 x 2000	**7.202,00 €** 2-961420.X7
1400 x 2200	**7.600,00 €** 2-961422.X7
1400 x 2400	**7.999,00 €** 2-961424.X7
1400 x 2600	**8.397,00 €** 2-961426.X7
1400 x 2800	**8.795,00 €** 2-961428.X7
1400 x 3000	**9.193,00 €** 2-961430.X7
1400 x 3200	**9.592,00 €** 2-961432.X7
1400 x 3400	**9.989,00 €** 2-961434.X7
1400 x 3600	**10.387,00 €** 2-961436.X7
1400 x 3800	**10.786,00 €** 2-961438.X7
1400 x 4000	**11.184,00 €** 2-961440.X7
1600 x 1600	**6.847,00 €** 2-961616.X7
1600 x 1800	**7.288,00 €** 2-961618.X7
1600 x 2000	**7.730,00 €** 2-961620.X7
1600 x 2200	**8.171,00 €** 2-961622.X7
1600 x 2400	**8.612,00 €** 2-961624.X7
1600 x 2600	**9.053,00 €** 2-961626.X7
1600 x 2800	**9.494,00 €** 2-961628.X7
1600 x 3000	**9.936,00 €** 2-961630.X7
1600 x 3200	**10.377,00 €** 2-961632.X7
1600 x 3400	**10.818,00 €** 2-961634.X7

Dimensions	Professional Extreme 8.7
1600 x 3600	**11.259,00 €** 2-961636.X7
1600 x 3800	**11.700,00 €** 2-961638.X7
1600 x 4000	**12.142,00 €** 2-961640.X7
1800 x 1800	**7.773,00 €** 2-961818.X7
1800 x 2000	**8.257,00 €** 2-961820.X7
1800 x 2200	**8.741,00 €** 2-961822.X7
1800 x 2400	**9.225,00 €** 2-961824.X7
1800 x 2600	**9.710,00 €** 2-961826.X7
1800 x 2800	**10.193,00 €** 2-961828.X7
1800 x 3000	**10.678,00 €** 2-961830.X7
1800 x 3200	**11.162,00 €** 2-961832.X7
1800 x 3400	**11.646,00 €** 2-961834.X7
1800 x 3600	**12.130,00 €** 2-961836.X7
1800 x 3800	**12.615,00 €** 2-961838.X7
1800 x 4000	**13.098,00 €** 2-961840.X7
2000 x 2000	**8.784,00 €** 2-962020.X7
2000 x 2200	**9.311,00 €** 2-962022.X7
2000 x 2400	**9.838,00 €** 2-962024.X7
2000 x 2600	**10.365,00 €** 2-962026.X7
2000 x 2800	**10.892,00 €** 2-962028.X7
2000 x 3000	**11.420,00 €** 2-962030.X7
2000 x 3200	**11.947,00 €** 2-962032.X7
2000 x 3400	**12.474,00 €** 2-962034.X7
2000 x 3600	**13.001,00 €** 2-962036.X7
2000 x 3800	**13.528,00 €** 2-962038.X7

Tôle alu perforée

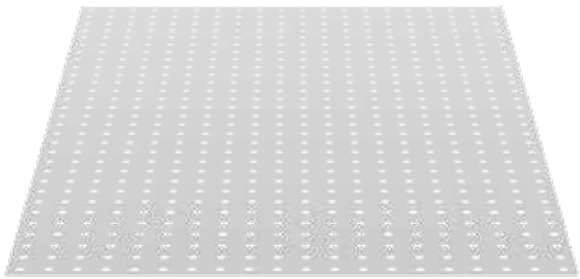

160203

Description:

La tôle Alu perforée a été développée pour le travail de l'inox comme séparation entre l'acier et l'inox. Grâce à la position des trous identiques à la table, elle permet une utilisation optimale. Une version en Inox avec un quadrillage est disponible sur demande.

La tôle Alu perforée s'utilise uniquement en combinaison avec les boulons à billes réglable en hauteur (Réf. 160532 / 160533).

Pour une question de coût, la livraison est préférable avec une table.

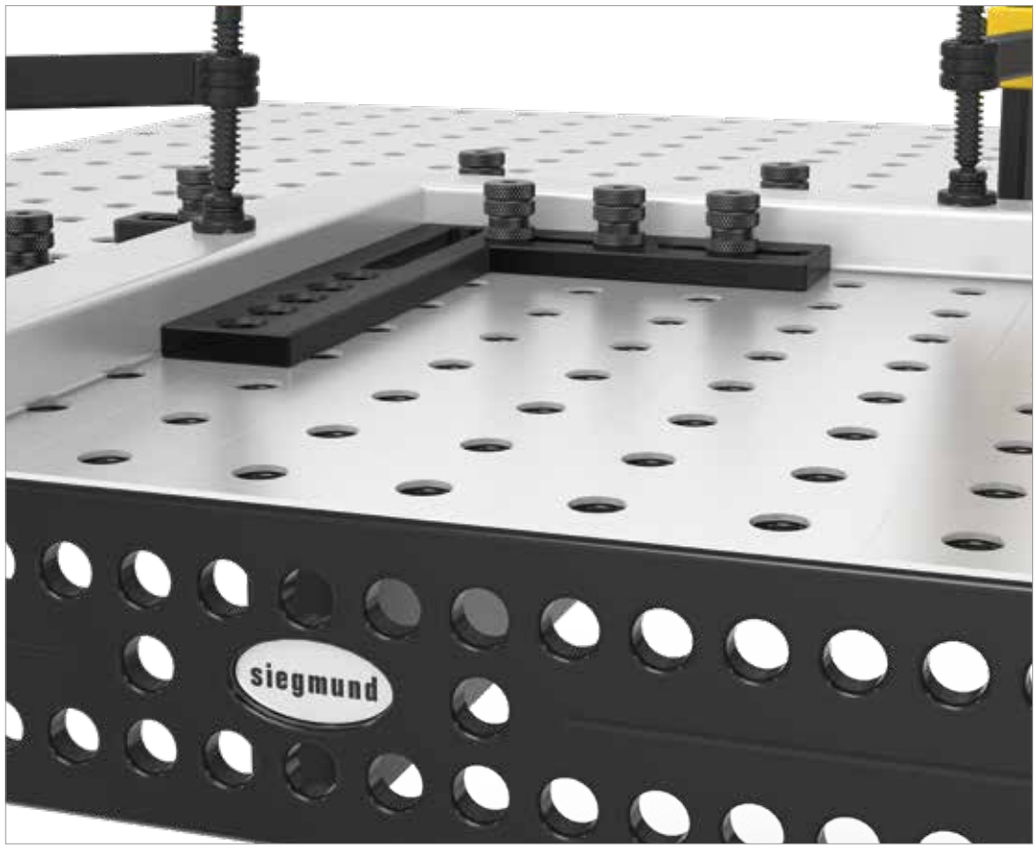

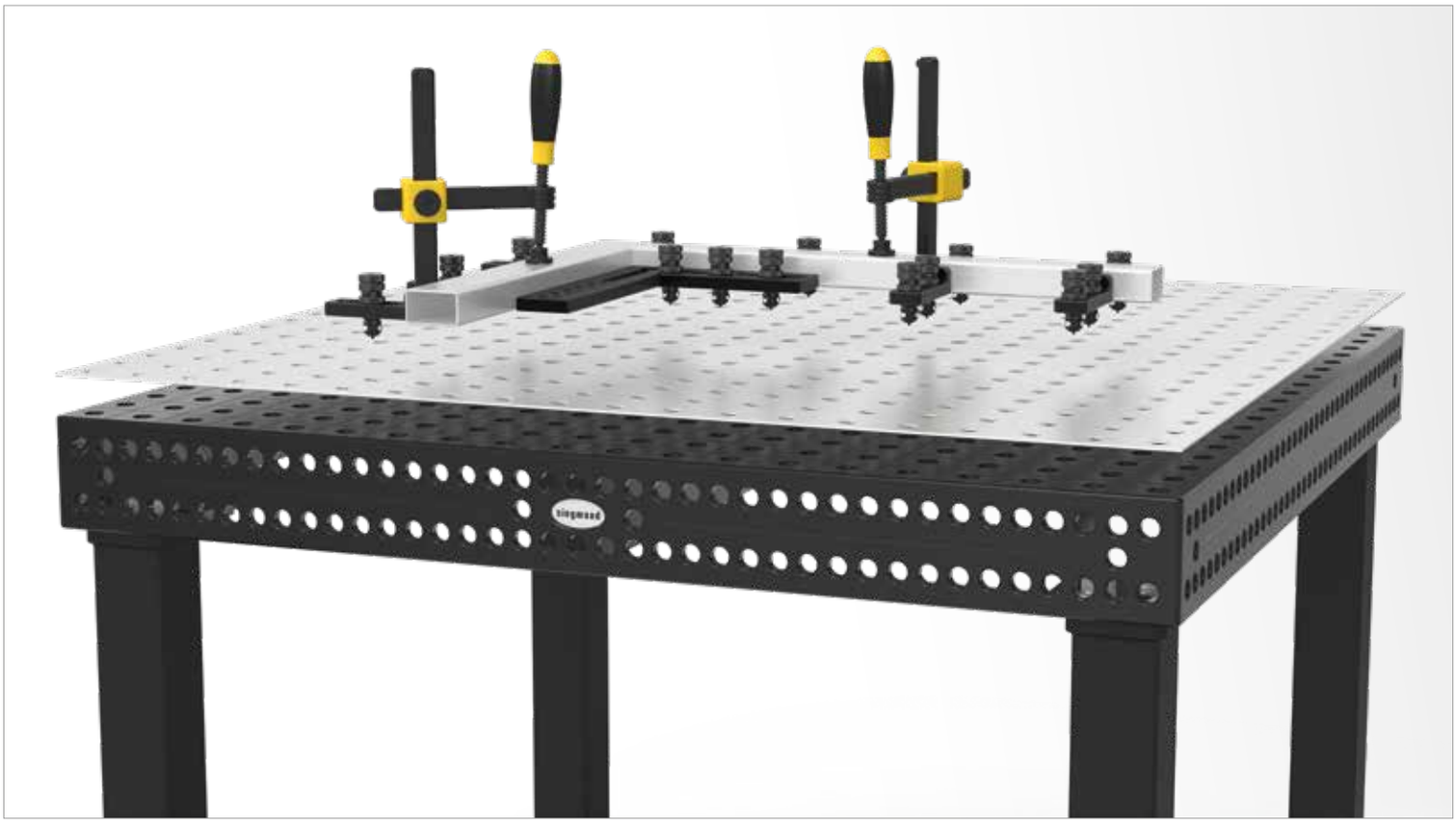

	Longueur: (a)	Largeur: (b)	MS: (d)	Poids:	Réf.	
Tôle alu perforée pour table 160005	994 mm	494 mm	2 mm	2,50 kg	2-160207 **115,00 €**	○
Tôle alu perforée pour table 160010	994 mm	994 mm	2 mm	5,00 kg	2-160200 **136,00 €**	●
Tôle alu perforée pour table 160025	1194 mm	794 mm	2 mm	4,70 kg	2-160205 **199,00 €**	●
Tôle alu perforée pour table 160015	1194 mm	1194 mm	2 mm	7,10 kg	2-160202 **204,00 €**	●
Tôle alu perforée pour table 160035	1494 mm	994 mm	2 mm	7,20 kg	2-160203 **208,00 €**	●
Tôle alu perforée pour table 160050	1494 mm	1494 mm	2 mm	11,20 kg	2-160206 **343,00 €**	●
Tôle alu perforée pour table 160020	1994 mm	994 mm	2 mm	10,00 kg	2-160201 **268,00 €**	●
Tôle alu perforée pour table 160060 (2x 160208)				11,80 kg	2-160208.2 **353,00 €**	●
Tôle alu perforée pour table 160030 (2x 160202)				14,20 kg	2-160202.2 **407,00 €**	●
Tôle alu perforée pour table 160040 (3x 160203)				21,60 kg	2-160203.3 **625,00 €**	●
D'autres dimensions sur demande					.	○

MS=Épaisseur; ● = Article produit en stock; ○ = Article produit sur commande; Explications voir page 84

Table octogonale avec bandeau 100 mm

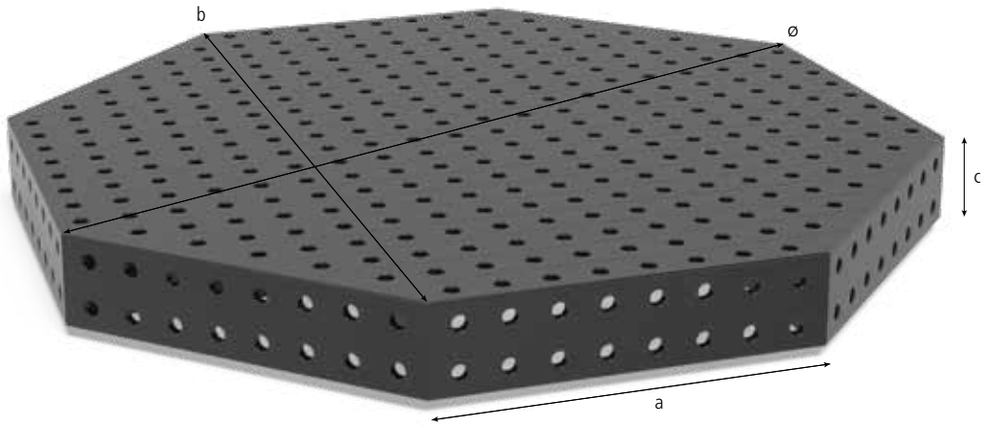

Description:

La table octogonale est fréquemment utilisée sur des manipulateurs de cellules robotisées. La table octogonale offre les mêmes possibilités que le système Siegmund grâce à un positionnement des trous parallèles sur les 9 faces. Pour répondre à des besoins spécifiques, nous pouvons réaliser votre table à la demande.

Matière S355J2+N acier.

Prix en fonction de la quantité.

Remise:
à partir de 2 poutres: 5 %
à partir de 5 poutres: 10 %
à partir de 10 poutres: 15 %

Pour fixer une table octogonale sur un positionneur, on utilise comme élément de liaison une plaque d'adaptation. Sur demande, nous réalisons votre plaque d'adaptation spécifique.

En raison, des demandes spécifiques client, le poids peut varier.

Options pour table de soudure sur demande.

Photos pour toutes les dimensions produits sur www.siegmund.com.

Plaques de fixation des pieds ou plaques d'adaptation non comprises en standard pour les tables octogonales.

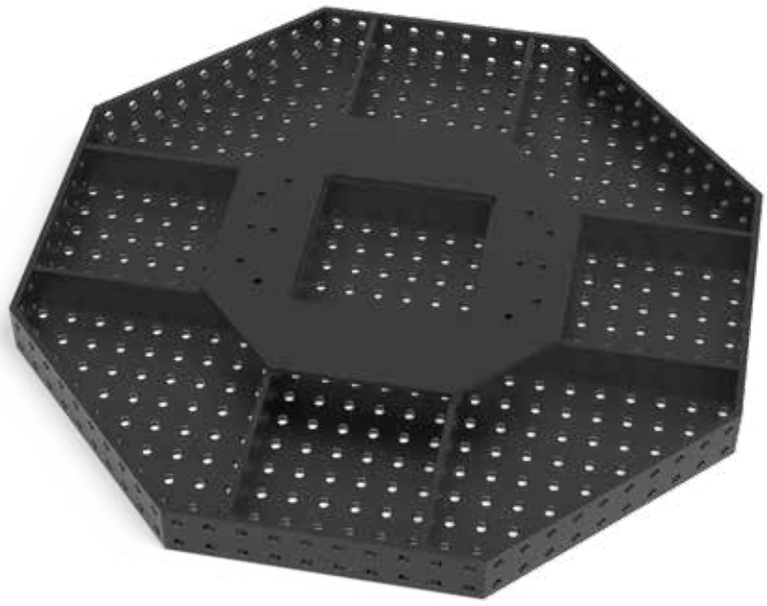

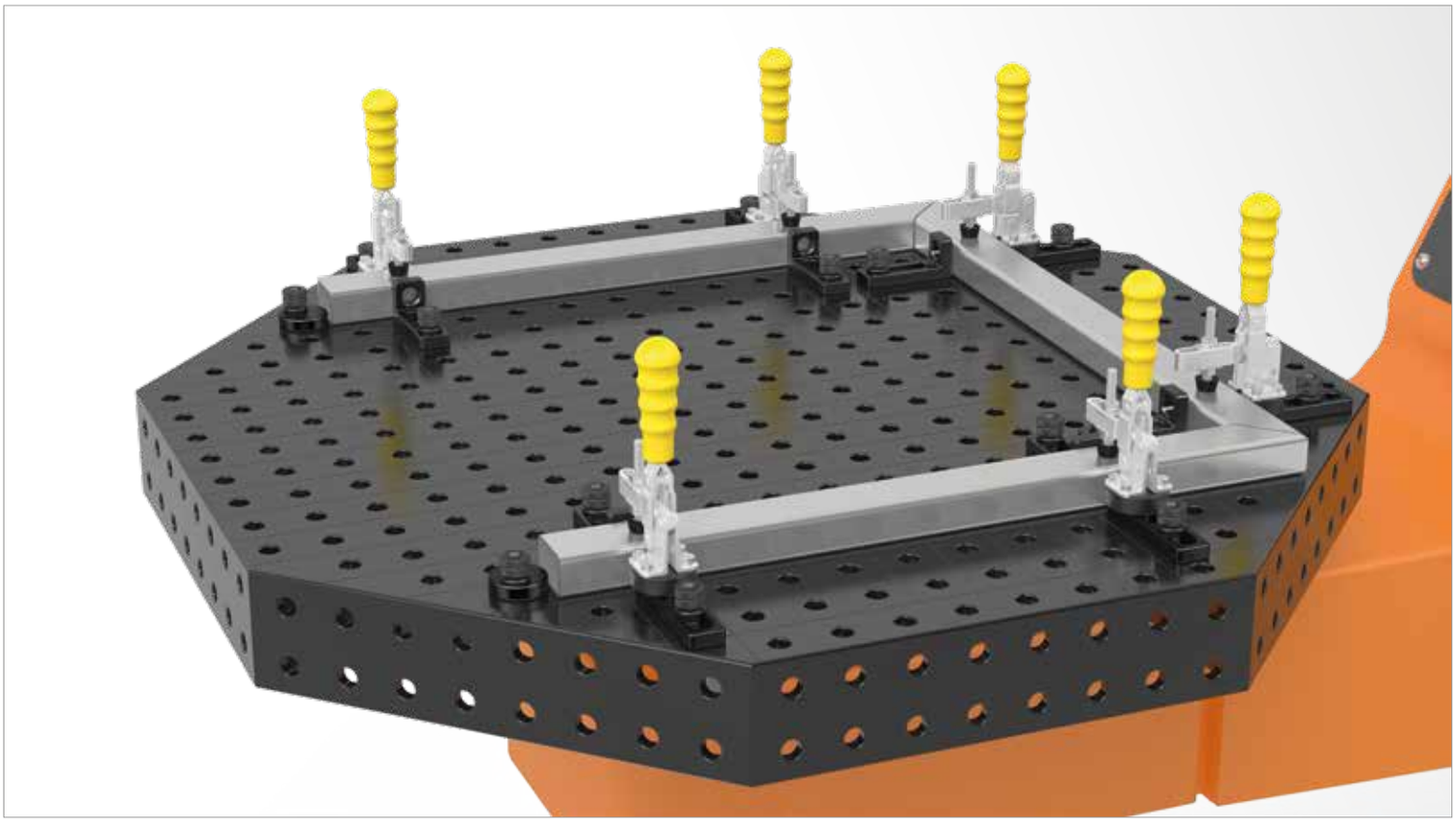

	Longueur: (a)	Largeur: (b)	Hauteur: (c)	Ø: (o)	MS: (d)	Poids:	nitrurée plasma	
Table octogonale SW 600x100 nitrurée plasma sans pied	249 mm	600 mm	100 mm	650 mm	12 mm	env. 98 kg	2-920616.P **2.083,00 €**	○
Table octogonale SW 800x100 nitrurée plasma sans pied	331 mm	800 mm	100 mm	866 mm	12 mm	env. 131 kg	2-920816.P **3.071,00 €**	○
Table octogonale SW 1000x100 nitrurée plasma sans pied	414 mm	1000 mm	100 mm	1082 mm	12 mm	env. 170 kg	2-921016.P **3.674,00 €**	○
Table octogonale SW 1200x100 nitrurée plasma sans pied	497 mm	1200 mm	100 mm	1299 mm	12 mm	env. 228 kg	2-921216.P **4.624,00 €**	○
D'autres dimensions sur demande							.	○
Surcoût pour réalisation spéciale client de la plaque d'adaptation							0-940000 **596,00 €**	○

MS=Épaisseur; ● = Article produit en stock; ○ = Article produit sur commande; Explications voir page 84

Prix sans nitruration plasma sur demande

Table octogonale avec bandeau 50 mm

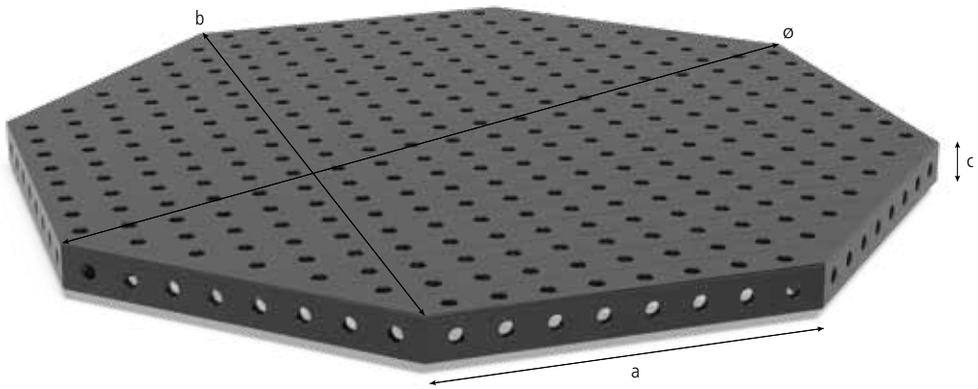

Description:

La table octogonale est fréquemment utilisée sur des manipulateurs de cellules robotisées. La table octogonale offre les mêmes possibilités que le système Siegmund grâce à un positionnement des trous parallèles sur les 9 faces. Pour répondre à des besoins spécifiques, nous pouvons réaliser votre table à la demande.

Matière S355J2+N acier.

Prix en fonction de la quantité.

Remise:
à partir de 2 poutres: 5 %
à partir de 5 poutres: 10 %
à partir de 10 poutres: 15 %

Pour fixer une table octogonale sur un positionneur, on utilise comme élément de liaison une plaque d'adaptation. Sur demande, nous réalisons votre plaque d'adaptation spécifique.

En raison, des demandes spécifiques client, le poids peut varier.

Options pour table de soudure sur demande.

Photos pour toutes les dimensions produits sur www.siegmund.com.

Plaques de fixation des pieds ou plaques d'adaptation non comprises en standard pour les tables octogonales.

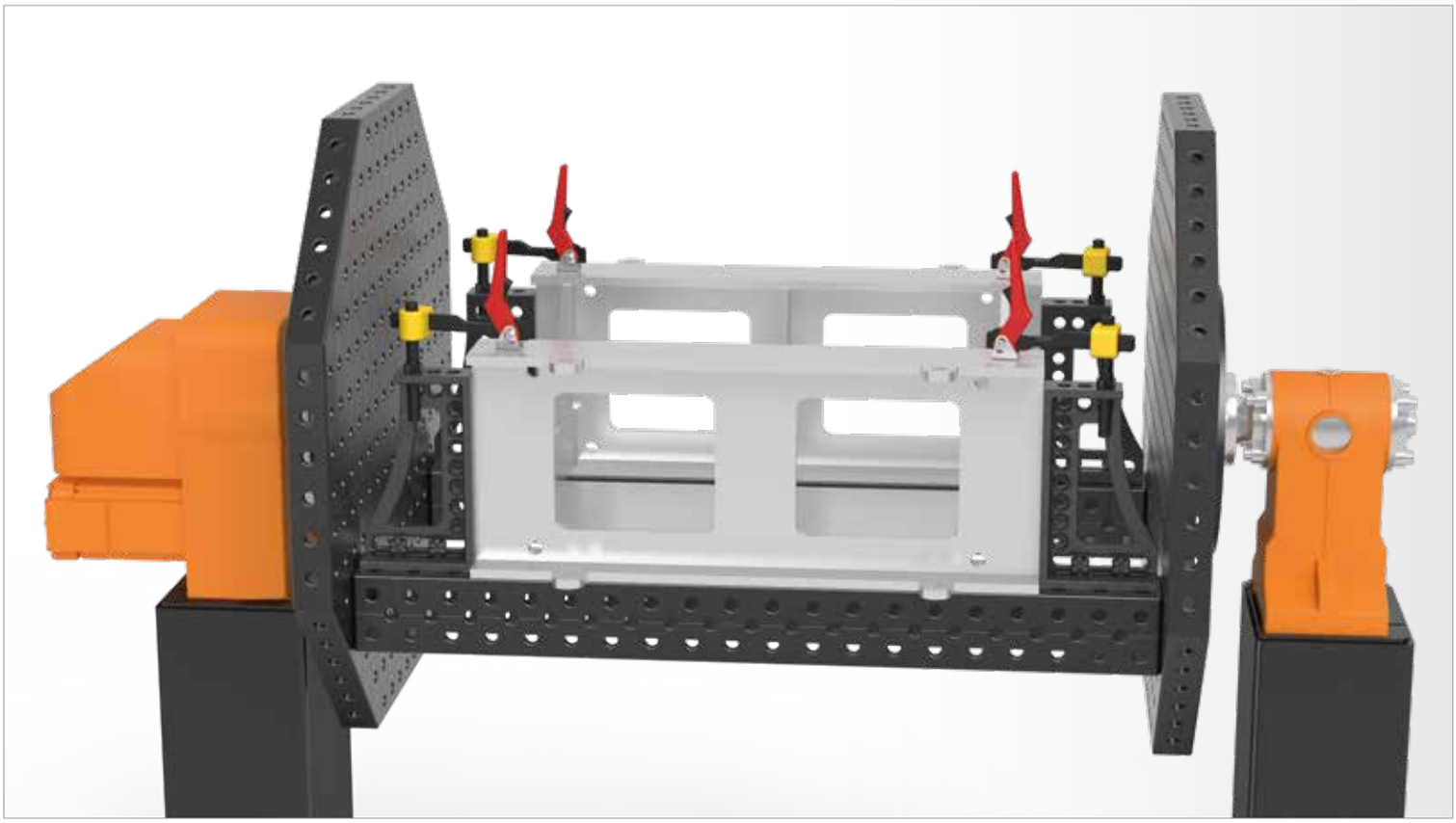

	Longueur: (a)	Largeur: (b)	Hauteur: (c)	Ø: (o)	MS: (d)	Poids:	nitrurée plasma	
Table octogonale SW 600x50 nitrurée plasma sans pied	249 mm	600 mm	50 mm	650 mm	12 mm	env. 77 kg	2-920616.1.P **1.875,00 €**	○
Table octogonale SW 800x50 nitrurée plasma sans pied	331 mm	800 mm	50 mm	866 mm	12 mm	env. 103 kg	2-920816.1.P **2.764,00 €**	○
Table octogonale SW 1000x50 nitrurée plasma sans pied	414 mm	1000 mm	50 mm	1082 mm	12 mm	env. 135 kg	2-921016.1.P **3.306,00 €**	○
Table octogonale SW 1200x50 nitrurée plasma sans pied	497 mm	1200 mm	50 mm	1299 mm	12 mm	env. 186 kg	2-921216.1.P **4.162,00 €**	○
D'autres dimensions sur demande							.	○
Surcoût pour réalisation spéciale client de la plaque d'adaptation							0-940000 **596,00 €**	○

MS=Épaisseur; ● = Article produit en stock; ○ = Article produit sur commande; Explications voir page 84

Prix sans nitruration plasma sur demande

Plateau de bridage octogonal sans bandeau

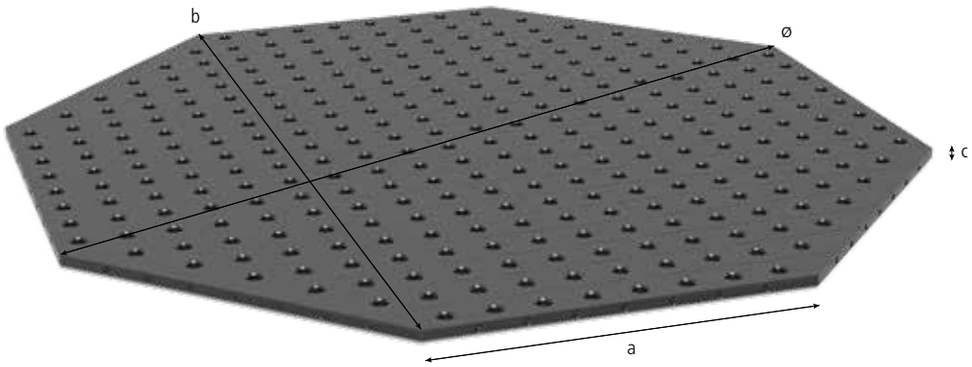

Description:

La table octogonale est fréquemment utilisée sur des manipulateurs de cellules robotisées. La table octogonale offre les mêmes possibilités que le System Siegmund grâce à un positionnement des trous parallèles sur les 9 faces. Pour répondre à des besoins spécifiques, nous pouvons réaliser votre table à la demande.

La plaque de bridage octogonale peut être fixée directement sur un manipulateur grâce aux alésages et avec des douilles d'appui (Réf. 160500) et des boulons.

Matière S355J2+N acier.

Prix en fonction de la quantité.

Remise:
à partir de 2 poutres: 5 %
à partir de 5 poutres: 10 %
à partir de 10 poutres: 15 %

Options pour table de soudure sur demande.

Photos pour toutes les dimensions produits sur www.siegmund.com.



	Longueur: (a)	Largeur: (b)	Hauteur: (c)	Ø: (o)	MS: (d)	Poids:	nitrurée plasma	
Plateau de bridage octogonal SW 500x12 nitrurée plasma sans pied	207 mm	500 mm	12 mm	541 mm	12 mm	env. 54 kg	2-950500.P **1.221,00 €**	○
Plateau de bridage octogonal SW 600x12 nitrurée plasma sans pied	249 mm	600 mm	12 mm	649 mm	12 mm	env. 63 kg	2-950600.P **1.356,00 €**	○
Plateau de bridage octogonal SW 800x12 nitrurée plasma sans pied	331 mm	800 mm	12 mm	866 mm	12 mm	env. 84 kg	2-950800.P **1.999,00 €**	○
Plateau de bridage octogonal SW 1000x12 nitrurée plasma sans pied	414 mm	1000 mm	12 mm	1082 mm	12 mm	env. 111 kg	2-951000.P **2.391,00 €**	○
Plateau de bridage octogonal SW 1200x12 nitrurée plasma sans pied	497 mm	1200 mm	12 mm	1299 mm	12 mm	env. 157 kg	2-951200.P **3.011,00 €**	○
D'autres dimensions sur demande							.	○
Surcoût pour adaptation spécifique client grâce à un gabarit de perçage							0-940000.1 **442,00 €**	○

MS=Épaisseur; ● = Article produit en stock; ○ = Article produit sur commande; Explications voir page 84

Prix sans nitruration plasma sur demande

Plaque de bridage - 50 mm

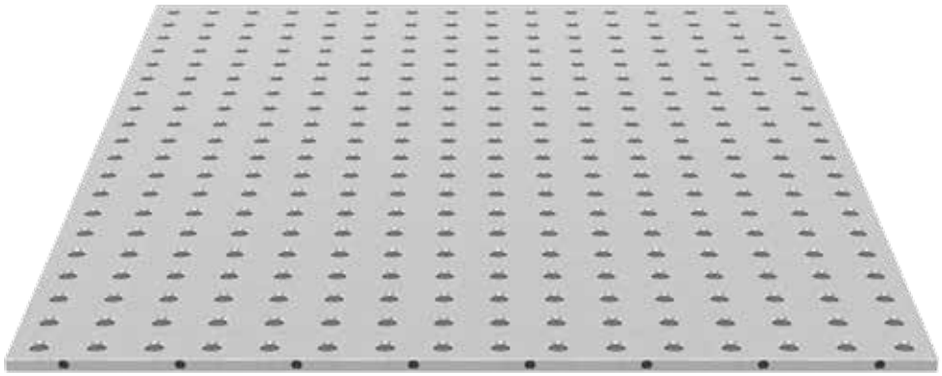

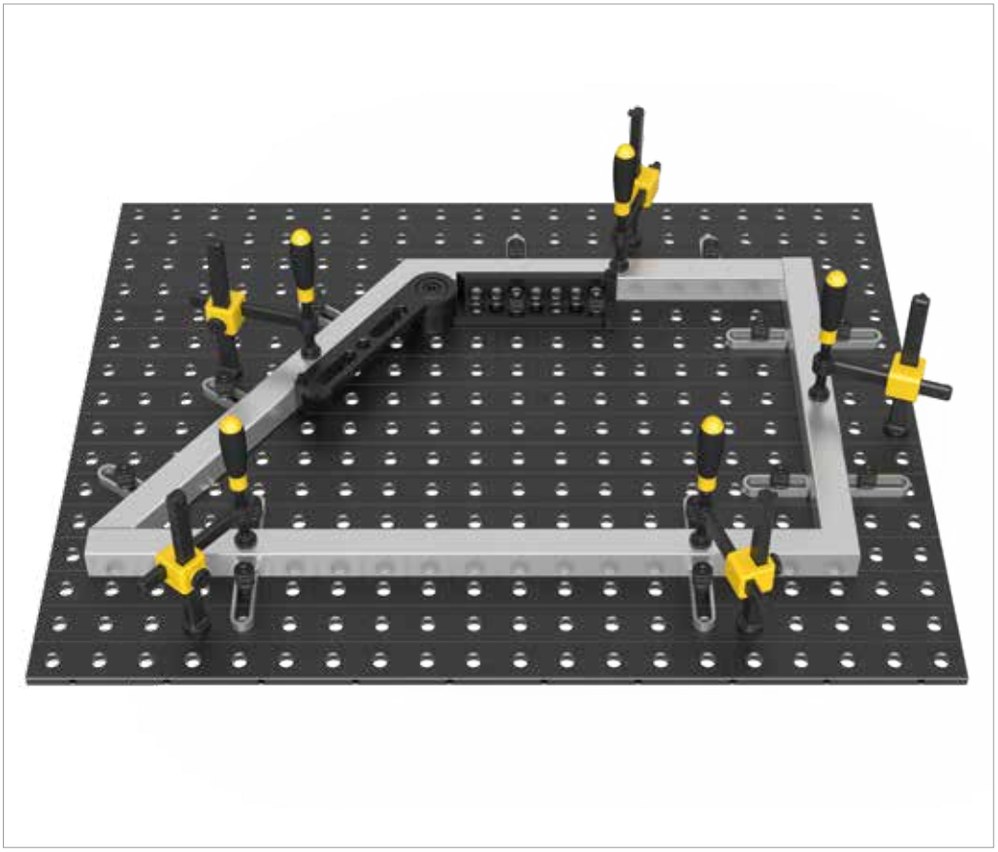

Description:

La plaque de bridage à trous est utilisable de manière très diverse, en combinaison avec des tables de bridage, des manipulateurs, des tables de soudure ou comme double table. La polyvalence de la plaque de bridage est son atout majeur. Malgré son faible poids, elle permet de multiples possibilités de bridage grâce au nombre de trous multiplié par deux (Quadrillage diagonal). Le bridage est rapide au moyen de boulons et de douilles de serrage (Réf. 160500).

Largeur mini: 600 mm
Longueur mini: 800 mm
Surface mini: 0,64 m²
D'autres dimensions sur demande.
Matière: S355J2+N acier + nitruration plasma

Les prix sont définis en fonction du nombre.

Remise:
à partir de 2: 5 %
à partir de 5: 10 %
à partir de 10: 15 %

La plaque de bridage à trous inox est disponible sur demande.

Trous filetés supplémentaires sur demande.

Photos pour toutes les dimensions produits sur www.siegmund.com.



Plaque de bridage - 50 mm

dimensions	Nitruré Plasma
600 x 800	**1.353,00 €** 2-950608.P
600 x 1000	**1.539,00 €** 2-950610.P
600 x 1200	**1.724,00 €** 2-950612.P
800 x 800	**1.601,00 €** 2-950808.P
800 x 1000	**1.848,00 €** 2-950810.P
800 x 1200	**2.095,00 €** 2-950812.P
800 x 1400	**2.343,00 €** 2-950814.P
800 x 1600	**2.591,00 €** 2-950816.P
1000 x 1000	**2.158,00 €** 2-951010.P
1000 x 1200	**2.467,00 €** 2-951012.P
1000 x 1400	**2.777,00 €** 2-951014.P
1000 x 1600	**3.085,00 €** 2-951016.P

dimensions	Nitruré Plasma
1200 x 1200	**2.838,00 €** 2-951212.P
1200 x 1400	**3.209,00 €** 2-951214.P
1200 x 1600	**3.580,00 €** 2-951216.P
1400 x 1400	**3.642,00 €** 2-951414.P
1400 x 1600	**4.075,00 €** 2-951416.P
1500 x 1500	**4.091,00 €** 2-951515.P

Douille support et de bridage

Description:

La bague brunie de support et de bridage est l'outil idéal pour fixer à un endroit quelconque un élément Siegmund au moyen d'un boulon de serrage. La bague de support et de bridage est soudée ou vissée à un gabarit client et permet ainsi la possibilité de fixer l'ensemble sur une plaque de bridage à trous grâce à un boulon à billes.

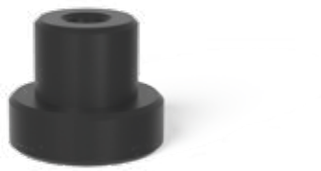



160500

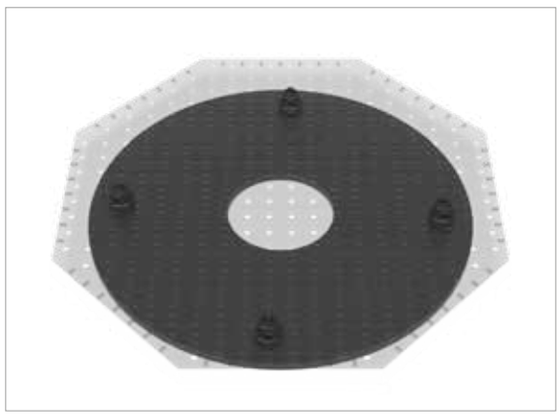





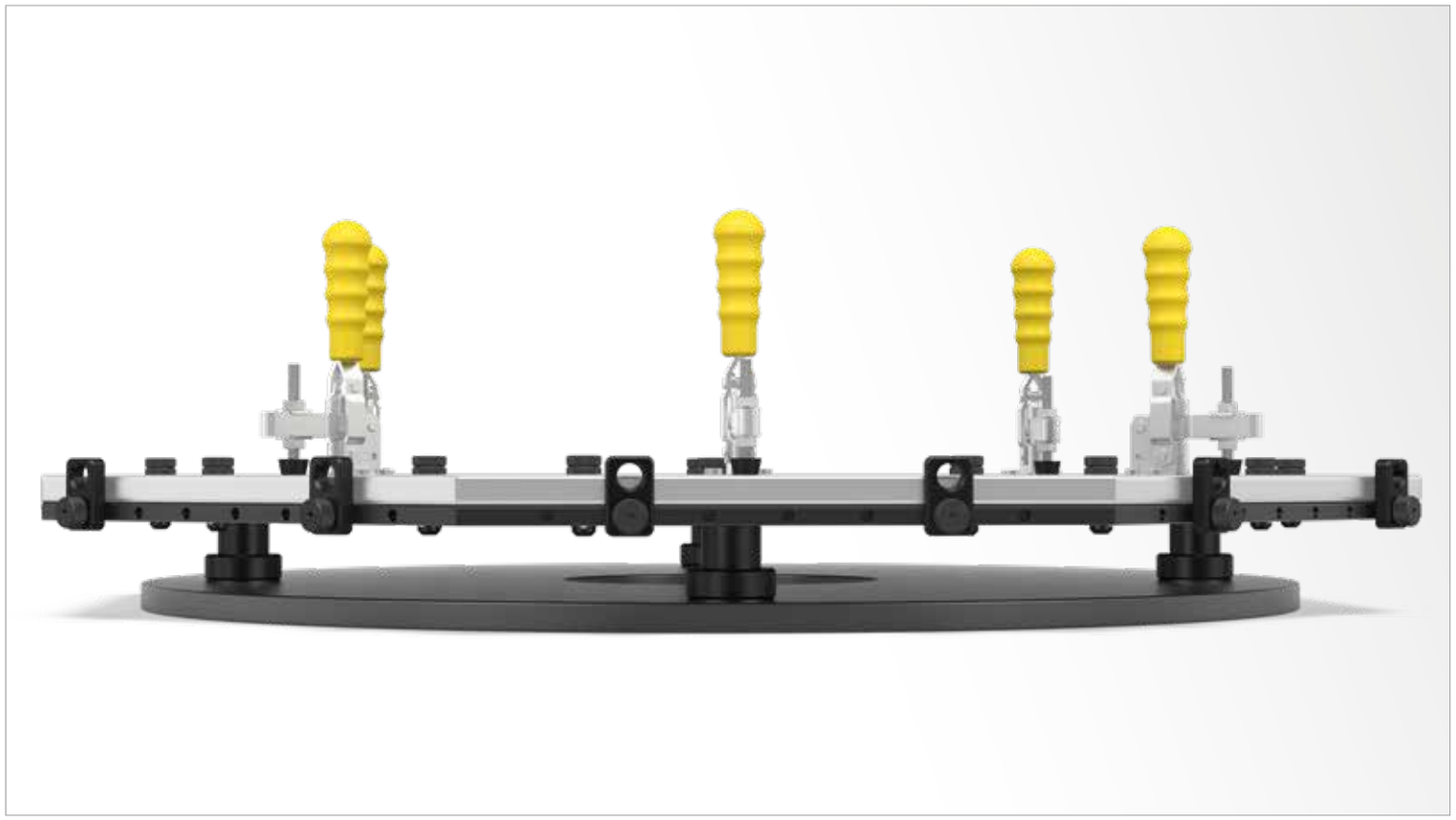

	Hauteur: (c)	Ø: (o)	Poids:	Réf.
Douille support et de bridage - brunie	50 mm	60 mm	0,60 kg	2-160500 **21,00 €** ●

● = Article produit en stock; ○ = Article produit sur commande; Explications voir page 84

Tôle perforée sectionnée





160230



160231



160231.1

Description:

Les tôles perforées sectionnées sont conçues spécialement pour le montage sur machines Laser. L'utilisation de la tôle perforée sectionnée 160230 sur Laser permet de nombreuses possibilités de bridage et la mise en place directe d'autres éléments de bridage. Le quadrillage et les lignes de trous sont espacées de 50 mm. Les tôles sectionnées sont livrées avec des boulons ajustés et des entretoises pour le montage sur machines de découpe laser.

Matière S355J2+N acier.

La grille de trous du profilé basique offre des possibilités de bridage très flexibles grâce à l'entraxe de 50 mm. La surface de bridage ainsi constituée est continue.



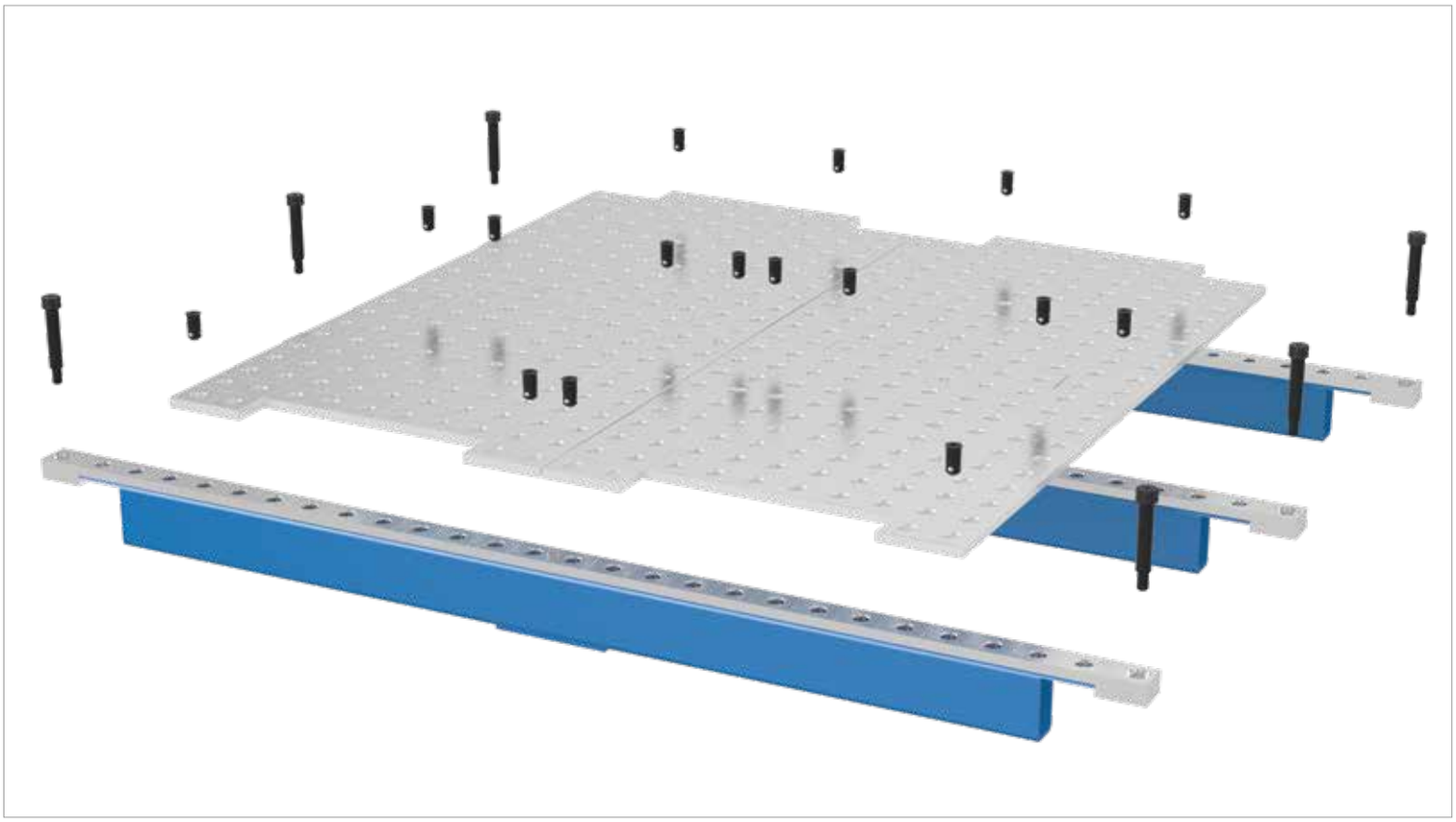

	Longueur: (a)	Largeur: (b)	Hauteur: (c)	Poids:	Réf.
Tôle perforée sectionnée - brute	548 mm	498 mm	12 mm	21,20 kg	2-160230 **293,00 €** ○
Profilé de base avec une ligne d'alésages	1366 mm			15,00 kg	2-160231 **824,00 €** ○
Profilé de base avec une ligne d'alésages	1500 mm			16,00 kg	2-160232 **716,00 €** ○
Profilé de base avec une ligne d'alésages	1682 mm			18,00 kg	2-160233 **772,00 €** ○
Profilé de base avec une ligne d'alésages	2182 mm			24,00 kg	2-160234 **884,00 €** ○
Profilé de base avec 3 lignes d'alésages	1366 mm			25,20 kg	2-160231.1 **867,00 €** ○
Profilé de base avec 3 lignes d'alésages	1500 mm			27,00 kg	2-160232.1 **1.474,00 €** ○
Profilé de base avec 3 lignes d'alésages	1682 mm			30,00 kg	2-160233.1 **1.828,00 €** ○
Profilé de base avec 3 lignes d'alésages	2182 mm			41,00 kg	2-160234.1 **1.167,00 €** ○
D'autres dimensions sur demande					. ○

● = Article produit en stock; ○ = Article produit sur commande; Explications voir page 84





Page 622
Pied standard 750



Page 622
Pied standard 850



Page 622
Pied standard 815



Page 622
Manchette pour pied



Page 624
Pied réglable en hauteur 550-950



Page 625
Pied pour ancrage au sol 750



Page 625
Pied pour ancrage au sol 850



Page 625
Pied pour ancrage au sol 815



Page 626
Pied avec roulette et frein de blocage 750



Page 626
Pied avec roulette et frein de blocage 815



Page 627
Pied réglable en hauteur avec roulette et frein de blocage 600-900



Page 628
Table élévatrice hydraulique pour Système 16



Page 629
Châssis de liaison pour système 16

Pieds de table

MONTAGE DES PIEDS DE TABLE:

Par pied, 2 boulons d'assemblage avec des anneaux à ressort sont placés dans la platine de montage.

Ensuite on visse le pied avec un couple de serrage de 150 Nm. Les boulons sont compris.

Merci de vous reporter à la notice de montage incluse.



PIED STANDARD

Page 622

VERSIONS

750
850
Format spécial

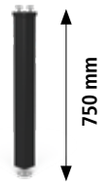

Charge par pied: 1.000 kg

160858.X

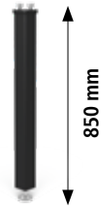

Charge par pied: 1.000 kg

160857.X

PIED RÉGLABLE EN HAUTEUR

Page 624

VERSIONS

550-950
Format spécial



Charge par pied: 1.000 kg

160877.X

PIED POUR ANCRAGE AU SOL

Page 625

VERSIONS

750
Format spécial

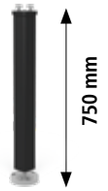

Charge par pied: 1.000 kg

160875.X

PIED AVEC ROULETTE ET FREIN DE BLOCAGE

Page 626

VERSIONS

750
Format spécial



Charge par pied: 200 kg

160876.X

PIED RÉGLABLE EN HAUTEUR AVEC ROULETTE ET FREIN DE BLOCAGE

Page 627

VERSIONS

600-900
Format spécial



Charge par pied: 200 kg

160879.X

Pieds non conseillés pour les tables Basic.



CHARGE PAR PIED

La charge admissible par pied pour le System 16 est de 200 à 1.000 kg maxi pour toutes les tables en fonction du type de pied.

Par calcul, les charges sont plus importantes. Les charges conseillées comportent une réserve pour raison de sécurité.

Dans le cas de charge supérieure merci d'en parler avec le constructeur.

POUR UNE SÉCURITÉ MAXIMALE:

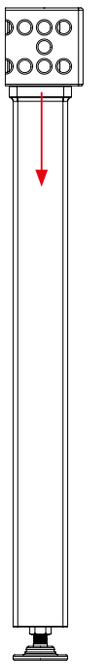

Charges admissibles:

Direction de la charge verticale: 10 kN

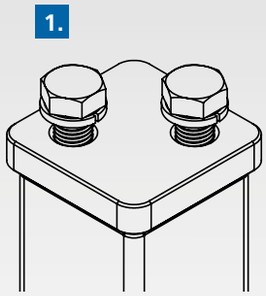

1. VIS HEXAGONALE

- avec filetage M16
- avec Rondelle Grower

2. MATIÈRE

- tube carré Fo-Ro 70x70 mm
- pour une plus grande stabilité
- peinture poudre

3. EMBASE DE PIED

- Ø 70 mm
- pour une répartition de pression optimale
- tournée dans la masse
- pour plus de stabilité et de précision

4. AXE FILETÉ

- avec filetage fin de qualité M16x1,5 (pente 1,5 mm)
- réglage fin 40 mm
- avec contre-écrou pour la sécurité

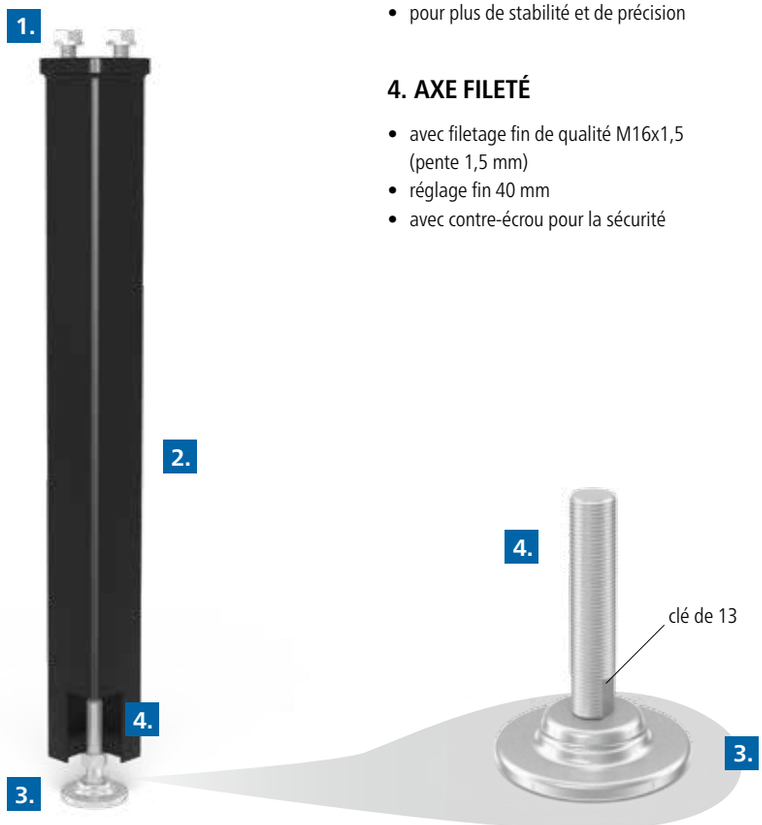

Pied standard

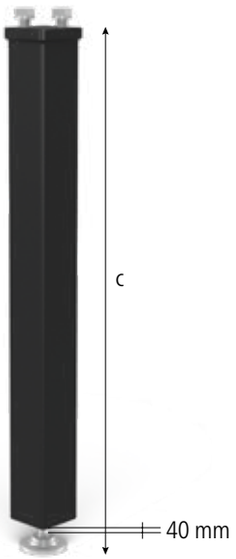



160858.X



160857.X



161856

160859

Description:

Le pied standard est disponible en différentes longueurs (longueurs spéciales sur demande). Il permet une charge utile de 1.000 kg et un réglage fin en hauteur sur 40 mm.

La manchette de pied n'est pas uniquement proposée pour le design mais surtout pour protéger la tige filetée permettant le réglage en hauteur et contre les dommages éventuels du faisceau de câbles, qui viennent se frotter contre la tige filetée.



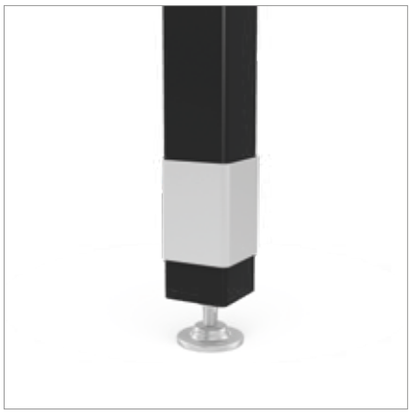







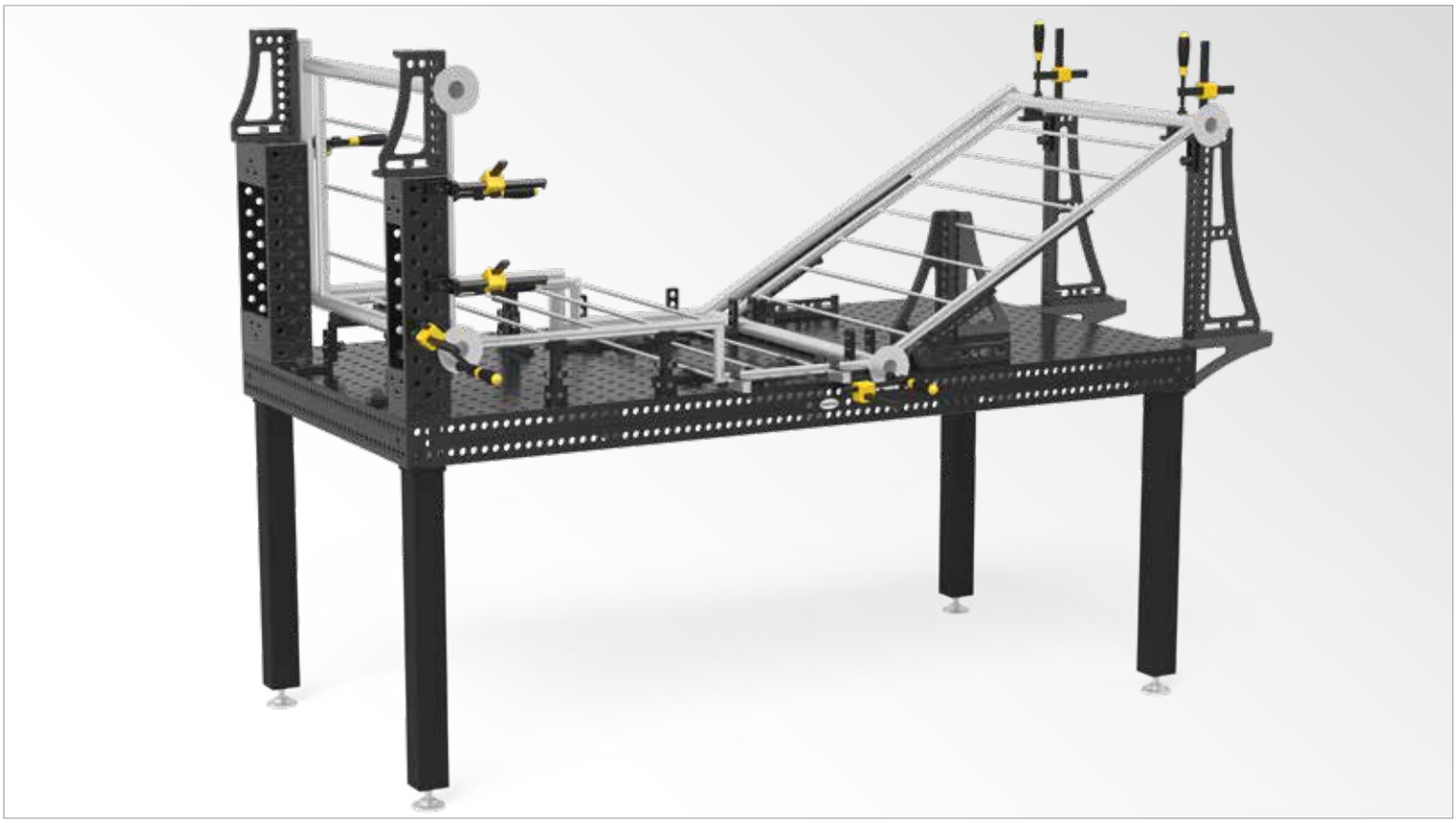

	Longueur: (a)	Largeur: (b)	Hauteur: (c)	Poids:	Réf.	
Pied standard 750 - Réglage fin sur 40 mm	70 mm	70 mm	750 mm	6,10 kg	2-160858.X **52,00 €**	●
Pied standard 850 - Réglage fin sur 40 mm	70 mm	70 mm	850 mm	6,70 kg	2-160857.X **52,00 €**	●
D'autres dimensions sur demande					.	○
Pied standard 815 - réglage fin sur 50 mm - Hauteur de pied standard pour table Basic	70 mm	70 mm	815 mm	6,50 kg	2-161856 **52,00 €**	●
Manchette pour pied - pour pied standard / pour pied ancrage au sol Systeme 16 - pour Pied réglable en hauteur Systeme 22	75 mm	75 mm	100 mm	0,35 kg	2-160859 **10,00 €**	●

● = Article produit en stock; ○ = Article produit sur commande; Explications voir page 84

Pied réglable en hauteur

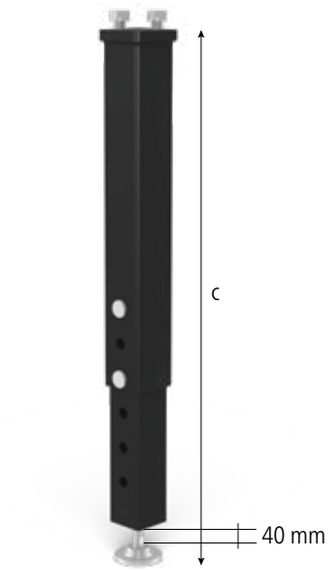

Description:

Le pied réglable en hauteur permet de varier la hauteur de 550 à 950 mm. La charge admissible de 1.000 kg reste identique à toutes les hauteurs. Une 2ème tige de blocage assure plus de stabilité. Le pied assure de plus un réglable fin en hauteur de 40 mm.



160877.X

160859.1







	Longueur: (a)	Largeur: (b)	Hauteur: (c)	Poids:	Réf.	
Pied réglable en hauteur 550-950 - Réglage fin sur 40 mm - hauteur de table réglable de 650-1050 mm	70 mm	70 mm	550-950 mm	7,00 kg	2-160877.X **103,00 €**	●
D'autres dimensions sur demande					.	○
Manchette pour pied - pour Pied réglable en hauteur	65 mm	65 mm	100 mm	0,28 kg	2-160859.1 **12,00 €**	○

● = Article produit en stock; ○ = Article produit sur commande; Explications voir page 84

Pied pour ancrage au sol

Description:

Le pied avec ancrage au sol avec une charge maximale de 1.000 kg assure une liaison massive avec le sol et de ce fait une stabilité parfaite de la table. Le pied permet un réglage fin en hauteur sur 50 mm.

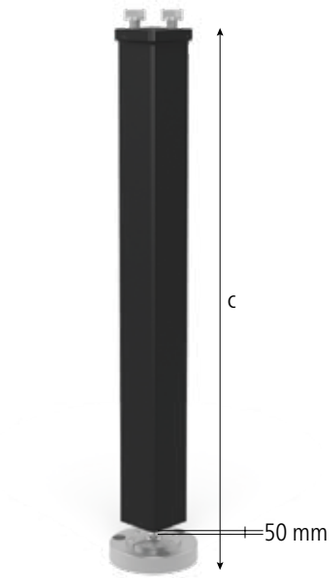



160875.X 160868







	Longueur: (a)	Largeur: (b)	Hauteur: (c)	Ø: (o)	Poids:	Réf.
Pied pour ancrage au sol 750 - réglage fin sur 50 mm - D'autres dimensions sur demande	70 mm	70 mm	750 mm		8,30 kg	2-160875.X **110,00 €** ●
Pied pour ancrage au sol 850 - réglage fin sur 50 mm - D'autres dimensions sur demande	70 mm	70 mm	850 mm		9,30 kg	2-160873.X **110,00 €** ○
Pied pour ancrage au sol 815 - réglage fin sur 50 mm - Hauteur de pied standard pour table Basic - D'autres dimensions sur demande	70 mm	70 mm	815 mm		9,10 kg	2-160874.X **110,00 €** ○
Platine pour fixation au sol - Interchangeable avec embase pour pied standard et pied réglable en hauteur			130 mm	120 mm	2,50 kg	2-160868 . ○

● = Article produit en stock; ○ = Article produit sur commande; Explications voir page 84

Pied avec roulette et frein de blocage

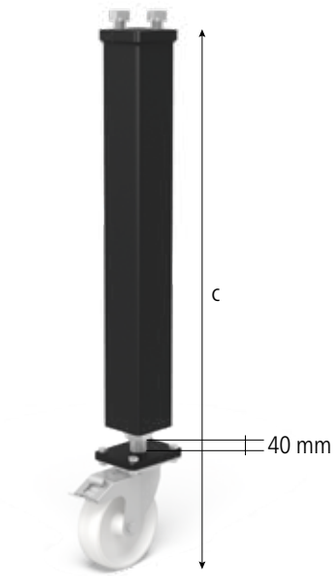



160876.X 161855

Description:

Le pied avec roulette et frein à blocage assure une stabilité parfaite et une flexibilité totale. La roue orientable permet un déplacement libre dans l'atelier. Le frein de blocage assure le positionnement fixe de la table sur l'emplacement de travail. La charge maxi est de 200 kg grâce à une tige filetée de réglage en hauteur renforcée. Les pieds avec roulette sont réglables en hauteur sur 40 mm.







	Longueur: (a)	Largeur: (b)	Hauteur: (c)	Poids:	Réf.	
Pied avec roulette et frein de blocage 750 - Réglage fin sur 40 mm	70 mm	70 mm	750 mm	7,00 kg	2-160876.X **109,00 €**	●
Pied avec roulette et frein de blocage 815 - réglage fin sur 50 mm - Hauteur de pied standard pour table Basic	70 mm	70 mm	815 mm	7,50 kg	2-161855 **109,00 €**	●
D'autres dimensions sur demande					.	○

● = Article produit en stock; ○ = Article produit sur commande; Explications voir page 84

Pied réglable en hauteur avec roulette et frein de blocage

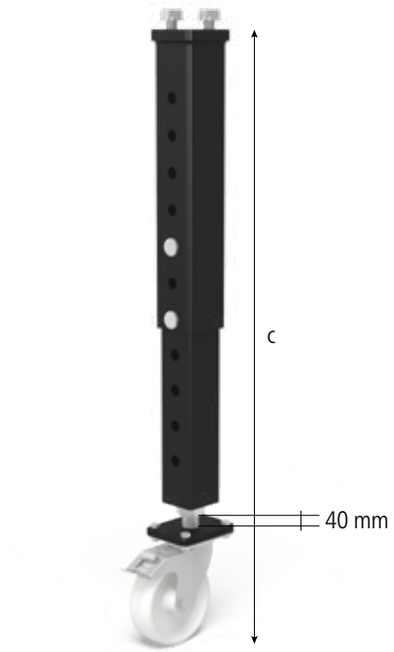



160879.X

Description:

Le pied réglable en hauteur avec roulette présente les avantages d'un pied réglable en hauteur. Un changement de hauteur de table est réalisable facilement. Malgré la double fonctionnalité, le pied permet une charge de 200 kg. Le réglage en hauteur fin est de 40 mm.





	Longueur: (a)	Largeur: (b)	Hauteur: (c)	Poids:	Réf.	
Pied réglable en hauteur avec roulette et frein de blocage 600-900 - Réglage fin sur 40 mm - hauteur de table réglable de 700-1000 mm	70 mm	70 mm	600-900 mm	8,00 kg	2-160879.X **136,00 €**	●
D'autres dimensions sur demande					.	○

● = Article produit en stock; ○ = Article produit sur commande; Explications voir page 84

Table élévatrice hydraulique pour Système 16



Description:

La table élévatrice permet la fixation d'une table de soudure Siegmund. Particulièrement intéressante pour des pièces lourdes ou qui nécessitent une précision constante sur toutes les faces, la table élévatrice améliore sensiblement les conditions de travail grâce à un positionnement facile en hauteur.

D'autres charges, versions et dimensions spéciales sur demande.

La longueur du câble d'alimentation est de 3 mètres. La hauteur de référence de la table élévatrice est la hauteur mini. La hauteur maxi est la somme de la hauteur de référence et de la course utile. Les hauteurs sont données par rapport à la table élévatrice sans table de soudure.

PLUG&PLAY

	Réf.	
Table élévatrice hydraulique pour Système 16 - Merci de consulter les prix et dimensions du System 28, qui seront adaptés pour le System 16.	.	○

● = Article produit en stock; ○ = Article produit sur commande; Explications voir page 84

Châssis de liaison pour système 16

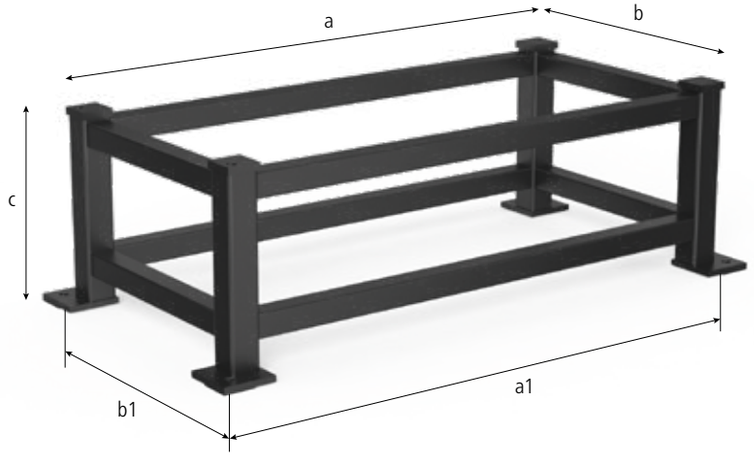

Description:

Le châssis de liaison permet un grand nombre de possibilités de mise en œuvre. En combinaison avec une plaque de bridage quelconque, le châssis se fixe sur des rails de positionnement avec les boulons à billes; ce qui permet un changement rapide de montage avec une précision importante. En combinant les châssis avec les rails de positionnement, on crée des postes de travail complexes.

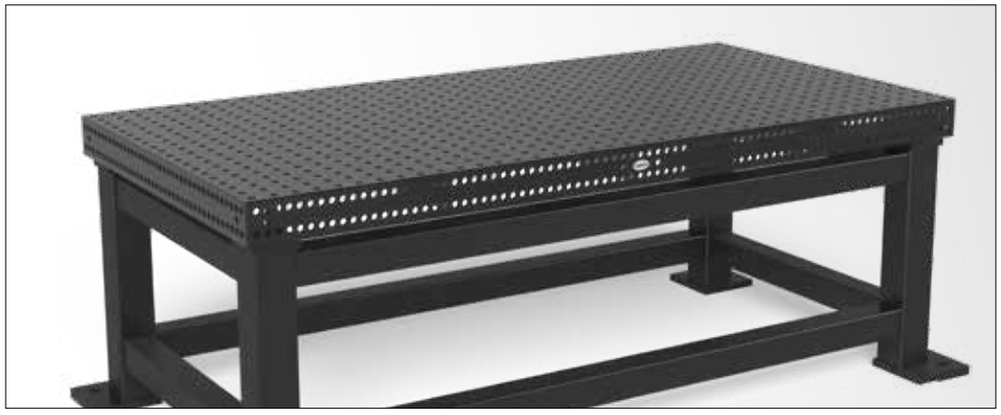

	Réf.	
Châssis de liaison pour système 16 - Merci de consulter les prix et dimensions du System 28, qui seront adaptés pour le System 16.	.	○

● = Article produit en stock; ○ = Article produit sur commande; Explications voir page 84

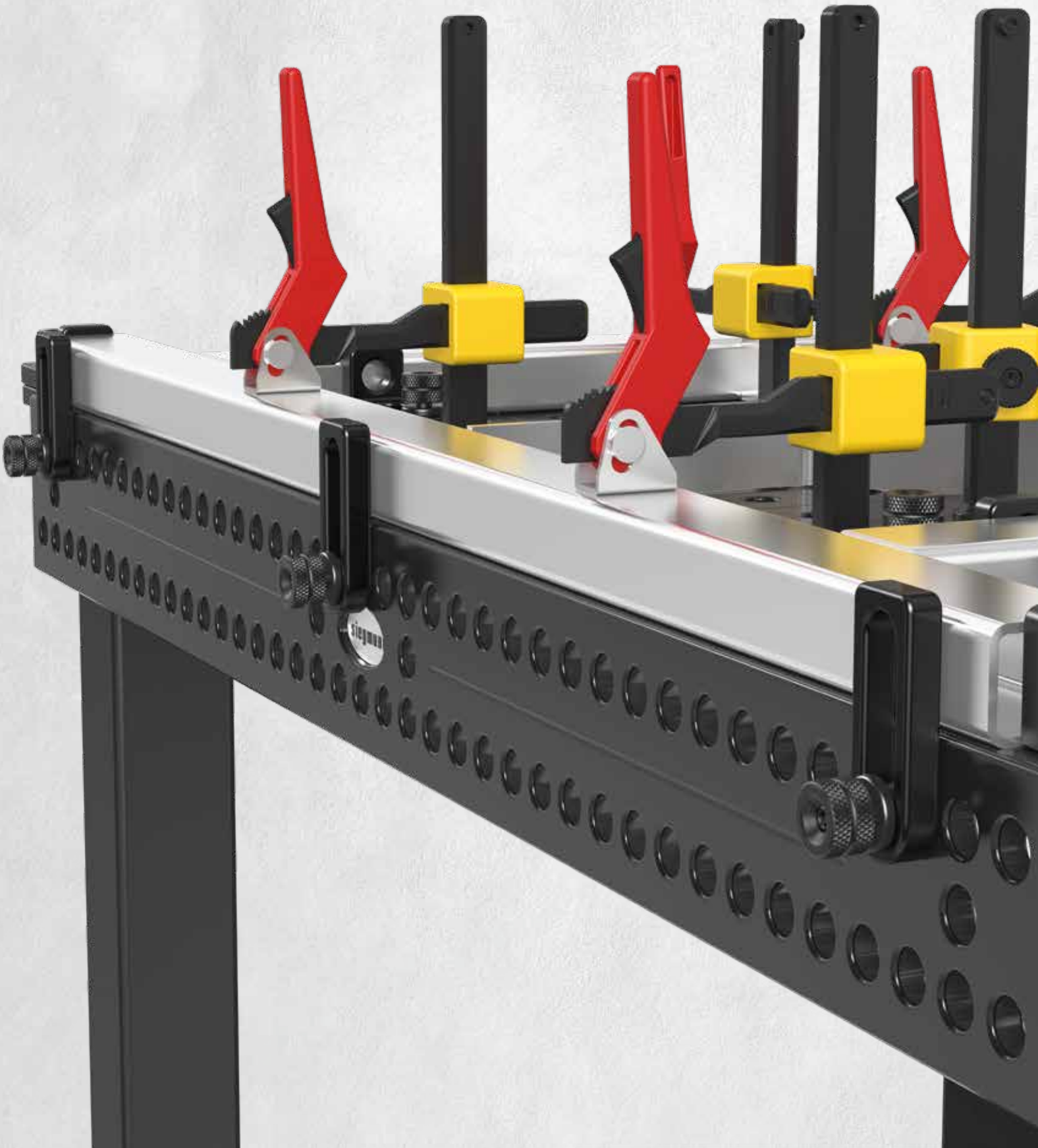
siegmund



Page 632
Butée excentrique Ø 45



Page 632
Butée excentrique Ø 75 avec filetage M10



Page 632
Butée excentrique Ø 75



Page 633
Butée Flex 12x83 Aluminium



Page 634
Butée Flex 12x78 Acier



Page 634
Butée Flex 24x78 Acier



Page 635
Butée Flex 12x97 Acier



Page 635
Butée Flex 24x97 Acier



Page 636
Butée universelle 50 L



Page 637
Butée universelle 80 L



Page 638
Butée universelle 80 L



Page 639
Butée universelle 115 L



Page 639
Butée universelle 115 L



Page 639
Butée universelle 115 L Aluminium



Page 640
Butée universelle 150 L



Page 641
Butée universelle / Pont de bridage



Page 642
Butée universelle 300 M



Page 642
Butée universelle 500 M

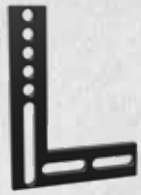

Page 644
Équerre à plat 250



Page 645
Équerre angulaire réglable

Butée excentrique

Description:

Les butées excentriques sont très faciles d'utilisation. Pour un positionnement en continu, une simple rotation de la butée suffit. De plus, elle prend très peu de place.





160401.N



160402.N



160403.N





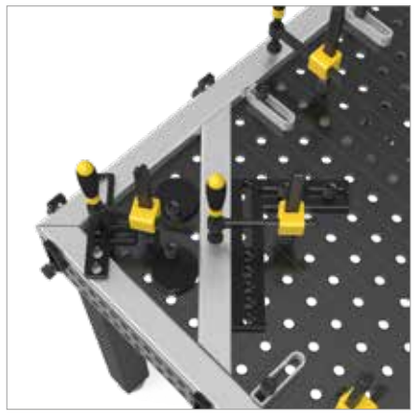

		Ø: (o)	MS: (d)	Poids:	Réf.
Butée excentrique Ø 45 - nitrurée - pour encombrement réduit	N BAR	45 mm	12 mm	0,13 kg	2-160401.N **15,00 €** ●
Butée excentrique Ø 75 avec filetage M10 - nitrurée - pour prise de masse	N BAR	75 mm	12 mm	0,38 kg	2-160402.N **19,00 €** ●
Butée excentrique Ø 75 - nitrurée - utilisable comme point d'appui	N BAR	75 mm	12 mm	0,39 kg	2-160403.N **18,00 €** ●

MS=Épaisseur; ● = Article produit en stock; ○ = Article produit sur commande; Explications voir page 84

Butée Flex 83 Aluminium

Description:

La butée Flex aluminium allie le design et la fonctionnalité. Grâce à son oblong, elle assure un bridage individualisé et des possibilités universelles. Le coté arrondi de la bride Flex permet le bridage dans un angle ou de formes quelconques. La butée Flex est adaptée aux espaces réduits.

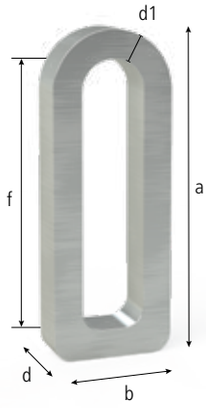



160412

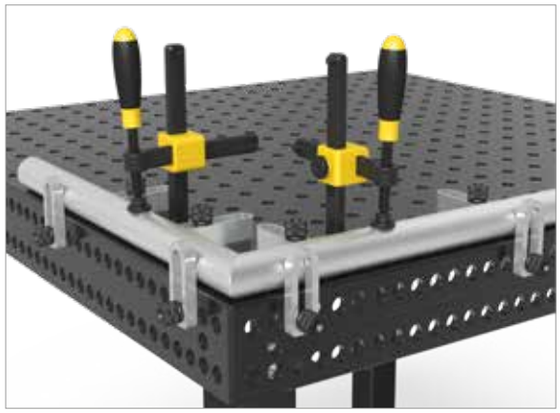



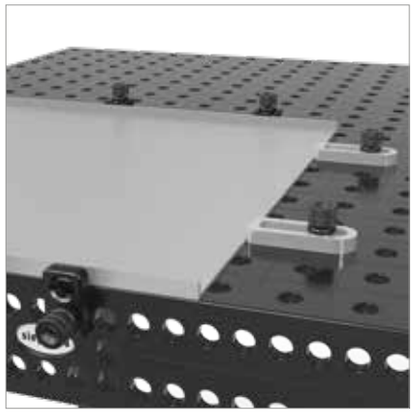

		Longueur: (a)	Largeur: (b)	MS: (d)	WS: (d1)	VB: (f)	Poids:	Réf.
Butée Flex 12x83 - Aluminium	ALU	83 mm	31 mm	12 mm	8 mm	50 mm	0,05 kg	2-160412 **16,00 €** ●

MS=Épaisseur; WS=Epaisseur; VB=Zone de réglage; ● = Article produit en stock; ○ = Article produit sur commande; Explications voir page 84

Butée Flex 78 Acier

Description:

La butée Flex allie le design et la fonctionnalité. Grâce à son oblong, elle assure un bridage individualisé et des possibilités universelles. Le coté arrondi de la bride Flex permet le bridage dans un angle ou sur des formes quelconques.

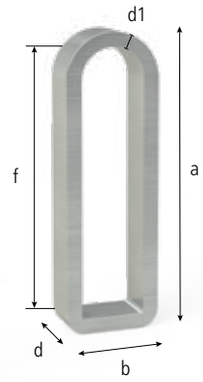



160415 160416

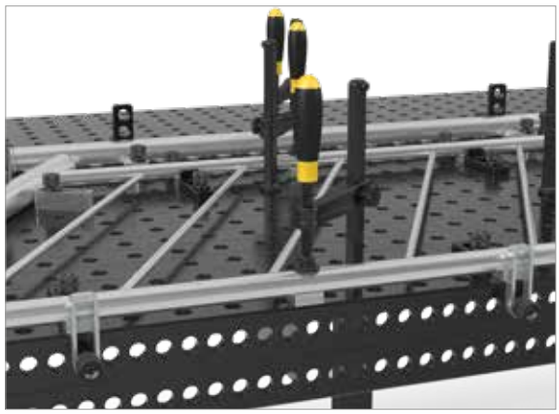

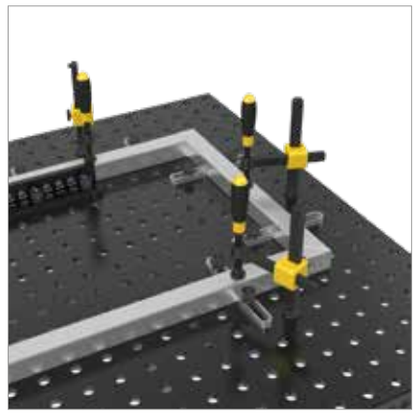



	Longueur: (a)	Largeur: (b)	MS: (d)	WS: (d1)	VB: (f)	Poids:	Réf.
Butée Flex 12x78 - zinguée	78 mm	28 mm	12 mm	6 mm	50 mm	0,07 kg	2-160415 **15,00 €** ●
Butée Flex 24x78 - boulons longs nécessaires - zinguée	78 mm	28 mm	24 mm	6 mm	50 mm	0,13 kg	2-160416 **20,00 €** ●

MS=Épaisseur; WS=Epaisseur; VB=Zone de réglage; ● = Article produit en stock; ○ = Article produit sur commande; Explications voir page 84

Butée Flex 97 Acier

Description:

La butée Flex acier allie le design et la fonctionnalité. Grâce à son oblong, elle assure un bridage individualisé et des possibilités universelles. Le côté arrondi de la bride Flex permet le bridage dans un angle ou de formes quelconques. La butée Flex est adaptée aux espaces réduits.

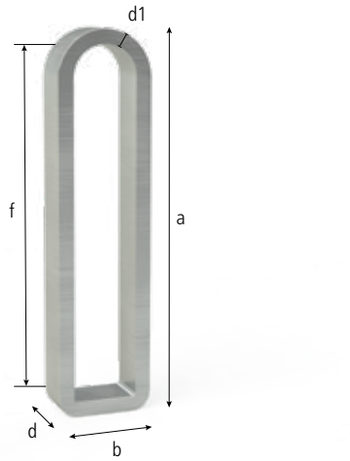



160417 160418

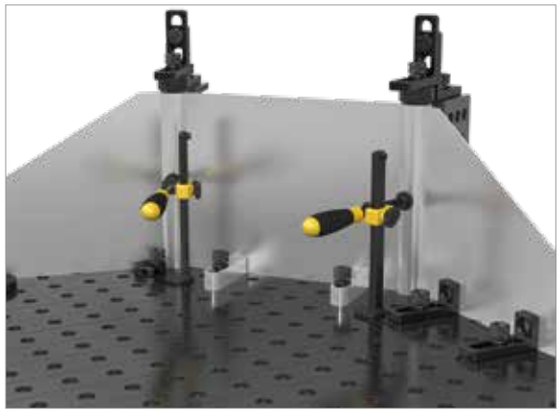



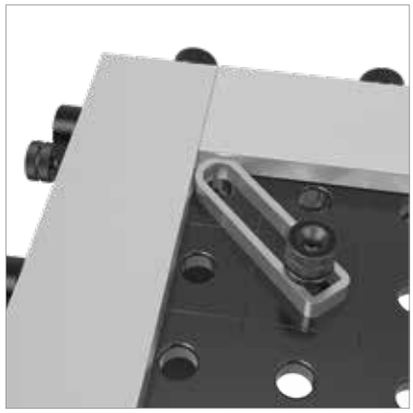

	Longueur: (a)	Largeur: (b)	MS: (d)	WS: (d1)	VB: (f)	Poids:	Réf.
Butée Flex 12x97 - zinguée	97 mm	24 mm	12 mm	4 mm	71 mm	0,08 kg	2-160417 **26,00 €** ●
Butée Flex 24x97 - boulons longs nécessaires - zinguée	97 mm	24 mm	24 mm	4 mm	71 mm	0,16 kg	2-160418 **32,00 €** ●

MS=Épaisseur; WS=Epaisseur; VB=Zone de réglage; ● = Article produit en stock; ○ = Article produit sur commande; Explications voir page 84

Butée universelle 50 L

Description:

La butée universelle 50 L avec ses 2 alésages Système permet un positionnement fixe, spécialement dans des volumes réduits.

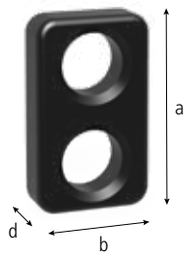



160407

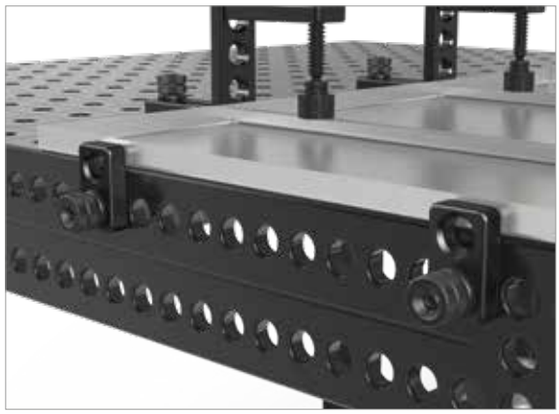



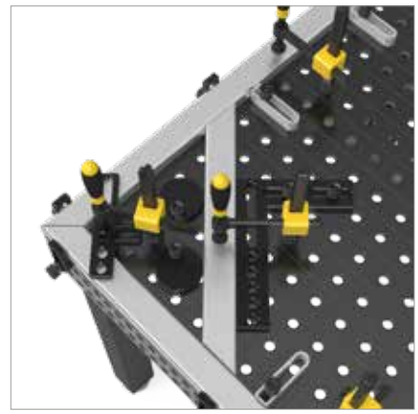

		Longueur: (a)	Largeur: (b)	MS: (d)	Poids:	Réf.
Butée universelle 50 L - 2 alésages - nitrurée	N BAR	50 mm	30 mm	12 mm	0,08 kg	2-160407.N **19,00 €** ●

MS=Épaisseur; ● = Article produit en stock; ○ = Article produit sur commande; Explications voir page 84

= Résistance à la rayure N = Protection contre les projections de soudure BAR = Protection contre la corrosion

Butée universelle 80 L

Description:

La butée universelle 80 L avec ses 3 alésages
Système permet un positionnement fixe.

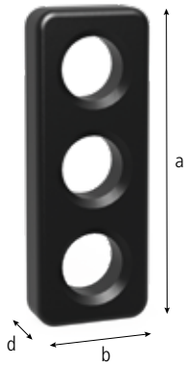



160408.N







		Longueur: (a)	Largeur: (b)	MS: (d)	Poids:	Réf.
Butée universelle 80 L - 3 alésages - nitrurée	N BAR	80 mm	30 mm	12 mm	0,16 kg	2-160408.N **21,00 €** ●

MS=Épaisseur; ● = Article produit en stock; ○ = Article produit sur commande; Explications voir page 84

= Résistance à la rayure N = Protection contre les projections de soudure BAR = Protection contre la corrosion

Butée universelle 80 L

Description:

La butée universelle 80 L permet un positionnement très précis et réglable de 0 à 50 mm grâce à son oblong de tous les éléments Siegmund.

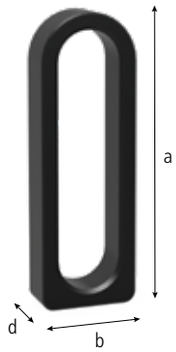



160410.N

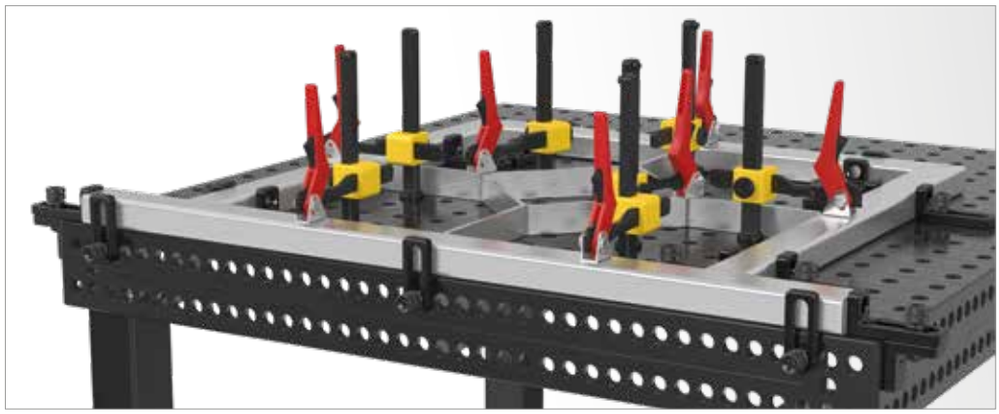

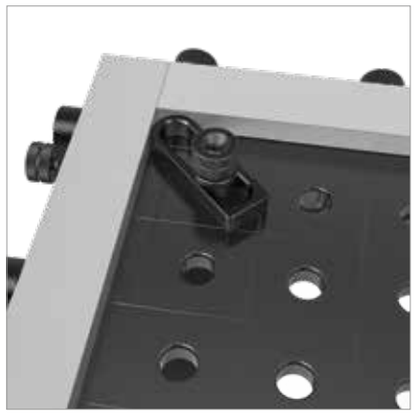

	Longueur: (a)	Largeur: (b)	MS: (d)	VB: (f)	Poids:	Réf.
Butée universelle 80 L - nitrurée	80 mm	30 mm	12 mm	50 mm	0,07 kg	2-160410.N **29,00 €** ●

MS=Épaisseur; VB=Zone de réglage; ● = Article produit en stock; ○ = Article produit sur commande; Explications voir page 84

Butée universelle 115 L

Description:

La butée universelle 115 L permet un bridage fixe et variable grâce à la combinaison alésage et oblong (zone de réglage 0-50 mm). De plus, la butée est utilisable avec des vés et des adaptateurs.





160420.N



160420



160420.A





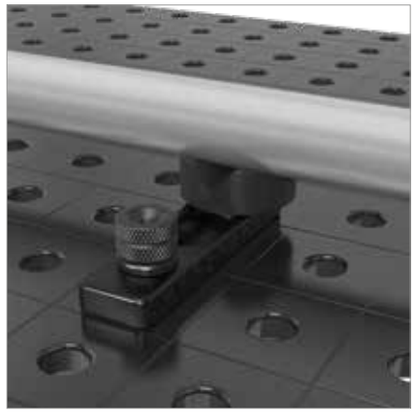

	Longueur: (a)	Largeur: (b)	MS: (d)	VB: (f)	Poids:	Réf.
Butée universelle 115 L - nitrurée - avec graduation fine des 2 côtés en standard	115 mm	30 mm	12 mm	50 mm	0,20 kg	2-160420.N **35,00 €** ●
Butée universelle 115 L - brunie	115 mm	30 mm	12 mm	50 mm	0,20 kg	2-160420 **27,00 €** ●
Butée universelle 115 L - Aluminium	115 mm	30 mm	12 mm	50 mm	0,05 kg	2-160420.A **30,00 €** ●

MS=Épaisseur; VB=Zone de réglage; ● = Article produit en stock; ○ = Article produit sur commande; Explications voir page 84

= Résistance à la rayure = Gruaduation fine N = Protection contre les projections de soudure BAR = Protection contre la corrosion ALU = Aluminium

Butée universelle 150 L

Description:

La butée universelle 150 L permet un bridage fixe et variable grâce à la combinaison alésages et oblong (zone de réglage 0-50 mm). De plus, la butée est utilisable avec des vés et des adaptateurs.





160422.N





	Longueur: (a)	Largeur: (b)	MS: (d)	VB: (f)	Poids:	Réf.
Butée universelle 150 L - 3 alésages - nitrurée - avec graduation fine des 2 côtés en standard	150 mm	35 mm	12 mm	50 mm	0,33 kg	2-160422.N **38,00 €** ●

MS=Épaisseur; VB=Zone de réglage; ● = Article produit en stock; ○ = Article produit sur commande; Explications voir page 84

Butée universelle / Pont de bridage

Description:

La butée universelle peut-être utilisée comme un pont de bridage. Grâce à l'alésage central, il est possible de fixer la butée avec une pince de bridage.





160450.N

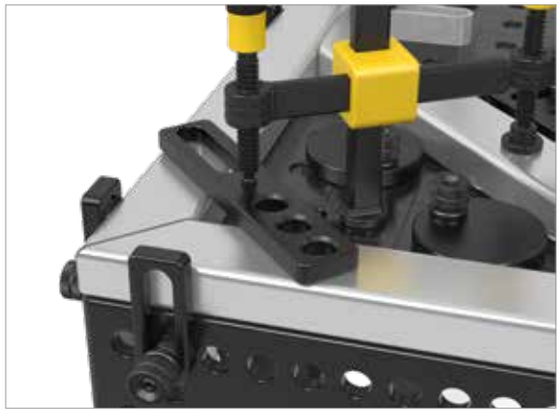

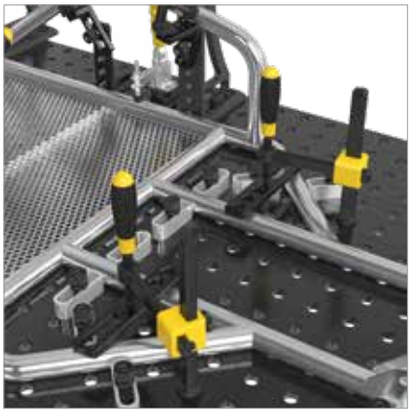



	Longueur: (a)	Largeur: (b)	Ø: (o)	MS: (d)	VB: (f)	Poids:	Réf.
Butée universelle / Pont de bridage - 3 alésages - nitrurée	175 mm	35 mm	16 mm	12 mm	50 mm	0,40 kg	2-160450.N **41,00 €** ●

MS=Épaisseur; VB=Zone de réglage; ● = Article produit en stock; ○ = Article produit sur commande; Explications voir page 84

= Résistance à la rayure N = Protection contre les projections de soudure BAR = Protection contre la corrosion

Butée universelle 300 M / 500 M

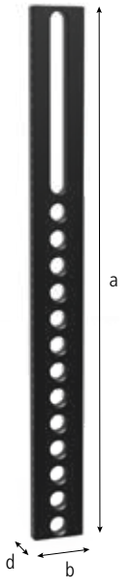



160425.N



160432.N

Description:

La butée universelle 300 M / 500 M permet un bridage fixe et variable grâce à la combinaison alésage et oblong (zone de réglage 0-150 mm). De plus, la butée est utilisable avec des vés et des adaptateurs.



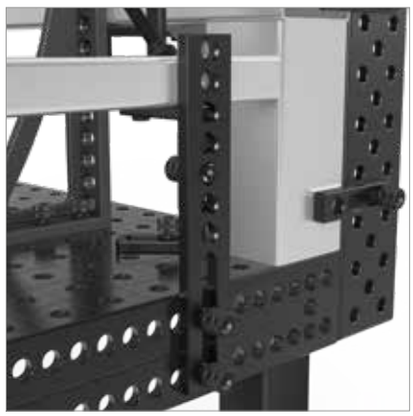





		Longueur: (a)	Largeur: (b)	MS: (d)	VB: (f)	Poids:	Réf.
Butée universelle 300 M - 7 alésages - nitrurée - graduation fine en standard		300 mm	50 mm	12 mm	100 mm	1,08 kg	2-160425.N **44,00 €** ●
Butée universelle 500 M - 13 alésages - nitrurée - avec graduation fine des 2 côtés en standard		500 mm	50 mm	12 mm	150 mm	1,85 kg	2-160432.N **66,00 €** ●

MS=Épaisseur; VB=Zone de réglage; ● = Article produit en stock; ○ = Article produit sur commande; Explications voir page 84

Équerre à plat 250

Description:

L'équerre à plat permet par la combinaison des alésages Système et de 3 oblongs, de nombreuses possibilités de bridage fixes et variables. Sur une longueur de 100 mm, l'équerre est réglable en continu. Du fait de l'utilisation biface, l'équerre permet de nombreuses et diverses variations de bridage.

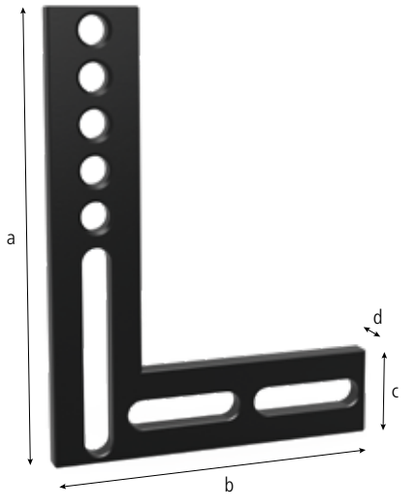



160444

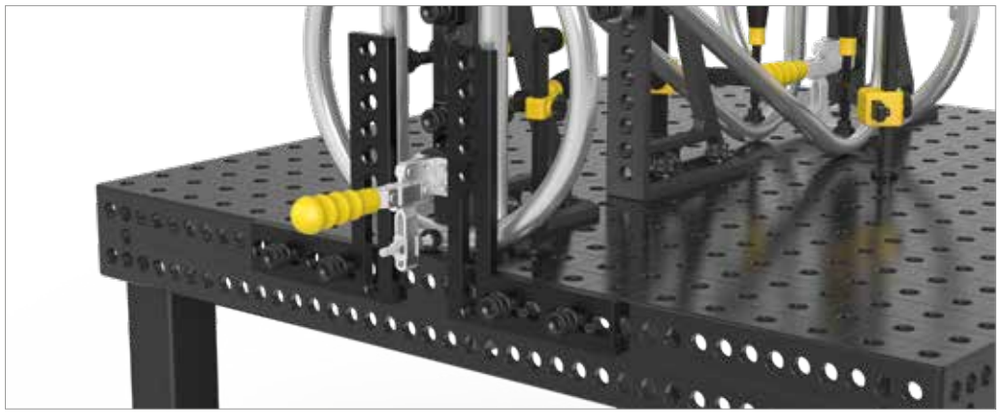

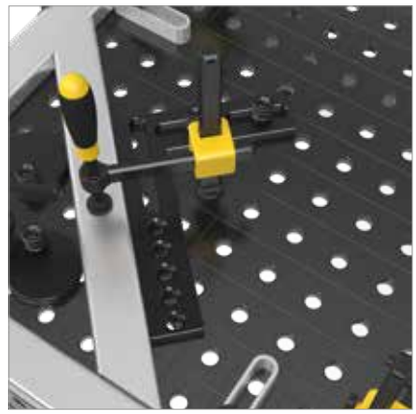

	Longueur: (a)	Largeur: (b)	Hauteur: (c)	MS: (d)	Poids:	Réf.
Équerre à plat - 5 alésages - brunie	250 mm	188 mm	50 mm	12 mm	1,35 kg	2-160444 **86,00 €** ●

MS=Épaisseur; ● = Article produit en stock; ○ = Article produit sur commande; Explications voir page 84

Équerre angulaire réglable

Description:

La tôle de réglage angulaire permet de régler avec précision soit de 10° en 10° ou en continu de 0 à 90°. Utilisation polyvalente grâce à une graduation fine.

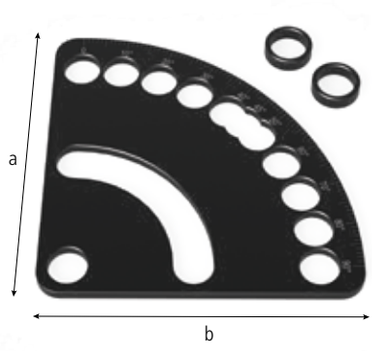



160455.N







		Longueur: (a)	Largeur: (b)	Hauteur: (c)	Ø: (o)	MS: (d)	Poids:	Réf.
Équerre angulaire réglable - nitrurée - compris 2x entretoise	N BAR	130 mm	130 mm			5 mm	0,40 kg	2-160455.N **37,00 €** ●
Entretoise - brunie				7 mm	22 mm		0,01 kg	2-160538 **2,00 €** ●

MS=Épaisseur; ● = Article produit en stock; ○ = Article produit sur commande; Explications voir page 84

N = Résistance à la rayure N = Protection contre les projections de soudure BAR = Protection contre la corrosion



Page 648
Butée et équerre de bridage 50 L



Page 649
Butée et équerre de bridage 90 X



Page 649
Butée et équerre de bridage 90 SL



Page 650
Butée et équerre de bridage 90 L



Page 650
Butée et équerre de bridage 90 L



Page 652
Butée et équerre de bridage 90 WL



Page 652
Butée et équerre de bridage 90 VL



Page 653
Butée et équerre de bridage 140 L



Page 654
Butée et équerre de bridage 150 L



Page 655
Équerre rotative 150



Page 656
Butée et équerre de bridage 300 G



Page 657
Butée et équerre de bridage 500 G



Page 658
Butée et équerre de bridage 250 GK gauche



Page 658
Butée et équerre de bridage 250 GK droite



Page 659
Butée et équerre de bridage 500 GK gauche



Page 659
Butée et équerre de bridage 500 GK droite



Page 660
Butée et équerre de bridage 250 G avec angle de rotation gauche



Page 660
Butée et équerre de bridage 250 G avec angle de rotation droite



Page 662
Butée et équerre de bridage 750 GK gauche



Page 662
Butée et équerre de bridage 750 GK droite



Page 664
Butée et équerre de bridage 250 GK Alu-Titane gauche



Page 664
Butée et équerre de bridage 250 GK Alu-Titane droite



Page 664
Butée et équerre de bridage 500 GK Alu-Titane gauche



Page 664
Butée et équerre de bridage 500 GK Alu-Titane droite



Page 666
Butée et équerre de bridage 250 D



Page 666
Butée et équerre de bridage 500 D



Page 666
Butée et équerre de bridage 750 D



Page 668
Équerre universelle à serrage mécanique



Page 669
Équerre universelle à serrage hydromécanique



Page 670
Liaison d'angle Fonte



Page 671
Cadre support et de bridage petit 150x100x50

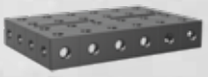

Page 671
Cadre support et de bridage grand modèle 300x200x50



Page 672
Prisme de bridage 300x300x100 nitrurée plasma



Page 672
Prisme de bridage 400x200x200 nitrurée plasma



Page 672
Prisme de bridage 500x500x100 nitrurée plasma



Page 674
Poutre en U 100/100 nitrurée plasma



Page 676
Poutre en U 200/100 nitrurée plasma



Page 678
Poutre en U 100/100 Alu-Titane

Butée et équerre de bridage 50 L

Description:

La butée et équerre de bridage 50 L peut être utilisée comme équerre fixe pour de grands profilés. En combinant avec d'autres éléments, une surface d'appui peut être créée. Un appui réglable en hauteur peut être réalisé en liaison avec l'équerre 90 WL (Réf. 160111.N).

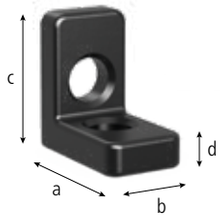



160105.N







	Longueur: (a)	Largeur: (b)	Hauteur: (c)	MS: (d)	Poids:	Réf.
Butée et équerre de bridage 50 L - nitrurée	50 mm	30 mm	50 mm	12 mm	0,20 kg	2-160105.N **30,00 €** ●

MS=Épaisseur; ● = Article produit en stock; ○ = Article produit sur commande; Explications voir page 84

= Résistance à la rayure N = Protection contre les projections de soudure BAR = Protection contre la corrosion

Butée et équerre de bridage 90 X / 90 SL

Description:

La butée et équerre de bridage 90 X et 90 SL peut être utilisée comme équerre fixe pour de grands profilés. De plus, elle est compatible avec toutes les équerres et peut par bridage dans l'oblong créer une surface d' appui réglable en hauteur.

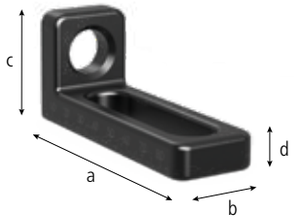





160108.N 160109.N

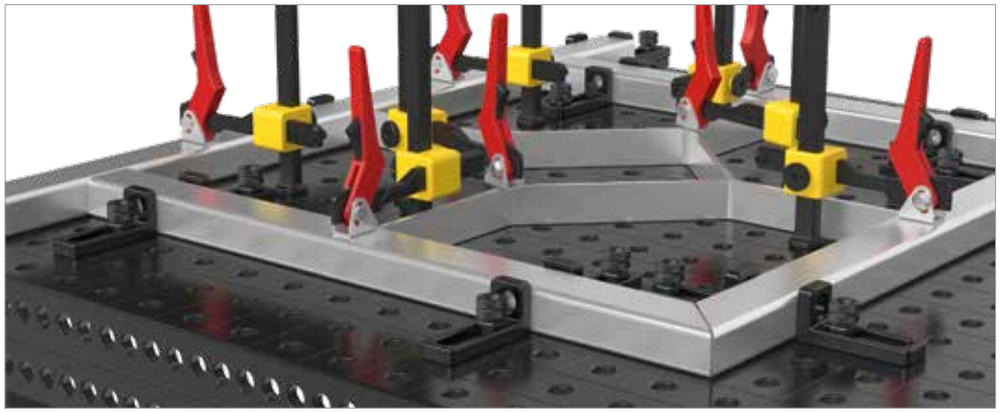

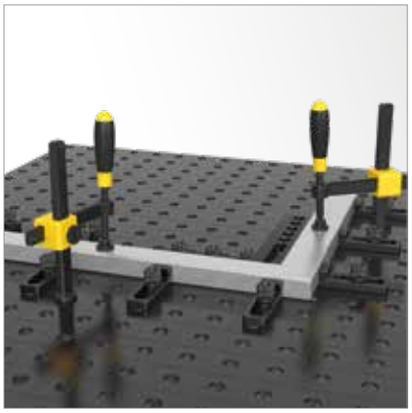

		Longueur: (a)	Largeur: (b)	Hauteur: (c)	MS: (d)	Poids:	Réf.
Butée et équerre de bridage 90 X - nitrurée - avec graduation fine des 2 côtés en standard	100 N BAR	90 mm	30 mm	25 mm	12 mm	0,19 kg	2-160108.N **35,00 €** ●
Butée et équerre de bridage 90 SL - nitrurée - avec graduation fine des 2 côtés en standard	100 N BAR	90 mm	30 mm	40 mm	12 mm	0,21 kg	2-160109.N **37,00 €** ●

MS=Épaisseur; ● = Article produit en stock; ○ = Article produit sur commande; Explications voir page 84

Butée et équerre de bridage 90 L

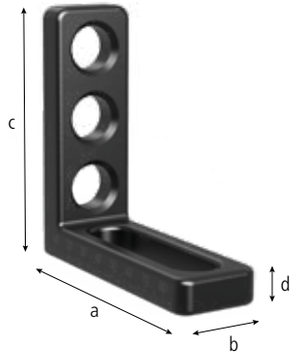



160110.N



160110.A



160110.C

Description:

La butée et équerre de bridage 90 L permet des utilisations très diverses comme équerre réglable grâce à la combinaison des alésages système et de l'oblong. En combinant avec la butée et équerre de bridage 50 L (Réf. 160105.N) et la butée et équerre de bridage 90 SL (Réf. 160109.N), on peut réaliser une surface d'appui réglable en hauteur pour vos éléments de soudure. Elle peut être utilisée comme butée fixe pour de grandes pièces.

Une version chromée est disponible pour les travaux de contrôle, le travail de l'alu, et la soudure WIG.

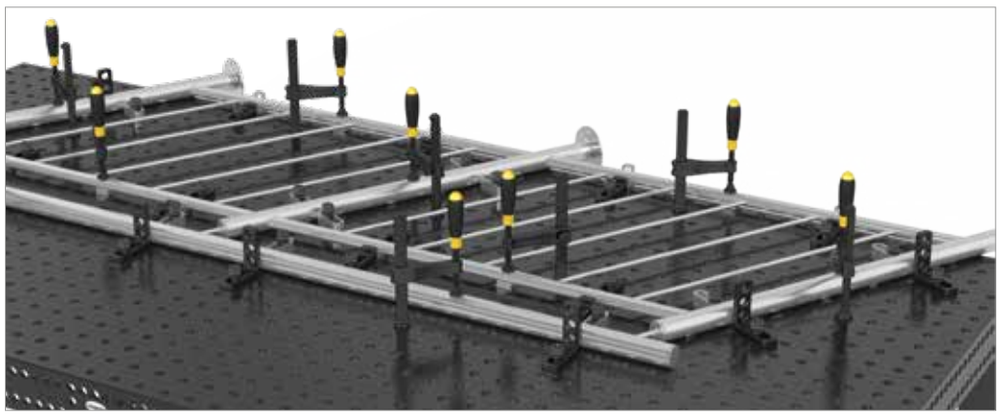



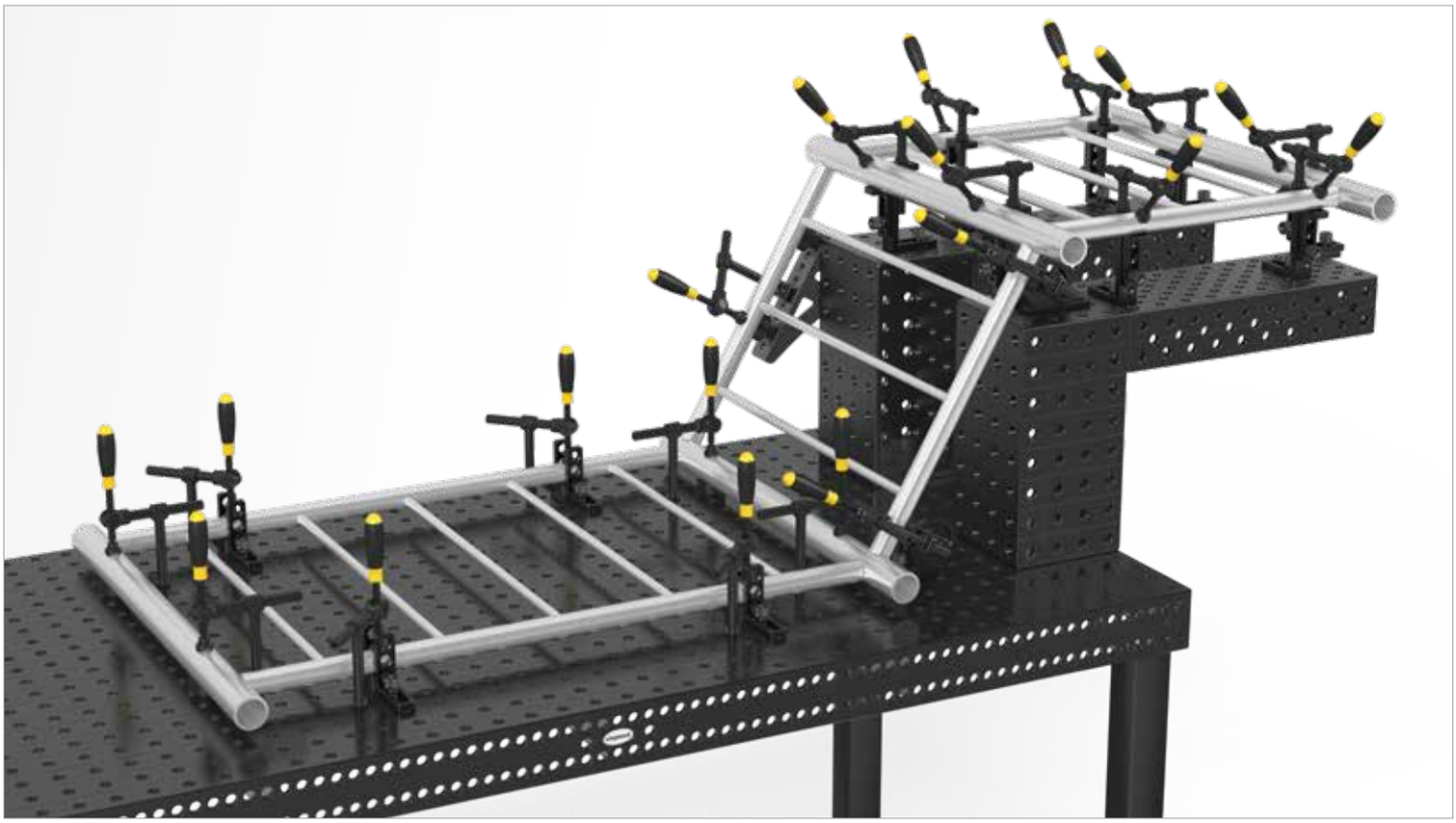

	Longueur: (a)	Largeur: (b)	Hauteur: (c)	MS: (d)	Poids:	Réf.	
Butée et équerre de bridage 90 L - alésage / oblong - nitrurée - avec graduation fine des 2 côtés en standard	90 mm	30 mm	90 mm	12 mm	0,31 kg	2-160110.N **48,00 €**	●
Butée et équerre de bridage 90 L - alésage / oblong - Aluminium	90 mm	30 mm	90 mm	12 mm	0,11 kg	2-160110.A **55,00 €**	●
Butée et équerre de bridage 90 L - alésage / oblong - chromée, Délai de livraison env. 10 semaines	90 mm	30 mm	90 mm	12 mm	0,31 kg	2-160110.C .	○

MS=Épaisseur; ● = Article produit en stock; ○ = Article produit sur commande; Explications voir page 84

Butée et équerre de bridage 90 WL / 90 VL

Description:

La butée et équerre de bridage 90 WL est utlisable comme équerre réglable en continu grâce aux 2 oblongs.

La butée et équerre de bridage 90 VL (Réf. 160113.N) est utilisable comme butée fixe grâce aux alésages sur les deux cotés. En combinant avec la butée et équerre de bridage 50 L (Réf. 160105.N) et la butée et équerre de bridage 90 SL (Réf. 160109.N), on peut réaliser une surface d'appui réglable en hauteur pour vos éléments de soudure.

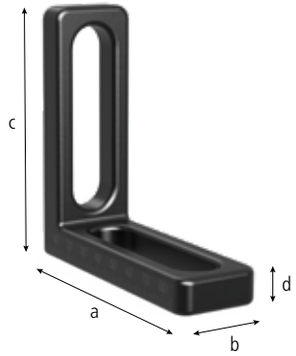



160111



160113.N





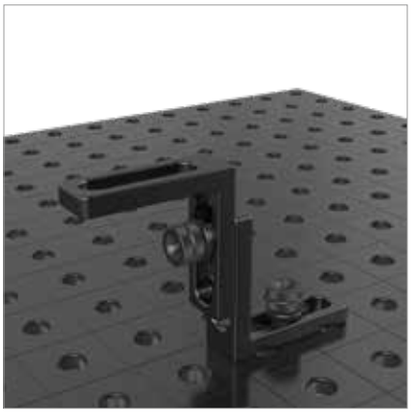

	Longueur: (a)	Largeur: (b)	Hauteur: (c)	MS: (d)	Poids:	Réf.
Butée et équerre de bridage 90 WL - oblong / oblong - nitrurée - avec graduation fine des 2 côtés en standard	90 mm	30 mm	90 mm	12 mm	0,27 kg	2-160111.N **50,00 €** ●
Butée et équerre de bridage 90 VL - alésage / alésage - nitrurée	90 mm	30 mm	90 mm	12 mm	0,34 kg	2-160113.N **48,00 €** ●

MS=Épaisseur; ● = Article produit en stock; ○ = Article produit sur commande; Explications voir page 84

Butée et équerre de bridage 140 L

Description:

La butée et équerre de bridage 140 L constitue une rallonge de table idéale pour pièces légères. Gräce à l'oblong, on peut l'utiliser comme équerre réglable précise.





160112.N





	Longueur: (a)	Largeur: (b)	Hauteur: (c)	MS: (d)	Poids:	Réf.
Butée et équerre de bridage 140 L - 5 alésages / oblong - nitrurée - avec graduation fine des 2 côtés en standard	90 mm	35 mm	140 mm	12 mm	0,51 kg	2-160112.N **57,00 €** ●

MS=Épaisseur; ● = Article produit en stock; ○ = Article produit sur commande; Explications voir page 84

= Résistance à la rayure = Gruaduation fine N = Protection contre les projections de soudure BAR = Protection contre la corrosion

Butée et équerre de bridage 150 L

Description:

La butée et équerre de bridage 150 L est un élément très flexible grâce à la combinaison alésages et oblong. La platine de tête supplémentaire permet d'autres combinaisons: le bridage avec d'autres équerres ou comme base pour des outils tels que par exemple des vés ou des pinces de bridage.





160114.N

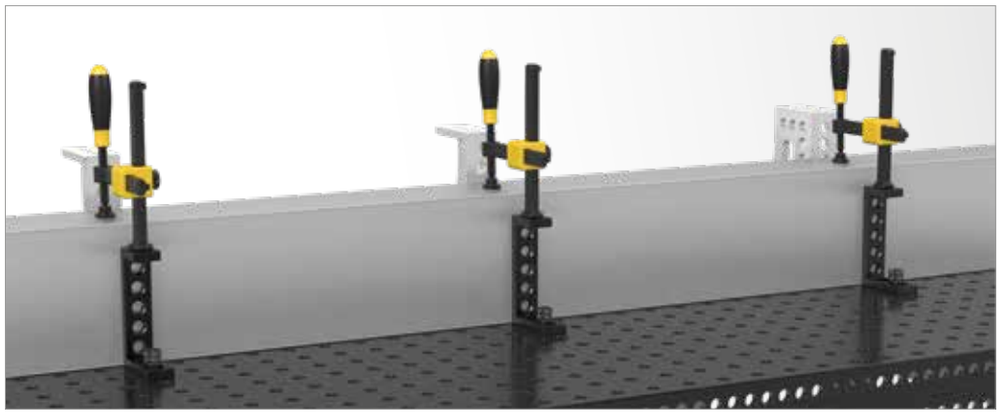



		Longueur: (a)	Largeur: (b)	Hauteur: (c)	MS: (d)	Poids:	Réf.
Butée et équerre de bridage 150 L - 6 alésages / oblong - nitrurée	N BAR	90 mm	35 mm	150 mm	12 mm	0,65 kg	2-160114.N **59,00 €** ●

MS=Épaisseur; ● = Article produit en stock; ○ = Article produit sur commande; Explications voir page 84

Équerre rotative 150

Description:

L'équerre rotative permet le réglage en continu des éléments de bridage avec alésages sur une zone angulaire de 180°. Grâce à l'utilisation de 2 boulons pour le bridage, on parvient à une stabilité optimale.





160101.N







		Hauteur: (c)	Ø: (o)	MS: (d)	Poids:	Réf.
Équerre rotative 150 - nitrurée	N BAR	150 mm	150 mm	12 mm	1,80 kg	2-160101.N **80,00 €** ●

MS=Épaisseur; ● = Article produit en stock; ○ = Article produit sur commande; Explications voir page 84

= Résistance à la rayure N = Protection contre les projections de soudure BAR = Protection contre la corrosion

Butée et équerre de bridage 300 G

Description:

La butée et équerre de bridage 300 G permet grâce à la combinaison alésages Système et oblong, un bridage fixe et variable. Cette équerre peut-être utilisée de façon très flexible comme rallonge de table par ex. Cette butée et équerre de bridage est réalisée en GGG40 pour une plus grande stabilité et permet une grande flexibilité d'utilisation.





160162.N

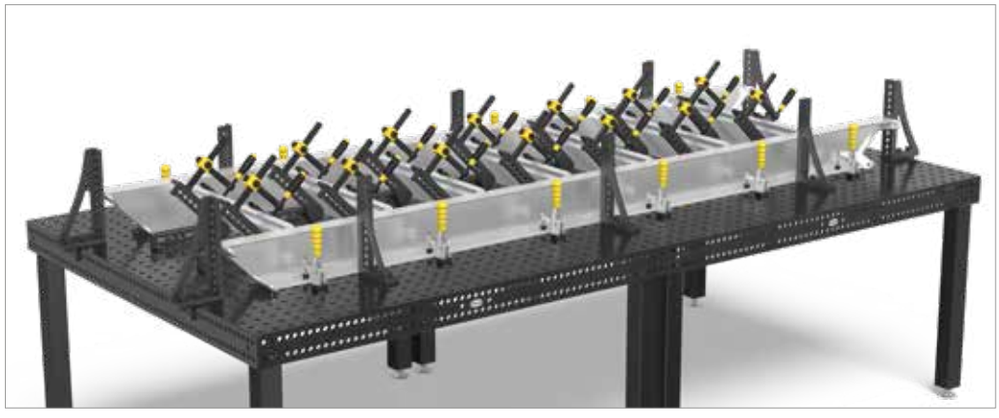



		Longueur: (a)	Largeur: (b)	Hauteur: (c)	MS: (d)	Poids:	Réf.
Butée et équerre de bridage 300 G - butée gauche - nitrurée	N BAR	150 mm	49 mm	300 mm	12 mm	2,51 kg	2-160162.N **77,00 €** ●

MS=Épaisseur; ● = Article produit en stock; ○ = Article produit sur commande; Explications voir page 84

Butée et équerre de bridage 500 G

Description:

La butée et équerre de bridage 500 G permet grâce à la combinaison alésages Système et oblong, un bridage fixe et variable. Cette équerre peut-être utilisée de façon très flexible comme rallonge de table par ex. Cette butée et équerre de bridage est réalisée en GGG40 pour une plus grande stabilité et permet une grande flexibilité d'utilisation.

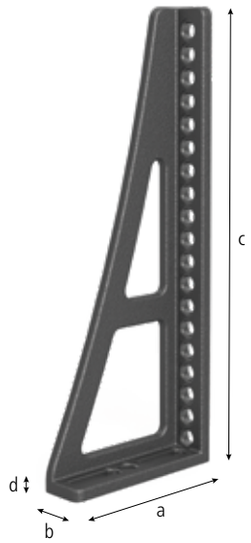



160164.N

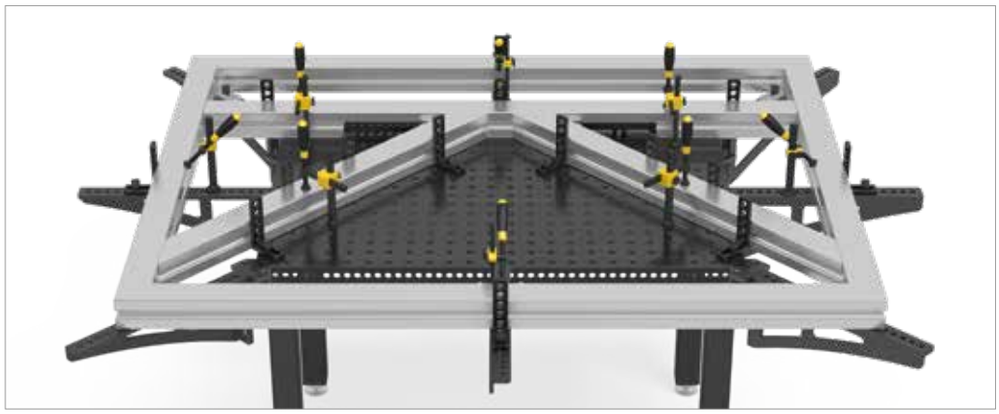



		Longueur: (a)	Largeur: (b)	Hauteur: (c)	MS: (d)	Poids:	Réf.
Butée et équerre de bridage 500 G - butée gauche - nitrurée	N BAR	195 mm	49 mm	500 mm	12 mm	4,56 kg	2-160164.N **106,00 €** ●

MS=Épaisseur; ● = Article produit en stock; ○ = Article produit sur commande; Explications voir page 84

= Résistance à la rayure N = Protection contre les projections de soudure BAR = Protection contre la corrosion

Butée et équerre de bridage 250 GK

Description:

La butée et équerre de bridage 250 GK permet grâce à la 3ème dimension une multitude de possibilités de bridage. Spécialement conçue pour les pièces lourdes, elle sert de rallonge comme de butée. Cette butée et équerre de bridage est réalisée en fonte GGG40 pour une plus grande stabilité. A commander par paire.

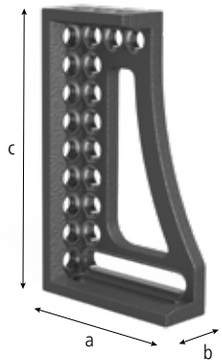



160124.N



160126.N

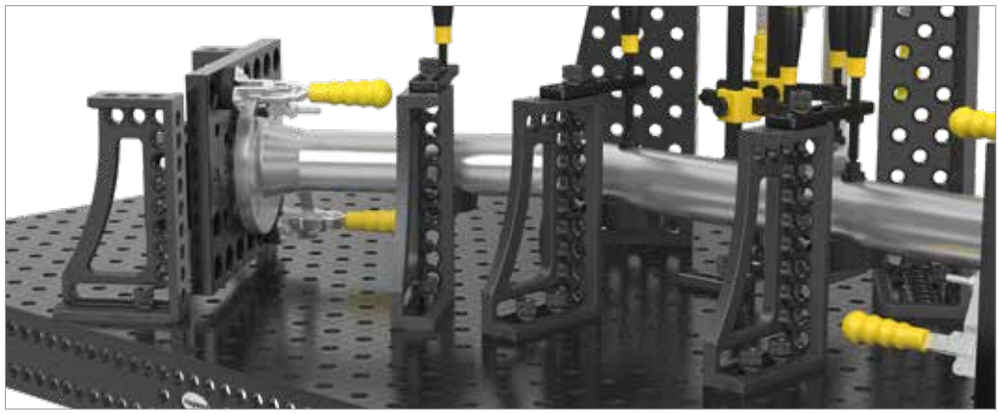

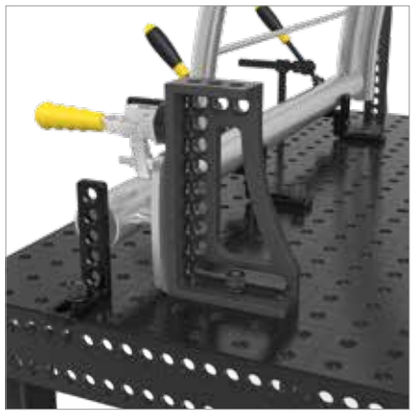

		Longueur: (a)	Largeur: (b)	Hauteur: (c)	MS: (d)	Poids:	Réf.	
Butée et équerre de bridage 250 GK - butée gauche - nitrurée - graduation fine en standard	100 N BAR	145 mm	49 mm	250 mm	env. 14 mm	2,10 kg	2-160124.N **105,00 €**	●
Butée et équerre de bridage 250 GK - butée droite - nitrurée - graduation fine en standard	100 N BAR	145 mm	49 mm	250 mm	env. 14 mm	2,10 kg	2-160126.N **105,00 €**	●

MS=Épaisseur; ● = Article produit en stock; ○ = Article produit sur commande; Explications voir page 84

= Résistance à la rayure 100 = Gruaduation fine N = Protection contre les projections de soudure BAR = Protection contre la corrosion

Butée et équerre de bridage 500 GK

Description:

La butée et équerre de bridage 500 GK permet grâce à la 3ème dimension une multitude de possibilités de bridage. Spécialement conçue pour les pièces lourdes, elle sert de rallonge comme de butée. Cette butée et équerre de bridage est réalisée en fonte GGG40 pour une plus grande stabilité. A commander par paire.

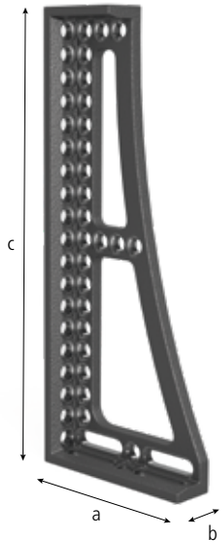



160134.N



160136.N







		Longueur: (a)	Largeur: (b)	Hauteur: (c)	MS: (d)	Poids:	Réf.
Butée et équerre de bridage 500 GK - butée gauche - nitrurée - graduation fine en standard	100 N BAR	195 mm	49 mm	500 mm	env. 14 mm	5,30 kg	2-160134.N **160,00 €** ●
Butée et équerre de bridage 500 GK - butée droite - nitrurée - graduation fine en standard	100 N BAR	195 mm	49 mm	500 mm	env. 14 mm	5,30 kg	2-160136.N **160,00 €** ●

MS=Épaisseur; ● = Article produit en stock; ○ = Article produit sur commande; Explications voir page 84

Butée et équerre de bridage 250 G avec angle de rotation

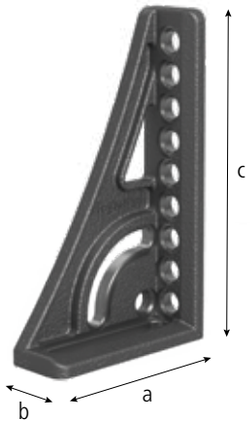



160161.N



160163.N

Description:

La butée et équerre de bridage 250 G permet grâce à la combinaison alésages Système et oblong, un bridage fixe et variable. Cette équerre peut-être utilisée de façon très flexible comme rallonge de table par ex. Cette butée et équerre de bridage est réalisée en GGG40 pour une plus grande stabilité et permet une grande flexibilité d'utilisation.

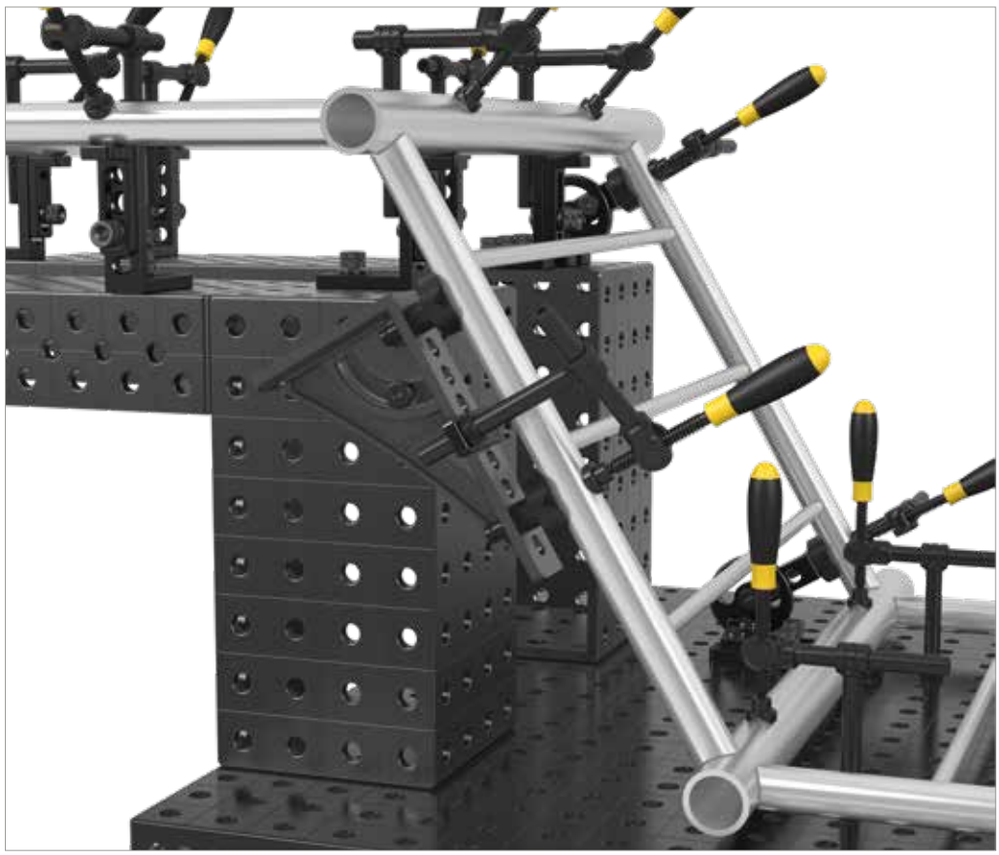

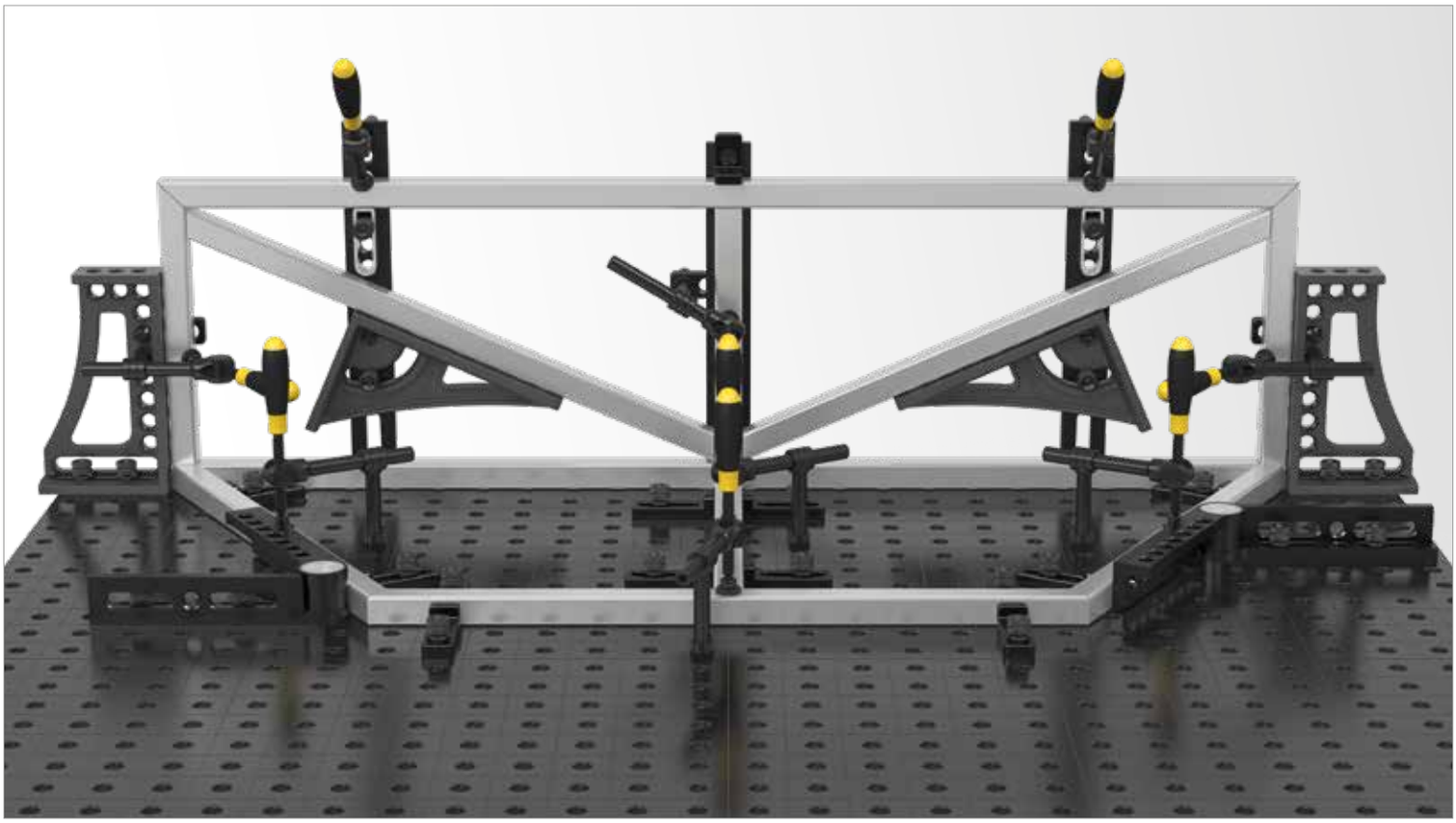

	Longueur: (a)	Largeur: (b)	Hauteur: (c)	MS: (d)	Poids:	Réf.
Butée et équerre de bridage 250 G avec angle de rotation - butée gauche - fonte / nitrurée - graduation fine en standard	145 mm	49 mm	250 mm	env. 14 mm	2,16 kg	2-160161.N **108,00 €** ●
Butée et équerre de bridage 250 G avec angle de rotation - butée droite - fonte / nitrurée - graduation fine en standard	145 mm	49 mm	250 mm	env. 14 mm	2,16 kg	2-160163.N **108,00 €** ●

MS=Épaisseur; ● = Article produit en stock; ○ = Article produit sur commande; Explications voir page 84

= Résistance à la rayure = Gruaduation fine N = Protection contre les projections de soudure BAR = Protection contre la corrosion

Butée et équerre de bridage 750 GK

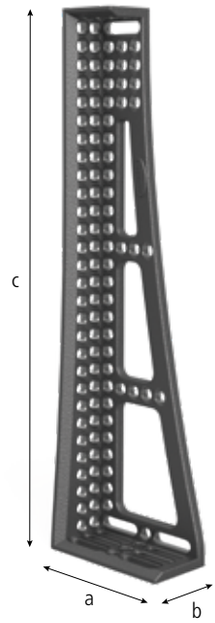



160146.N



160148.N

Description:

La butée et équerre de bridage 750 GK permet grâce à la 3ème dimension une multitude de possibilités de bridage. Spécialement conçue pour les pièces lourdes, elle sert de rallonge comme de butée. Cette butée et équerre de bridage est réalisée en fonte GGG40 pour une plus grande stabilité. A commander par paire.

Grâce aux deux rangées d'alésages, l'équerre peut se positionner avec un entraxe de 25 mm. Ainsi les options de bridage sont doublées.

Les triples oblongs augmentent la stabilité et la precision du bridage.

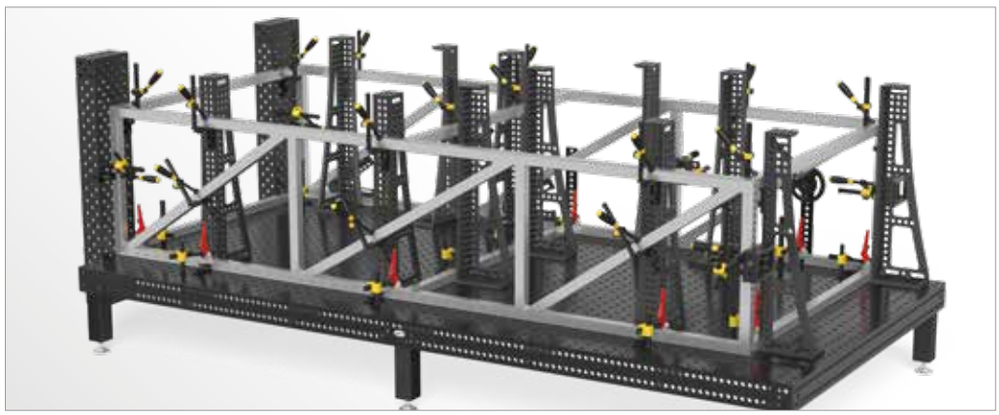





		Longueur: (a)	Largeur: (b)	Hauteur: (c)	MS: (d)	Poids:	Réf.
Butée et équerre de bridage 750 GK - butée gauche - nitrurée - graduation fine en standard	100 N BAR	200 mm	100 mm	750 mm	env. 14 mm	8,30 kg	2-160146.N **274,00 €** ●
Butée et équerre de bridage 750 GK - butée droite - nitrurée - graduation fine en standard	100 N BAR	200 mm	100 mm	750 mm	env. 14 mm	8,30 kg	2-160148.N **274,00 €** ●

MS=Épaisseur; ● = Article produit en stock; ○ = Article produit sur commande; Explications voir page 84

Butée et équerre de bridage Alu-Titane

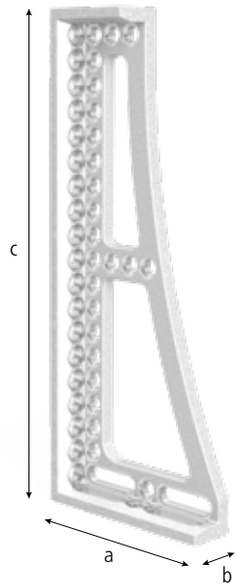



160120



160121



160138



160139

Description:

La butée et équerre de bridage GK Alu-Titane permet grâce à la 3éme dimension une multitude de possibilités de bridage. Spécialement conçue pour les pièces lourdes, elle sert de rallonge de table comme de butée. Cette butée et équerre de bridage est réalisée en alliage Alu-Titane pour une plus grande stabilité et un poids réduit. A commander par paire.

Alu-Titane: Cette matière légère et de haute résistance est utilisée pour les équerres de grandes dimensions pour une question de poids. La résistance et la dureté de la fonte nitrurée ne peut par contre être atteinte.

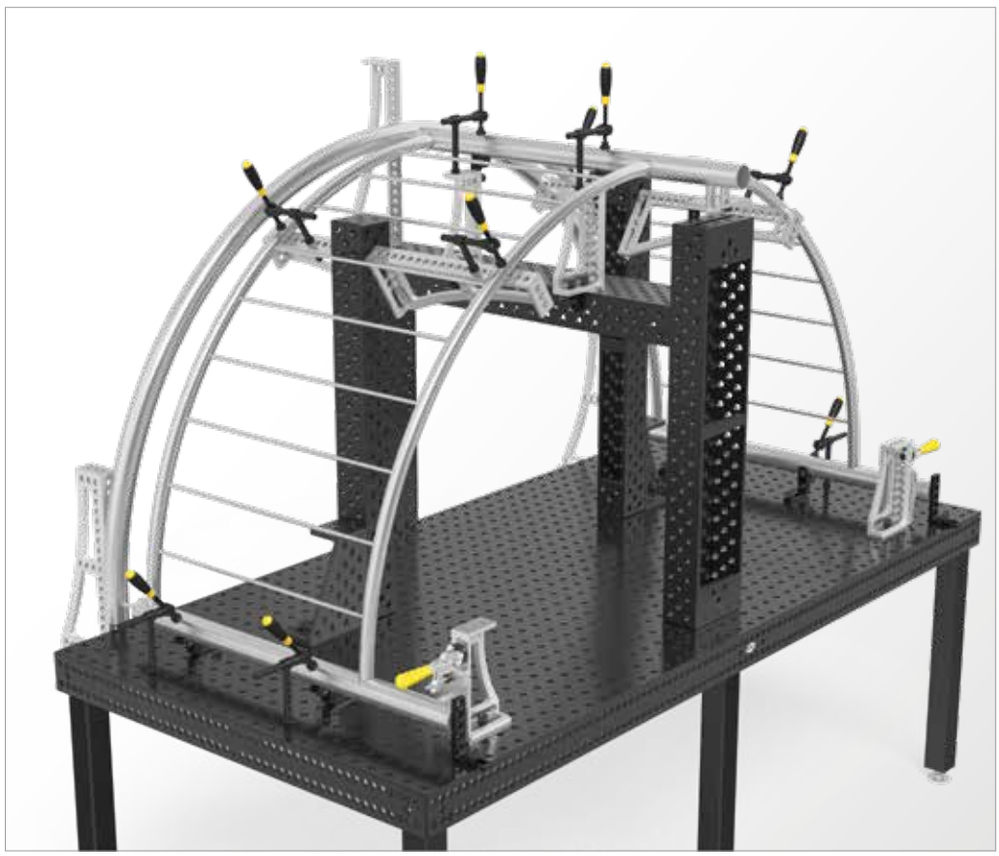

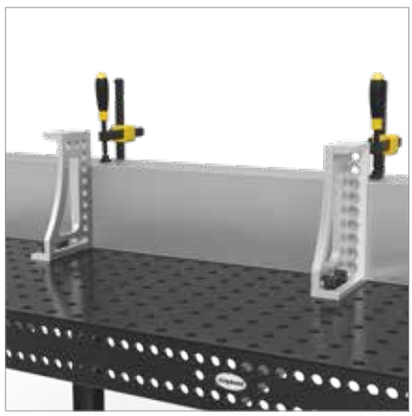

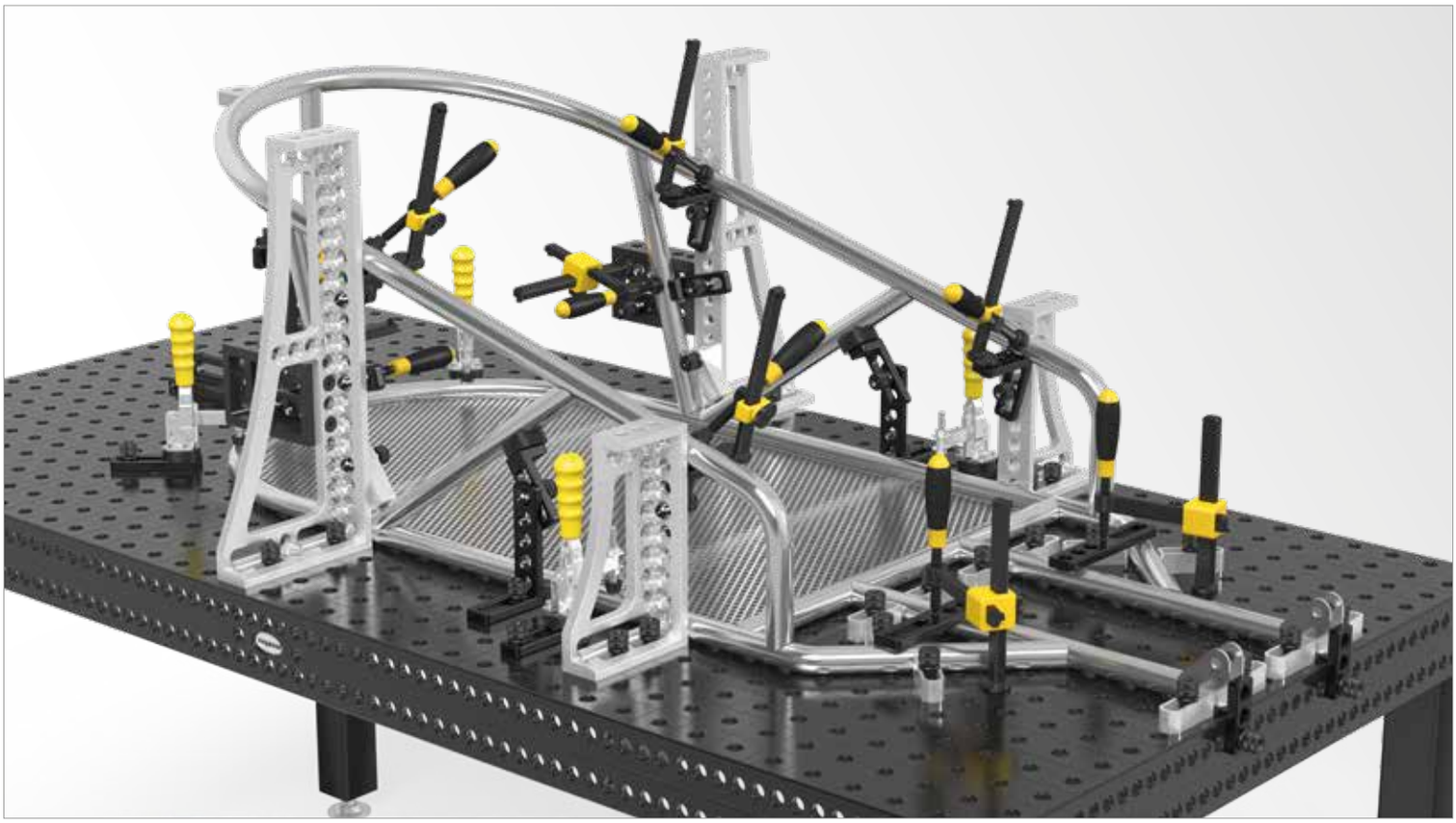

		Longueur: (a)	Largeur: (b)	Hauteur: (c)	MS: (d)	Poids:	Réf.
Butée et équerre de bridage 250 GK Alu-Titane - butée gauche - graduation fine en standard	100 ALU Ti	145 mm	49 mm	250 mm	env. 14 mm	1,20 kg	2-160120 **160,00 €** ●
Butée et équerre de bridage 250 GK Alu-Titane - butée droite - graduation fine en standard	100 ALU Ti	145 mm	49 mm	250 mm	env. 14 mm	1,20 kg	2-160121 **160,00 €** ●
Butée et équerre de bridage 500 GK Alu-Titane - butée gauche - graduation fine en standard	100 ALU Ti	195 mm	49 mm	500 mm	env. 14 mm	5,30 kg	2-160138 **212,00 €** ●
Butée et équerre de bridage 500 GK Alu-Titane - butée droite - graduation fine en standard	100 ALU Ti	195 mm	49 mm	500 mm	env. 14 mm	5,30 kg	2-160139 **212,00 €** ●

MS=Épaisseur; ● = Article produit en stock; ○ = Article produit sur commande; Explications voir page 84

Butée et équerre de bridage 250 D / 500 D / 750 D

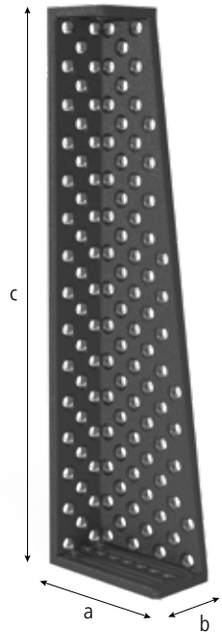



160140.N



160142.N



160144.N

Description:

La butée et équerre de bridage 250 D / 500 D / 750 D permet grâce à la 4ème dimension et les alésages en diagonal, une multitude de possibilités de bridage. En combinaison avec d'autres équerres ou butées, on peut l'utiliser comme rallonge de table ou montage vertical. Cette butée et équerre de bridage est réalisée en fonte GGG40 pour une plus grande stabilité.

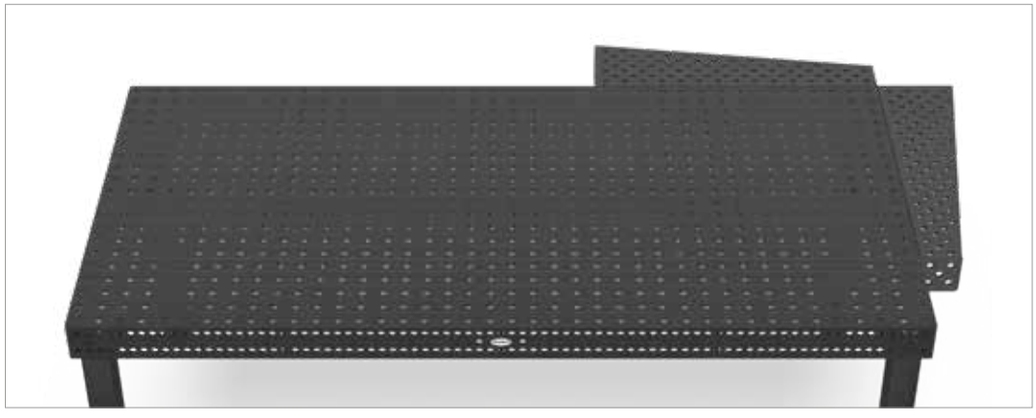



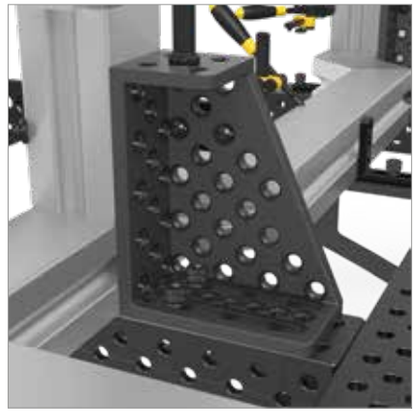





		Longueur: (a)	Largeur: (b)	Hauteur: (c)	MS: (d)	Poids:	Réf.	
Butée et équerre de bridage 250 D - butée droite - nitrurée	N BAR	200 mm	100 mm	250 mm	env. 14 mm	6,60 kg	2-160140.N **216,00 €**	●
Butée et équerre de bridage 500 D - butée droite - nitrurée	N BAR	200 mm	100 mm	500 mm	env. 14 mm	11,50 kg	2-160142.N **279,00 €**	●
Butée et équerre de bridage 750 D - butée droite - nitrurée	N BAR	200 mm	100 mm	750 mm	env. 14 mm	16,40 kg	2-160144.N **361,00 €**	●

MS=Épaisseur; ● = Article produit en stock; ○ = Article produit sur commande; Explications voir page 84

= Résistance à la rayure N = Protection contre les projections de soudure BAR = Protection contre la corrosion

Équerre universelle à serrage mécanique



Description:

L'équerre universelle à serrage mécanique est idéale pour le travail en angle avec une grande précision de répétition. Entre 10° et 150° on peut régler les angles par degré entier. Le réglage angulaire est réalisé à l'aide d'une équerre de réglage et d' une clé à six pans de 6. L'équerre de réglage est comprise dans la livraison.



160170.N



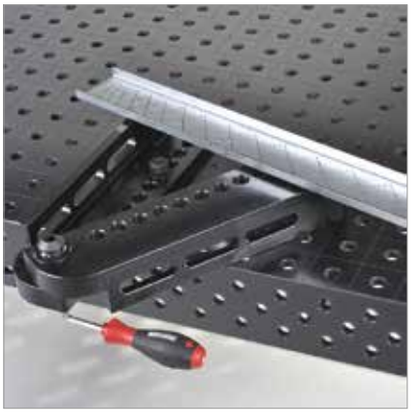

		SL: (e)	Poids:	Réf.
Équerre universelle à serrage mécanique - nitrurée - gabarit de réglage inclus	N BAR	260 mm	3,40 kg	2-160170.N **279,00 €** ●

SL=Longueur des branches; ● = Article produit en stock; ○ = Article produit sur commande; Explications voir page 84

Équerre universelle à serrage hydromécanique

Description:

Équerre universelle à serrage hydromécanique est idéale pour le travail en angle avec une grande précision de répétition. Entre 0° et 225°, on peut régler tous les angles en continu. Grâce à un rapporteur d'angle digital non compris, on peut régler l'angle avec précision. La clé six pans de 6 adaptée est disponible sous Réf. 280852.1.

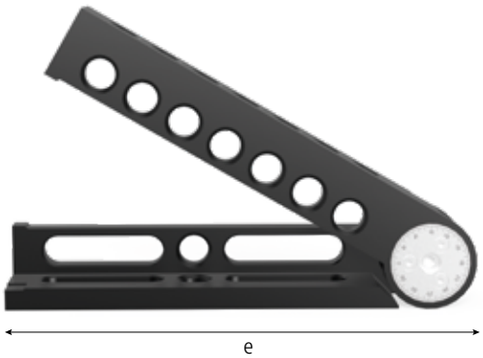



160171



280852.1

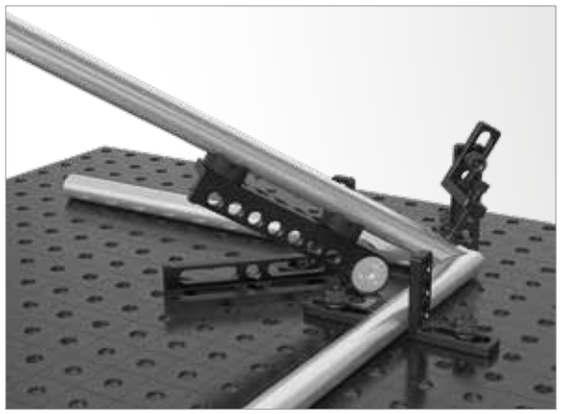

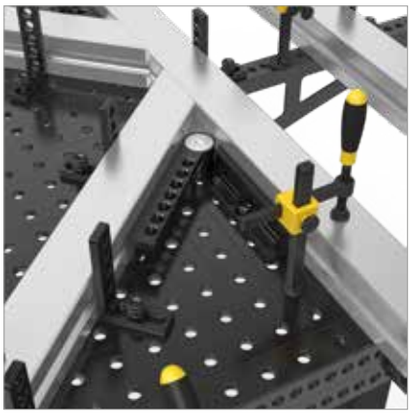



	SL: (e)	Poids:	Réf.
Équerre universelle à serrage hydromécanique - brunie	250 mm	2,80 kg	2-160171 **424,00 €** ●
Clé à six pans 6 - jaune		0,09 kg	2-280852.1 **13,00 €** ●

SL=Longueur des branches; ● = Article produit en stock; ○ = Article produit sur commande; Explications voir page 84

Liaison d'angle Fonte

Description:

La liaison d'angle permet une rallonge de table en diagonale à 45°, qui augmente sensiblement la surface de travail. La liaison d'angle est utilisable comme support en vé, pièce d'appui et liaison avec de nombreuses autres équerres. La pièce de liaison est très solide et permet des possibilités de butées, de liaison et de bridage sur 5 faces.

Cet accessoire est réalisé en fonte GGG40 pour une grande stabilité.

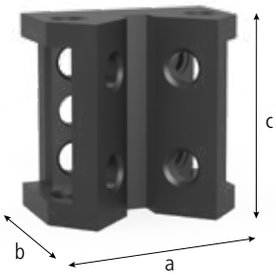



160190.N

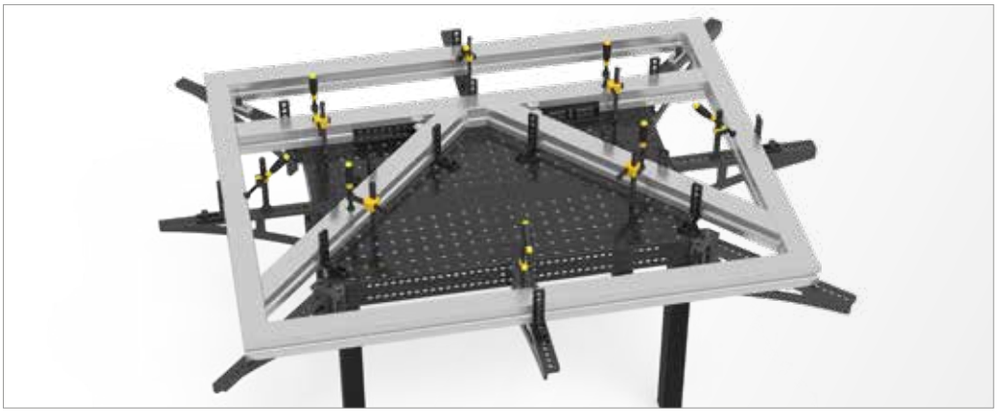



		Longueur: (a)	Largeur: (b)	Hauteur: (c)	Poids:	Réf.
Liaison d'angle Fonte - nitrurée	N BAR	100 mm	65 mm	100 mm	1,70 kg	2-160190.N ● **143,00 €**

● = Article produit en stock; ○ = Article produit sur commande; Explications voir page 84

= Résistance à la rayure
N = Protection contre les projections de soudure
BAR = Protection contre la corrosion

Cadre support et de bridage

Description:

Le cadre support et de bridage permet de relier différents éléments et peut également servir de rallonge de table ou desserte. Les alésages sur 5 faces avec un entraxe de 50 mm autorisent de multiples possibilités. La combinaison des alésages et de l'oblong fait de ce cadre une butée avec bridage fixe ou réglable.

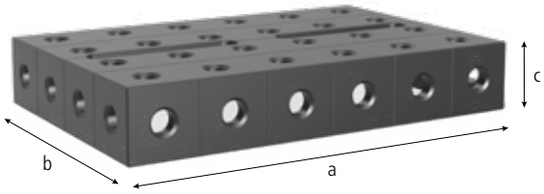



160300.N



160302.N







		Longueur: (a)	Largeur: (b)	Hauteur: (c)	Poids:	Réf.
Cadre support et de bridage petit - butée droite - nitrurée	N BAR	150 mm	100 mm	50 mm	2,10 kg	2-160300.N **143,00 €** ●
Cadre support et de bridage petit - butée gauche - nitrurée	N BAR	150 mm	100 mm	50 mm	2,10 kg	2-160301.N **143,00 €** ●
Cadre support et de bridage grand modèle - nitrurée	N BAR	300 mm	200 mm	50 mm	7,40 kg	2-160302.N **220,00 €** ●

● = Article produit en stock; ○ = Article produit sur commande; Explications voir page 84

= Résistance à la rayure N = Protection contre les projections de soudure BAR = Protection contre la corrosion

Prisme de bridage

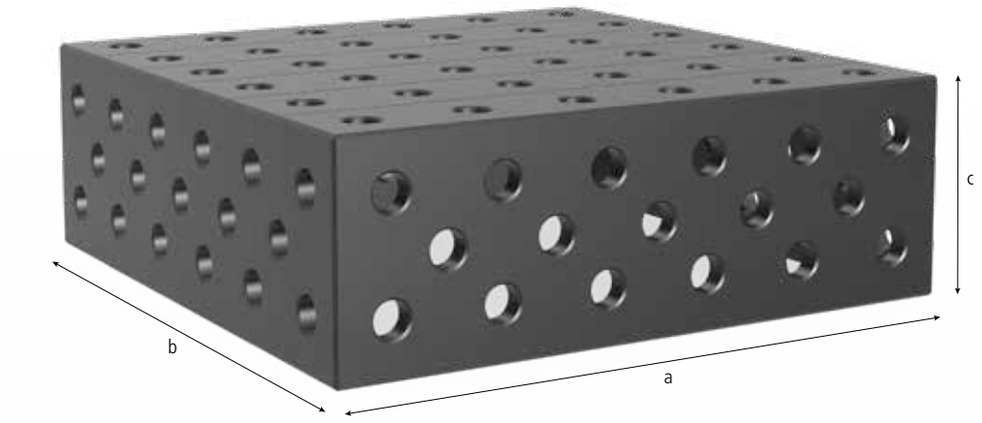

Description:

Le prisme de bridage est utilisé comme rallonge de table, comme élément de montage ou comme petite table de soudure. L'assemblage de plusieurs prismes permet de réaliser des dimensions de table individualisées. L'assemblage entre le prisme et la table doit être réalisé au moyen de boulons de liaison (Réf. 160560.N).

Le prisme présente un positionnement horizontal/vertical sur la plaque supérieure et diagonal sur les bandeaux, permettant ainsi une multitude de possibilités de positionnement et de bridage sur 5 faces.

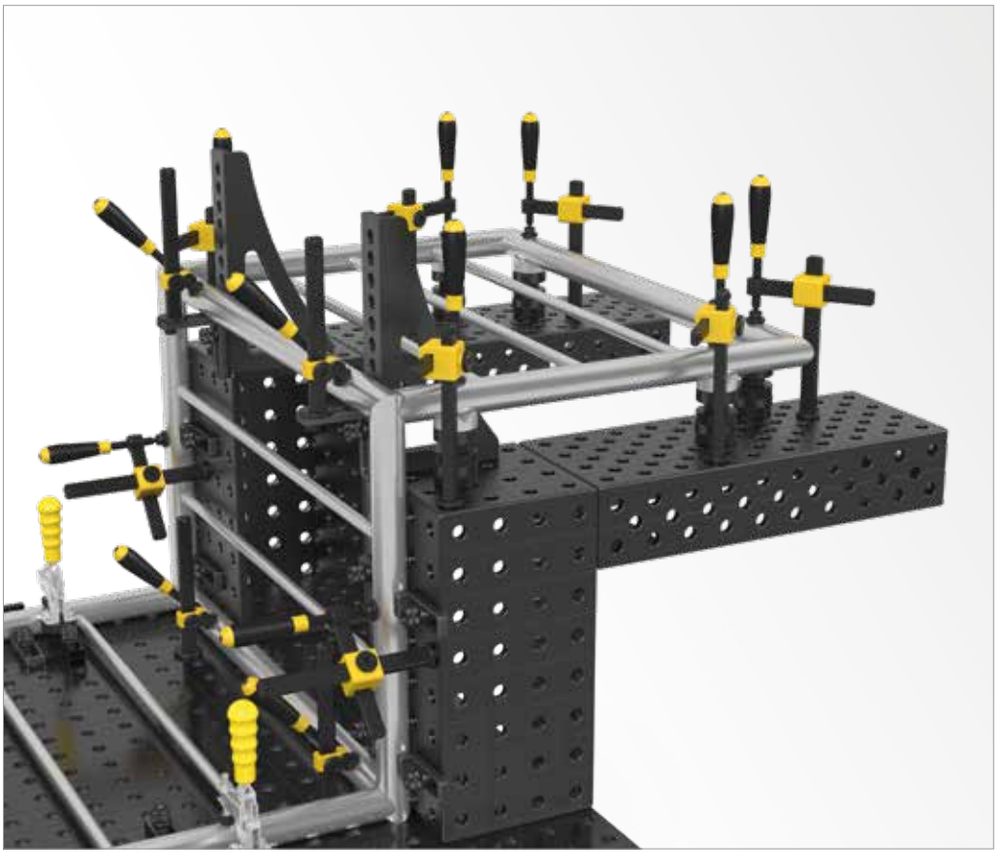

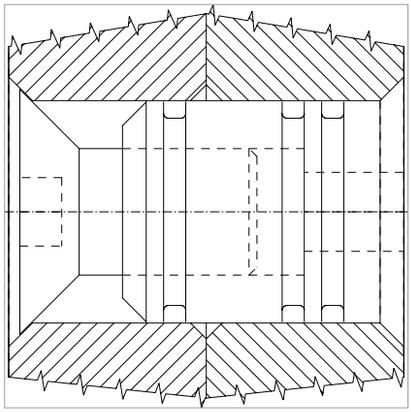



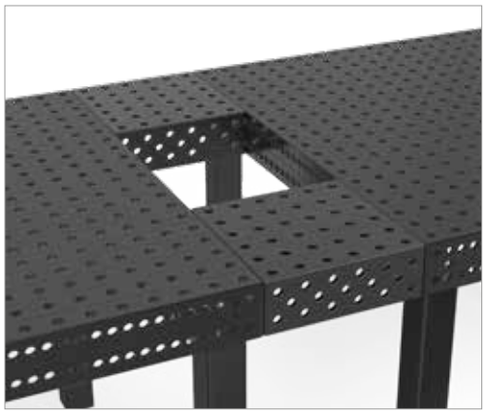

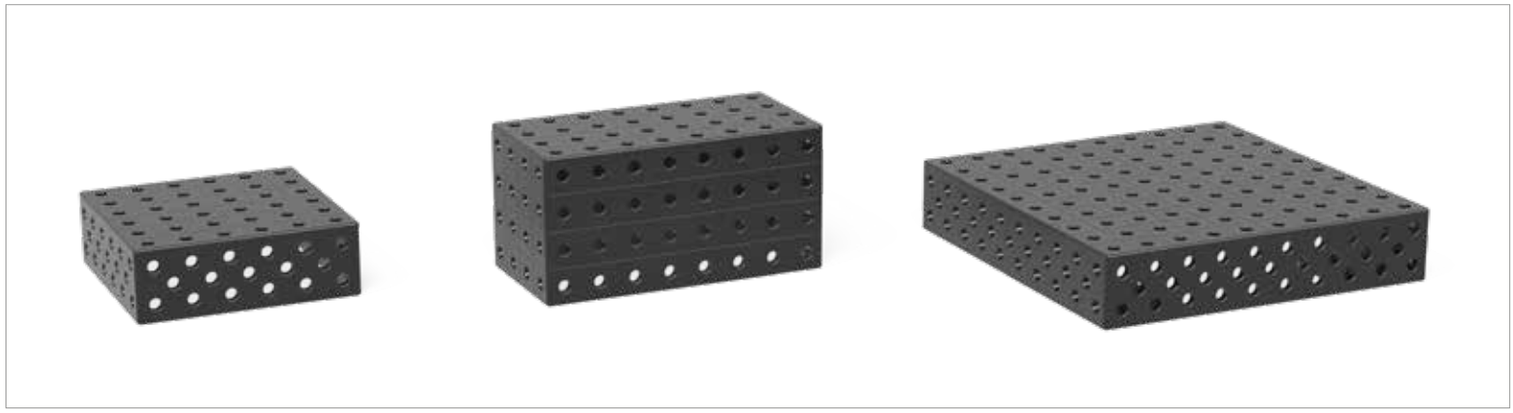

	Longueur: (a)	Largeur: (b)	Hauteur: (c)	MS: (d)	Poids:	nitrurée plasma
Prisme de bridage 300x300x100 - 5 faces - nitrurée plasma	300 mm	300 mm	100 mm	12 mm	env. 16 kg	2-160280.P **355,00 €** ●
Prisme de bridage 400x200x200 - 5 faces - nitrurée plasma	400 mm	200 mm	200 mm	12 mm	env. 25 kg	2-160272.P **541,00 €** ●
Prisme de bridage 500x500x100 - 5 faces - nitrurée plasma	500 mm	500 mm	100 mm	12 mm	env. 40 kg	2-160290.P **753,00 €** ●
D'autres dimensions sur demande						. ○

MS=Épaisseur; ● = Article produit en stock; ○ = Article produit sur commande; Explications voir page 84

Poutre en U 100/100

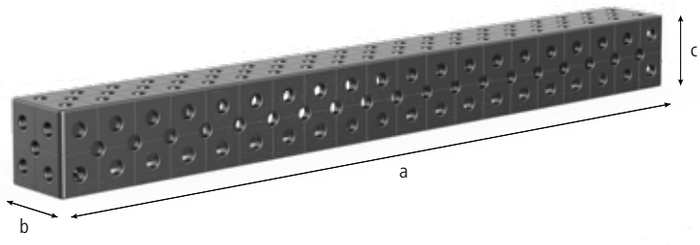

Description:

La poutre en U 100/100 est conçue spécialement pour les montages de pièces lourdes. Pour cela la poutre est fixée au moyen de boulons de liaison (Réf. 160560.N) avec la table.

A partir d'une longueur de 500 mm, toutes les poutres en U présentent des perçages pour le montage de pieds sur la face arrière.

Comme rallonge de table au delà d'un mètre, il est nécessaire d'appuyer la poutre sur un pied.

Grâce aux alésages sur 5 faces et la position diagonale des trous, de nombreuses possibilités de bridage avec des équerres et butées s'offrent à l'utilisateur. Pour cela la poutre est fixée au moyen de boulons de liaison avec la table.

Le quadrillage 50x50 mm facilite l'orientation.

Photos pour toutes les dimensions produits sur www.siegmund.com.

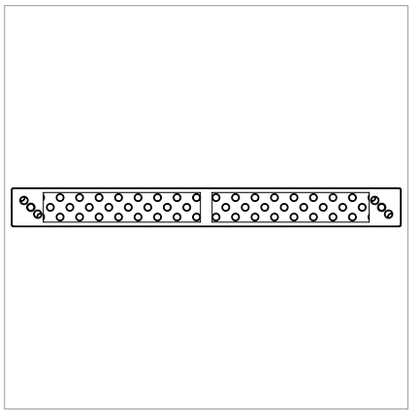





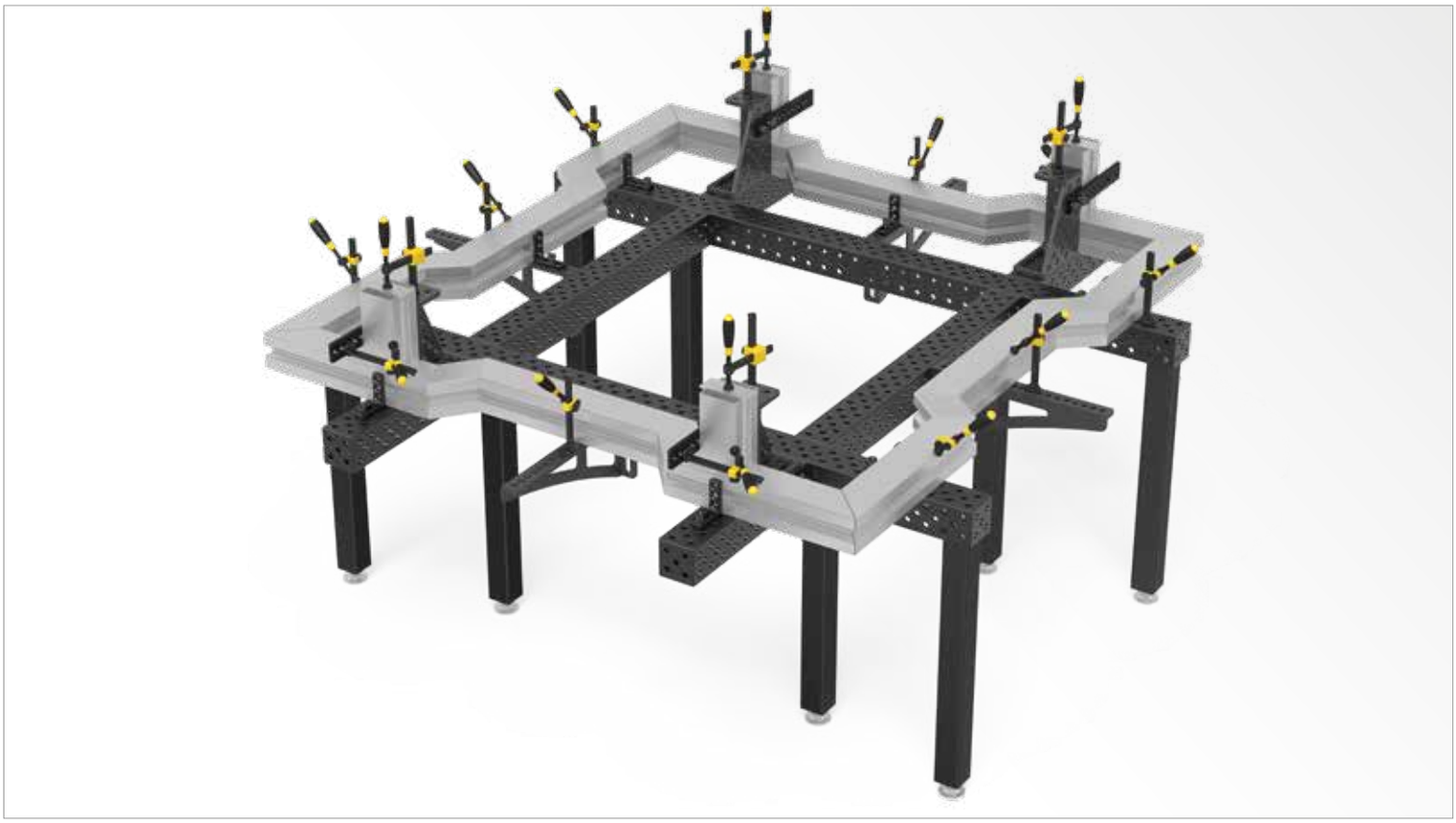

	Longueur: (a)	Largeur: (b)	Hauteur: (c)	MS: (d)	Poids:	nitrurée plasma
Poutre en U 100x100x100 nitrurée plasma	100 mm	100 mm	100 mm	12 mm	env. 4,00 kg	2-160396.P **263,00 €** ●
Poutre en U 500x100x100 nitrurée plasma	500 mm	100 mm	100 mm	12 mm	env. 15 kg	2-160360.P **370,00 €** ●
Poutre en U 1000x100x100 nitrurée plasma	1000 mm	100 mm	100 mm	12 mm	env. 27 kg	2-160370.P **591,00 €** ●
Poutre en U 1500x100x100 nitrurée plasma	1500 mm	100 mm	100 mm	12 mm	env. 39 kg	2-160380.P **719,00 €** ●
Poutre en U 2000x100x100 nitrurée plasma	2000 mm	100 mm	100 mm	12 mm	env. 51 kg	2-160390.P **1.065,00 €** ●

MS=Épaisseur; ● = Article produit en stock; ○ = Article produit sur commande; Explications voir page 84

Disponible à partir de 5 pièces sans nituration. Article produit sur commande.

Poutre en U 200/100

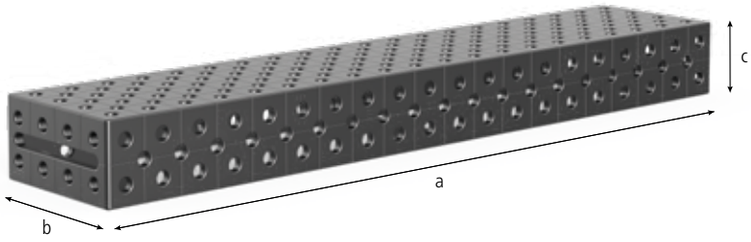

Description:

La poutre en U 200/100 (avec bandeaux 200 mm) est spécialement conçue comme rallonge de table, pour montages verticaux mais aussi comme élément de liaison entre des tables de soudure.
La poutre en U est fixée à la table par des boulons de liaison (Réf. 160560.N).

A partir d'une longueur de 500 mm, toutes les poutres en U présentent des perçages pour le montage de pieds sur la face arrière.

Comme rallonge de table au delà d'un mètre, il est nécessaire d'appuyer la poutre sur un pied.

Grâce aux alésages sur 5 faces et la position diagonale des trous, de nombreuses possibilités de bridage avec des équerres et butées s'offrent à l'utilisateur. Pour cela la poutre est fixée au moyen de boulons de liaison avec la table.

Le quadrillage 50x50 mm facilite l'orientation.

Photos pour toutes les dimensions produits sur www.siegmund.com.

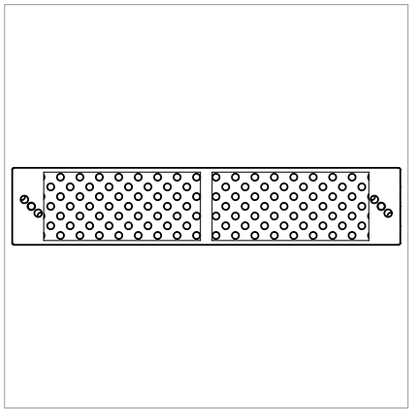







	Longueur: (a)	Largeur: (b)	Hauteur: (c)	MS: (d)	Poids:	nitrurée plasma
Poutre en U 200x100x100 nitrurée plasma	200 mm	100 mm	100 mm	12 mm	env. 6,00 kg	2-160396.1.P **282,00 €** ●
Poutre en U 500x200x100 nitrurée plasma	500 mm	200 mm	100 mm	12 mm	env. 22 kg	2-160360.1.P **468,00 €** ●
Poutre en U 1000x200x100 nitrurée plasma	1000 mm	200 mm	100 mm	12 mm	env. 38 kg	2-160370.1.P **808,00 €** ●
Poutre en U 1500x200x100 nitrurée plasma	1500 mm	200 mm	100 mm	12 mm	env. 55 kg	2-160380.1.P **1.066,00 €** ●
Poutre en U 2000x200x100 nitrurée plasma	2000 mm	200 mm	100 mm	12 mm	env. 72 kg	2-160390.1.P **1.429,00 €** ●

MS=Épaisseur; ● = Article produit en stock; ○ = Article produit sur commande; Explications voir page 84

Disponible à partir de 5 pièces sans nitruration. Article produit sur commande.

Poutre en U 200/100 Alu-Titane

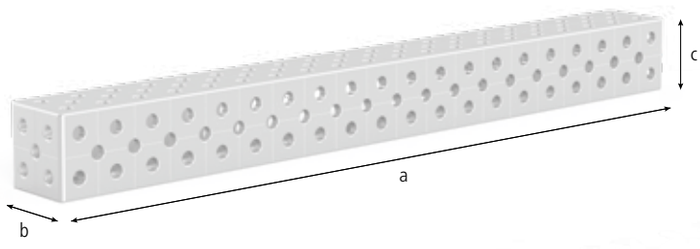

Description:

La poutre en U 100/100 est conçue spécialement pour les montages de pièces lourdes. Pour cela la poutre est fixée au moyen de boulons de liaison (Réf. 160560.N) avec la table.

A partir d'une longueur de 500 mm, toutes les poutres en U présentent des perçages pour le montage de pieds sur la face arrière.

Comme rallonge de table au delà d'un mètre, il est nécessaire d'appuyer la poutre sur un pied.

Grâce aux alésages sur 5 faces et la position diagonale des trous, de nombreuses possibilités de bridage avec des équerres et butées s'offrent à l'utilisateur. Pour cela la poutre est fixée au moyen de boulons de liaison avec la table.

Le quadrillage 50x50 mm facilite l'orientation.

Alu-Titane: Cette matière légère et de haute résistance est utilisée pour les équerres de grandes dimensions pour une question de poids. La résistance et la dureté de la fonte nitrurée ne peut par contre être atteinte.

Photos pour toutes les dimensions produits sur www.siegmund.com.

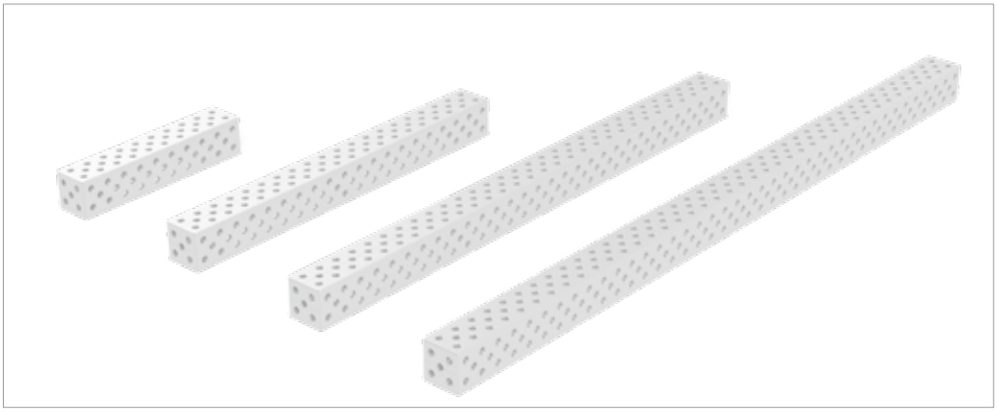



	Longueur: (a)	Largeur: (b)	Hauteur: (c)	MS: (d)	Poids:	Aluminium	
Poutre en U 500x100x100 Alu-Titane	500 mm	100 mm	100 mm	12 mm	env. 5,00 kg	3-160360.AT .	○
Poutre en U 1000x100x100 Alu-Titane	1000 mm	100 mm	100 mm	12 mm	env. 9,00 kg	3-160370.AT .	○
Poutre en U 1500x100x100 Alu-Titane	1500 mm	100 mm	100 mm	12 mm	env. 13 kg	3-160380.AT .	○
Poutre en U 2000x100x100 Alu-Titane	2000 mm	100 mm	100 mm	12 mm	env. 18 kg	3-160390.AT .	○
D'autres dimensions sur demande						.	○

MS=Épaisseur; ● = Article produit en stock; ○ = Article produit sur commande; Explications voir page 84





Page 684
Boulon à billes rapide court



Page 684
Boulon à billes rapide long



Page 685
Boulon à billes réglage en hauteur court



Page 685
Boulon à billes réglage en hauteur long



Page 686
Boulon à billes tête plate court



Page 686
Boulon à billes tête plate long



Page 687
Boulon au ras de la table court



Page 687
Boulon au ras de la table long



Page 688
Boulon ajusté



Page 689
Boulon de liaison au ras de la table court



Page 689
Boulon de liaison au ras de la table long



Page 690
Entretoise pour boulons magnétiques



Page 692
Boulon de bridage magnétique 34



Page 692
Boulon de bridage magnétique 46



Page 692
Boulon de bridage magnétique 58

Boulons

Rapide et optimisé

Grâce à une mécanique éprouvée, le boulon se fixe et se retire en un tour de main.



Serrage très rapide
grâce à un système
multiplicateur de force

Ergonomie optimale de la roue à main:
suffisamment de distance entre la roue à
main et la pièce assure une prise en main
aisée

Surface optimisée pour
une prise en main
maximale

Surface
après trempe, la zone proche des alésages
est rectifiée pour une précision maximale

Le corps du boulon
en acier allié de qualité pour
une résistance maximale

Pas de joint torique nécessaire grâce à la réduction des
frottements internes; ce qui évite le blocage lorsque les
alésages sont sales.
Si besoin, un joint torique peut se monter

Multiplication de force
avec des frottements internes réduits grâce aux
4 billes montées selon le principe du levier. Dans la
plupart des cas, le serrage manuel suffit

Grosses billes Ø 6,7 mm, grande surface d'appui,
centre de pression au maximum vers l'extérieur

Support sur 3 billes seulement permettant
ainsi une répartition optimale de la force
selon le principe des 3 points. Pas de joint
torique nécessaire au maintien des billes!

Chanfrein
permet le bridage en croix

Mécanisme breveté
évite le blocage des billes



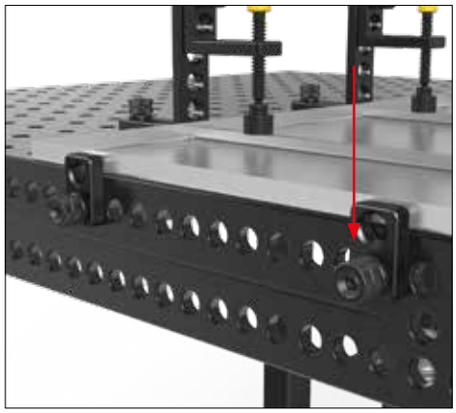

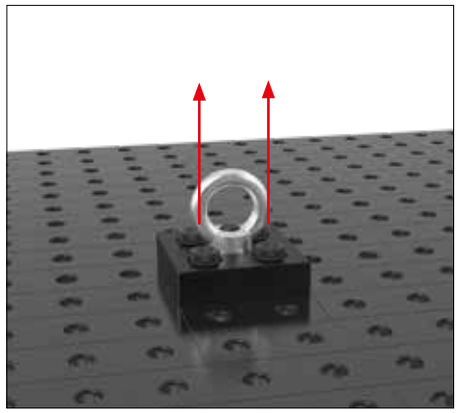

COUPLE DE SERRAGE (AM)

Le couple de serrage décrit la force, avec laquelle le boulon est serré grâce à la clé dynamométrique. Pour un serrage optimale, le couple de serrage ne doit pas dépassé la valeur indiquée.

Le boulon est conçu pour atteindre une force de serrage élevée avec un couple réduit. Ce qui permet un serrage à la main dans la plupart des cas.

AM maxi pour 160510: ≤ 10 Nm

FORCE DE CISAILLEMENT (SK)

Pour le cisaillement, il s'agit de forces, qui agissent sur les cotés de la surface de la section du boulon.

SK maxi pour 160510: ≤ 55 kN

FORCE DE TRACTION (ZK)

Par force de traction, on entend la force, qui agit en tirant sur le boulon fixé.

ZK maxi pour 160510: ≤ 10 kN

Vidéo du produit sous:

www.siegmund.com/V160510

Boulon à billes rapide





160510



160512

Description:

Le boulon à billes rapide avec blocage rotatif bruni est la pièce de liaison idéale entre les éléments de la gamme Siegmund. Ce boulon se caractérise par des billes de grande taille, qui en raison d'efforts de pression superficielle faibles n'abiment pas le chanfrein en bout d'alésage. La 4éme bille réduit les forces de frottement et augmente la force transmise par la molette de serrage. La nouvelle version du boulon rapide ne comporte plus de joint mais reste facile à nettoyer.

Ce boulon ne permet PAS de relier des tables entre elles ou des tables et des poutres en U!





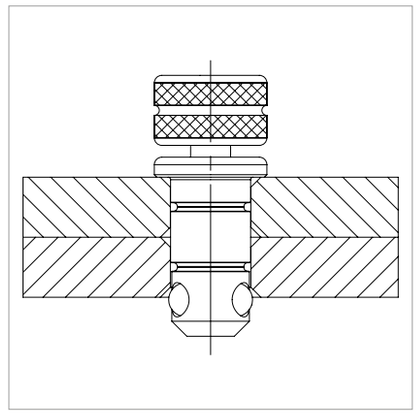

	Longueur: (a)	Ø: (o)	Poids:	SK:	AM:	ZK:	Réf.
Boulon à billes rapide court - bridage de 2 éléments - brunie - avec blocage en rotation	53 mm	16 mm	0,08 kg	55,00 kN	10,00 Nm	10,00 kN	2-160510 ● **32,00 €**
Boulon à billes rapide long - bridage de 3 éléments - brunie - avec blocage en rotation	65 mm	16 mm	0,10 kg	55,00 kN	10,00 Nm	10,00 kN	2-160512 ● **39,00 €**

SK=Force de cisaillement; AM=Couple de serrage; ZK=Force de traction; ● = Article produit en stock; ○ = Article produit sur commande; Explications voir page 84

Boulon à billes réglage en hauteur



Description:

Le boulon réglable en hauteur est la pièce de liaison idéale entre les éléments de la gamme Siegmund. Il est utilisé pour le serrage d'éléments d'épaisseurs différentes. La plage de serrage pour le boulon de serrage court va de 22 à 28 mm pour le boulon de serrage long de 34 à 40 mm. Les billes de grande taille déplacent le point de convergence des forces de pression et en raison d'efforts de pression superficielle faibles n'abiment pas le chanfrein en bout d'alésage. Ceci est un avantage important par rapport à des boulons dont les billes sont de petites tailles.

Le boulon réglable en hauteur est serré avec la roue à main intégrée ou avec une clé 6 pans (Réf. 280852.1).

Ce boulon ne permet PAS de relier des tables entre elles ou des tables et des poutres en U!



160532



160533



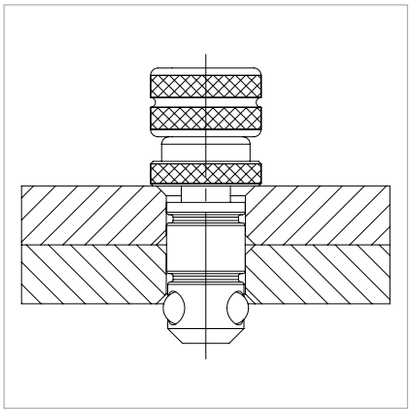

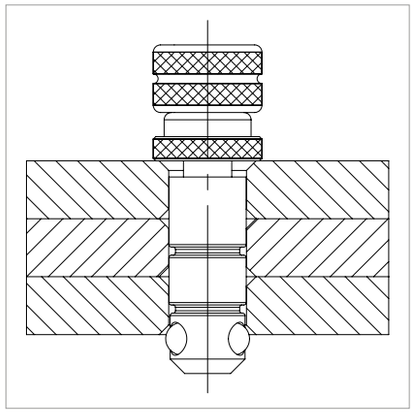

	Longueur: (a)	Ø: (o)	Poids:	SK:	AM:	ZK:	Réf.
Boulon à billes réglage en hauteur court - bridage de 2 éléments - brunie	59 mm	16 mm	0,11 kg	50,00 kN	10,00 Nm	10,00 kN	2-160532 **34,00 €** ●
Boulon à billes réglage en hauteur long - bridage de 3 éléments - brunie	71 mm	16 mm	0,12 kg	50,00 kN	10,00 Nm	10,00 kN	2-160533 **41,00 €** ●

SK=Force de cisaillement; AM=Couple de serrage; ZK=Force de traction; ● = Article produit en stock; ○ = Article produit sur commande; Explications voir page 84

Boulon à billes tête plate

Description:

Le boulon à billes à tête plate bruni est surtout utilisé pour le bridage dans des oblongs, afin de gagner de la place.

Idéal pour visseuse sans fil jusqu'à 10 Nm de couple.

Ce boulon ne permet PAS de relier des tables entre elles ou des tables et des poutres en U!





160522



160523



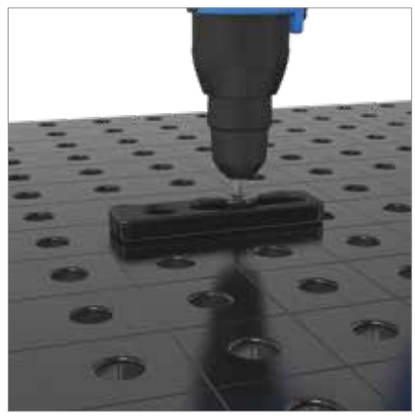

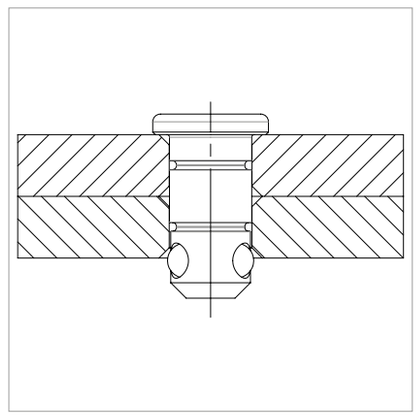

	Longueur: (a)	Ø: (o)	Poids:	SK:	AM:	ZK:	Réf.	
Boulon à billes tête plate court - bridage de 2 éléments - brunie	36 mm	16 mm	0,05 kg	55,00 kN	10,00 Nm	10,00 kN	2-160522 **29,00 €**	●
Boulon à billes tête plate long - bridage de 3 éléments - brunie	48 mm	16 mm	0,08 kg	55,00 kN	10,00 Nm	10,00 kN	2-160523 **35,00 €**	●
Goupille filetée pour 160522 - lot de 10							2-169085 **12,00 €**	●
Goupille filetée pour 160523 - lot de 10							2-169075 **12,00 €**	●

SK=Force de cisaillement; AM=Couple de serrage; ZK=Force de traction; ● = Article produit en stock; ○ = Article produit sur commande; Explications voir page 84

Boulon au ras de la table

Description:

Le boulon au ras de la table permet une liaison entre 2 éléments sans dépasser de l'épaisseur de table ou d'un élément de bridage.
Son principe est le même que pour les autres boulons à 4 billes. Sa tête est noyée dans le lamage. Il ne convient pas pour le bridage dans un oblong.

Ce boulon ne permet PAS de relier des tables entre elles ou des tables et des poutres en U!





160528



160529





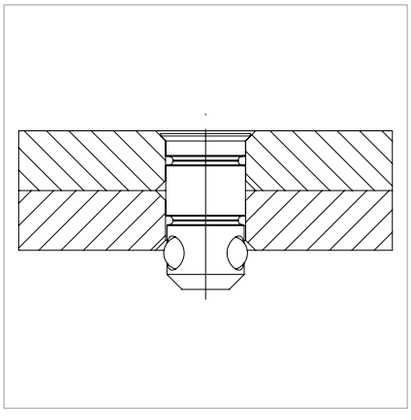

	Longueur: (a)	Ø: (o)	Poids:	SK:	AM:	ZK:	Réf.
Boulon au ras de la table court - bridage de 2 éléments - brunie	31 mm	16 mm	0,04 kg	55,00 kN	10,00 Nm	3,00 kN	2-160528 **27,00 €** ●
Boulon au ras de la table long - bridage de 3 éléments - brunie	43 mm	16 mm	0,05 kg	55,00 kN	10,00 Nm	3,00 kN	2-160529 **32,00 €** ●

SK=Force de cisaillement; AM=Couple de serrage; ZK=Force de traction; ● = Article produit en stock; ○ = Article produit sur commande; Explications voir page 84

Boulon ajusté





160540

Description:

Le boulon ajusté sert à ajuster une bride ou une équerre fixée avec un seul boulon de serrage. On peut ainsi remplacer un boulon de serrage avec un boulon ajusté moins cher. De plus, on peut facilement former un angle avec des boulons ajustés, par ex. 90° ou 45°.

Sur la photo, on peut voir un exemple d'utilisation de gabarits spécifiques client.

Ce boulon ne permet PAS de relier des tables entre elles ou des tables et des poutres en U!

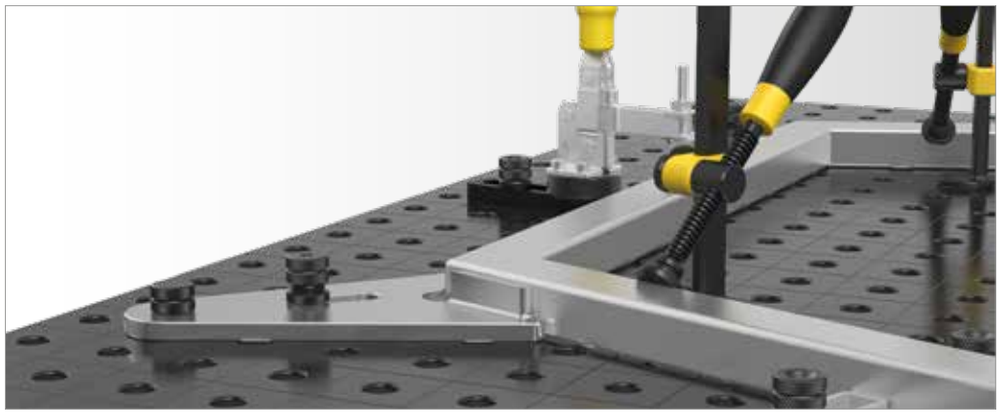



	Longueur: (a)	Ø: (o)	Poids:	Réf.
Boulon ajusté - brunie	38 mm	16 mm	0,07 kg	2-160540 **10,00 €** ●

● = Article produit en stock; ○ = Article produit sur commande; Explications voir page 84

Boulon de liaison au ras de la table

Description:

Le boulon de liaison, conçu spécialement pour une fixation de longue durée de grands éléments Siegmund comme par exemple les tables, les équerres en U.

Grâce à la vis à six pans intérieurs et la capacité d'auto-centrage du boulon, le montage est très simple. La tête du boulon et la vis de fixation présentent un six pans de 6 pour le serrage.

Le boulon de liaison assure une fixation solide et durable. Il n'est pas compatible avec les oblongs.







160560.N 160561



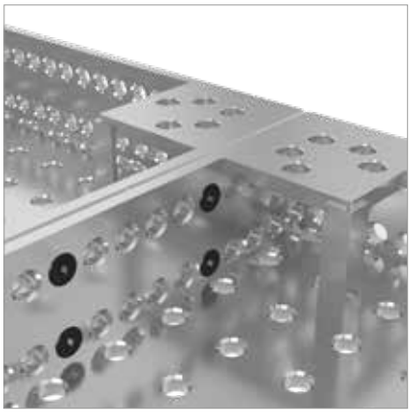

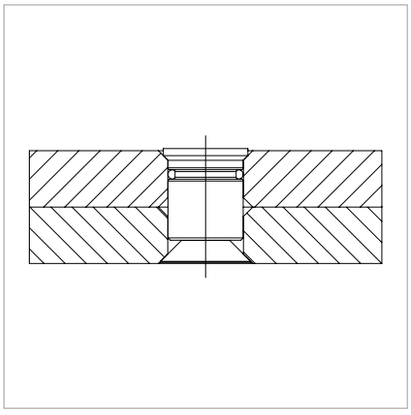

		Longueur: (a)	Ø: (o)	Poids:	SK:	AM:	ZK:	Réf.
Boulon de liaison au ras de la table court - bridage de 2 éléments - nitrurée - à six pans intérieurs	N BAR	25 mm	16 mm	0,03 kg	50,00 kN	15,00 Nm	4,00 kN	2-160560.N **17,00 €** ●
Boulon de liaison au ras de la table long - bridage de 3 éléments - brunie - à six pans intérieurs		37 mm	16 mm	0,05 kg	50,00 kN	15,00 Nm	4,00 kN	2-160561 **20,00 €** ●

SK=Force de cisaillement; AM=Couple de serrage; ZK=Force de traction; ● = Article produit en stock; ○ = Article produit sur commande; Explications voir page 84

Pièces de rechange pour boulons

Description:

L'entretoise est conçue pour des applications, qui nécessitent une distance entre deux éléments de bridage. Elle permet par exemple l'utilisation d'un boulon de serrage long au lieu d'un boulon court.







160539 169103



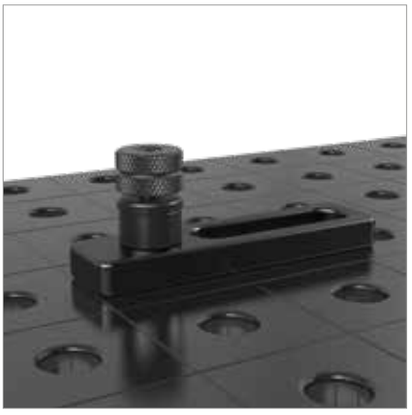

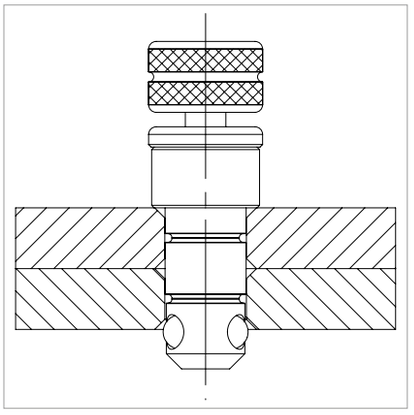

	Hauteur: (c)	Ø: (o)	Poids:	Réf.
Entretoise pour boulons magnétiques - brunie	12 mm	21 mm	0,02 kg	2-160539 ● **2,00 €**
Pièces de rechange pour boulons - 10x 169008, 10x 169009, 5x 169074			0,02 kg	2-169103 ● **2,00 €**

● = Article produit en stock; ○ = Article produit sur commande; Explications voir page 84



Boulon de bridage magnétique

Description:

Le boulon de bridage magnétique permet un bridage rapide sans visser ni utiliser d'outils. Le boulon magnétique est particulièrement adapté pour des pièces sensibles au serrage comme par exemple des pièces en tôle fine ou des éléments ne présentant pas d'appui pour le serrage comme par exemple des carters fermés en tôle.





160740



160740.1



160740.2



160539

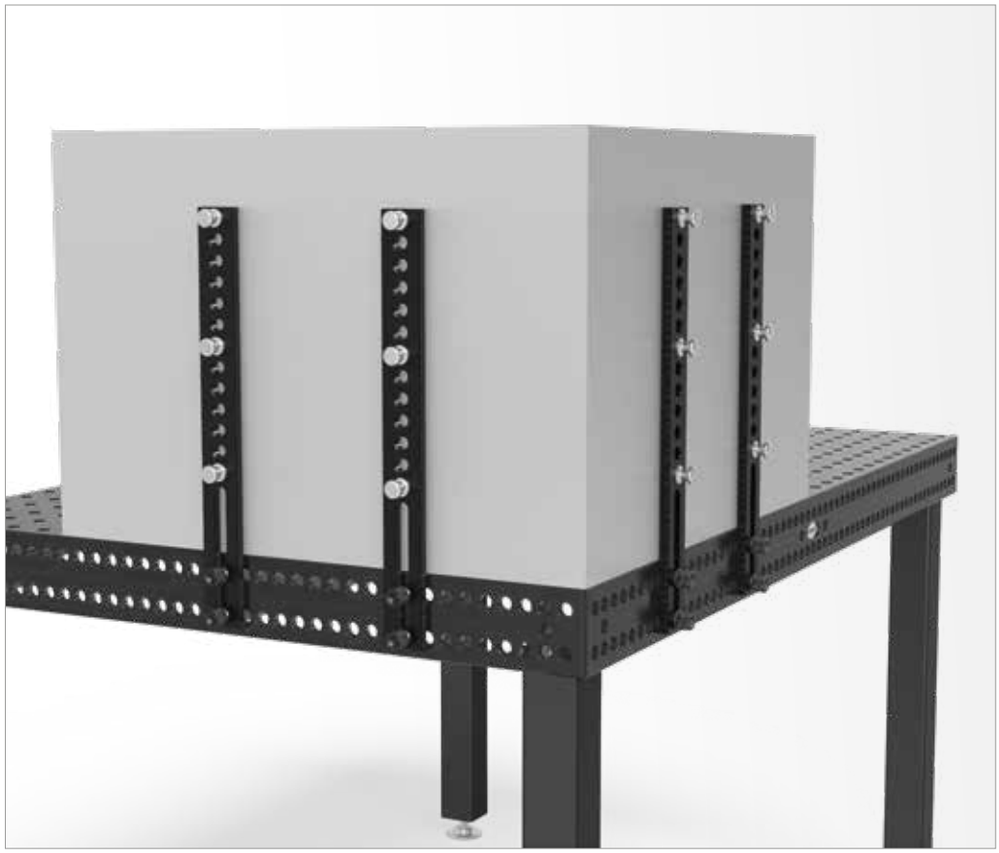



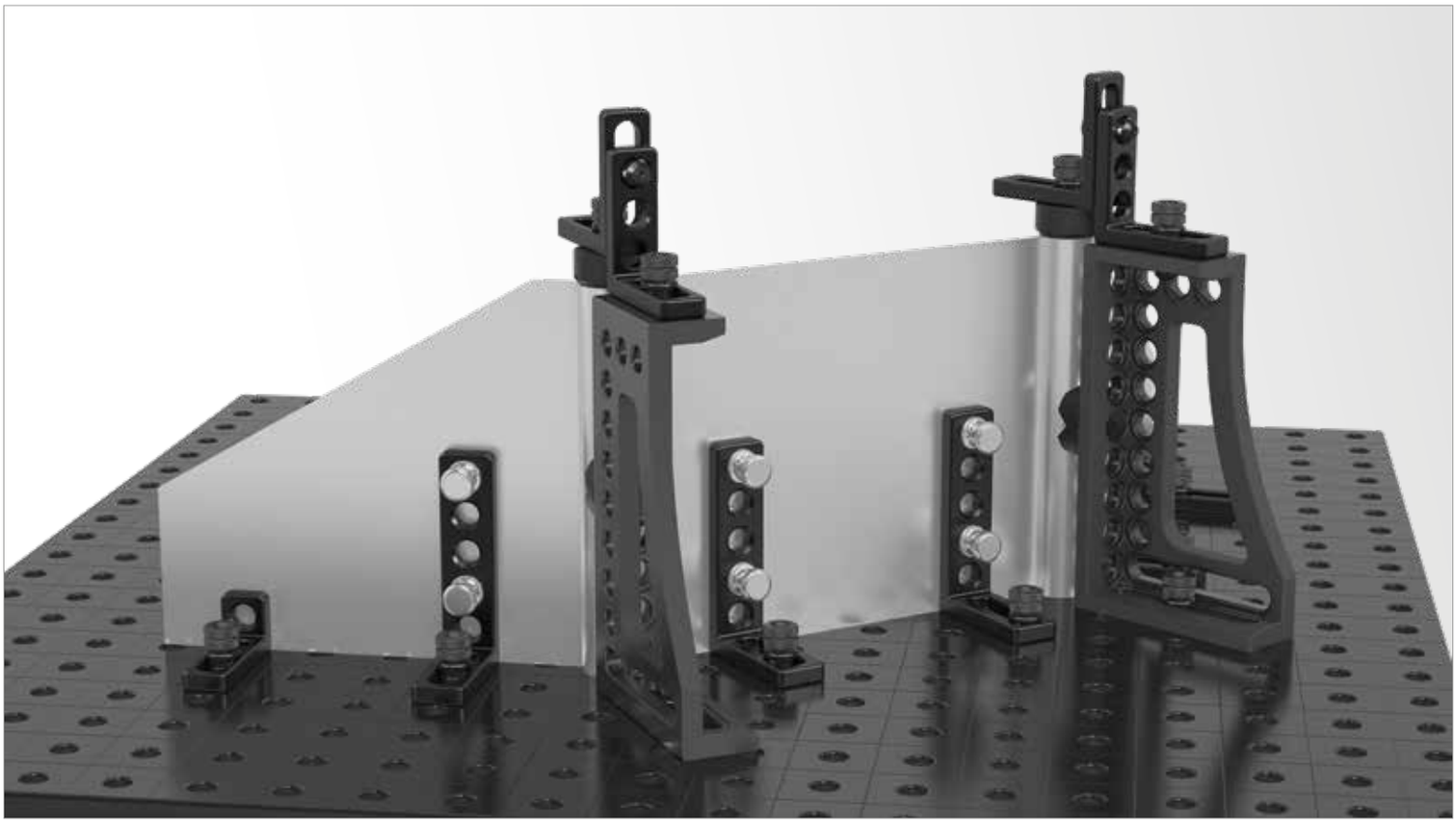

		Longueur: (a)	Hauteur: (c)	Ø: (o)	Poids:	Réf.	
Boulon de bridage magnétique 34 - Arbre longueur 25 mm - Aluminium	ALU	34 mm		16 mm	0,02 kg	2-160740 **13,00 €**	●
Boulon de bridage magnétique 46 - Arbre longueur 50 mm - Aluminium	ALU	46 mm		16 mm	0,03 kg	2-160740.1 **16,00 €**	●
Boulon de bridage magnétique 58 - Arbre longueur 75 mm - Aluminium	ALU	58 mm		16 mm	0,04 kg	2-160740.2 **18,00 €**	●
Entretoise pour boulons magnétiques - brunie			12 mm	21 mm	0,02 kg	2-160539 **2,00 €**	●

● = Article produit en stock; ○ = Article produit sur commande; Explications voir page 84

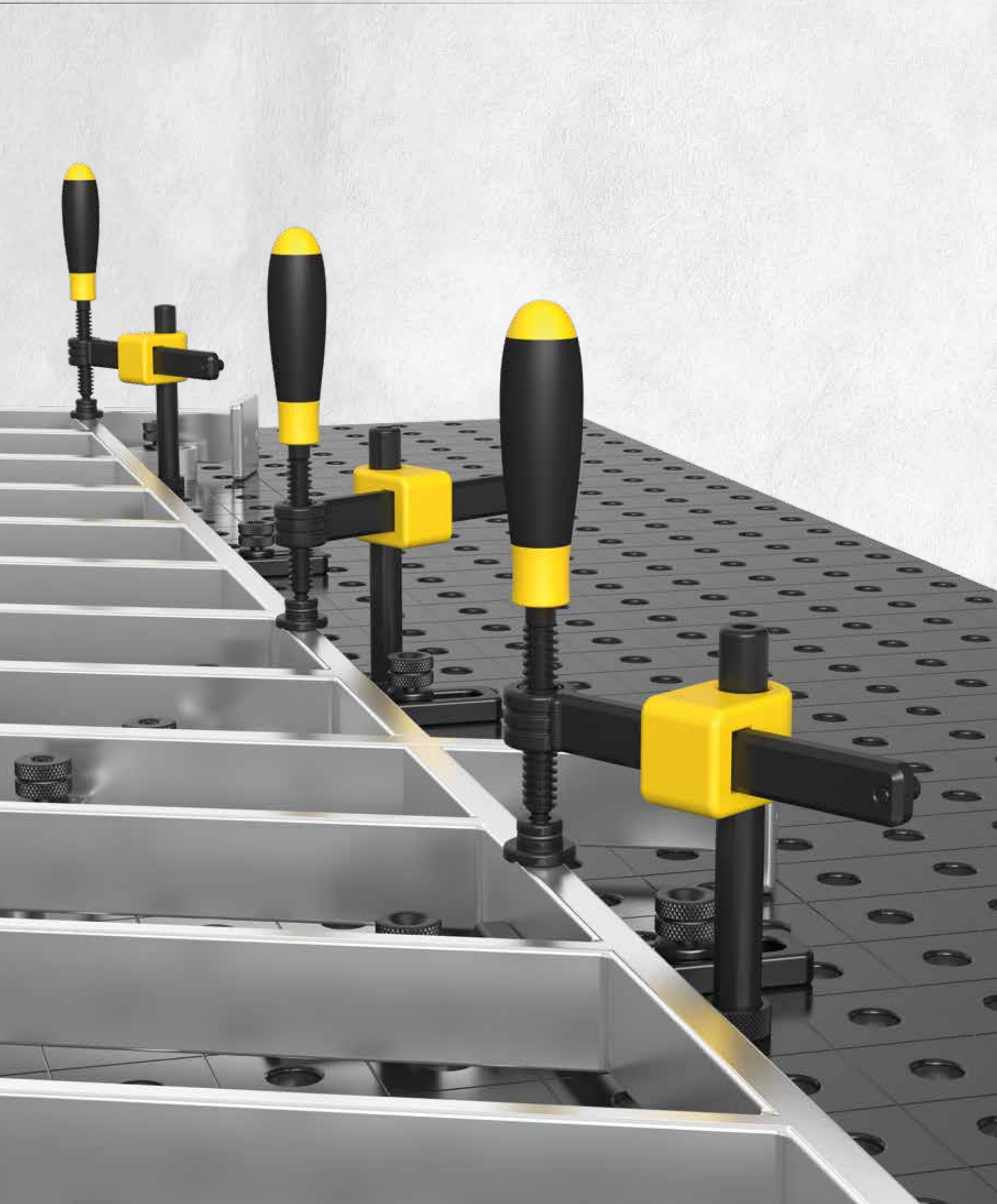



Page 698
Pince de bridage Professional



Page 700
Pince de bridage Professional 45°/90°



Page 702
Pince de bridage rapide Professional



Page 704
Pince de bridage avec tube



Page 706
Pince de bridage tubulaire Universel



Page 708
Pince de bridage Basic



Page 709
Tige filetée courte avec douille et vé



Page 710
Vé pour pinces de bridage



Page 710
Vé pour pinces de bridage



Page 710
Vé pour pinces de bridage



Page 711
Vé Duo Ø 25



Page 711
Vé Duo Ø 25



Page 711
Vé Duo Ø 25



Page 712
Embout de serrage sphérique pour pinces de bridage



Page 712
Embout de serrage sphérique pour pinces de bridage



Page 712
Embout de serrage sphérique pour pinces de bridage



Page 712
Embout de serrage ébauche pour pinces de bridage

Pinces de bridage & Accessoires

Vidéo du produit sous:

www.siegmund.com/V160610

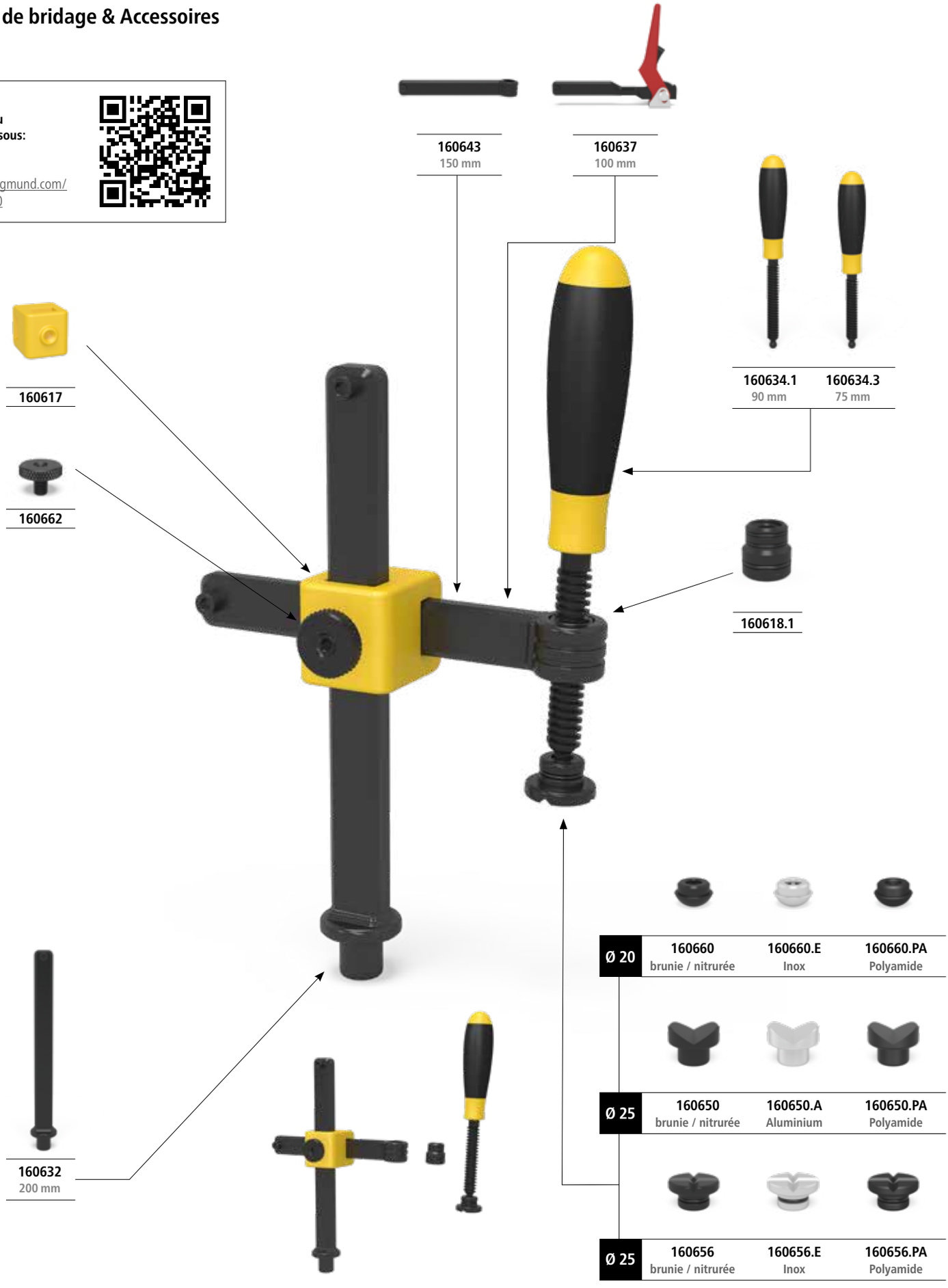

160643
150 mm

160637
100 mm

160634.1
90 mm

160634.3
75 mm

160617

160662

160618.1

160632
200 mm

Ø 20	**160660** brunie / nitrurée	**160660.E** Inox	**160660.PA** Polyamide
Ø 25	**160650** brunie / nitrurée	**160650.A** Aluminium	**160650.PA** Polyamide
Ø 25	**160656** brunie / nitrurée	**160656.E** Inox	**160656.PA** Polyamide

Pour tous les articles pour la pince 160610, voir pages 699. Les vés pour les pinces de bridage à la page 710; 711; 712.

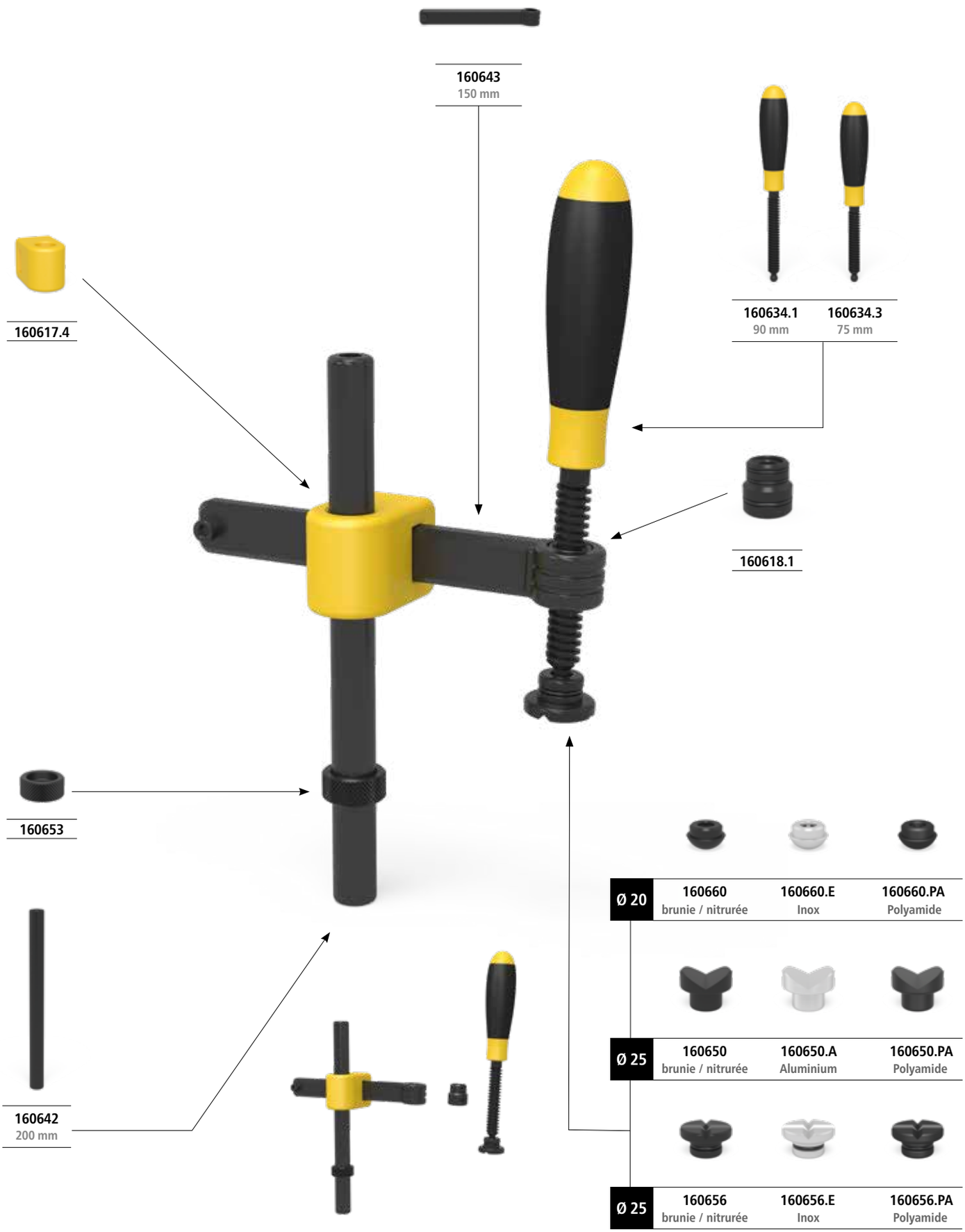

Ø 20	160660 brunie / nitrurée	160660.E Inox	160660.PA Polyamide
Ø 25	160650 brunie / nitrurée	160650.A Aluminium	160650.PA Polyamide
Ø 25	160656 brunie / nitrurée	160656.E Inox	160656.PA Polyamide

Pour tous les articles pour la pince 160601, voir pages 705. Les vés pour les pinces de bridage à la page 710; 711; 712.

Pince de bridage Professional

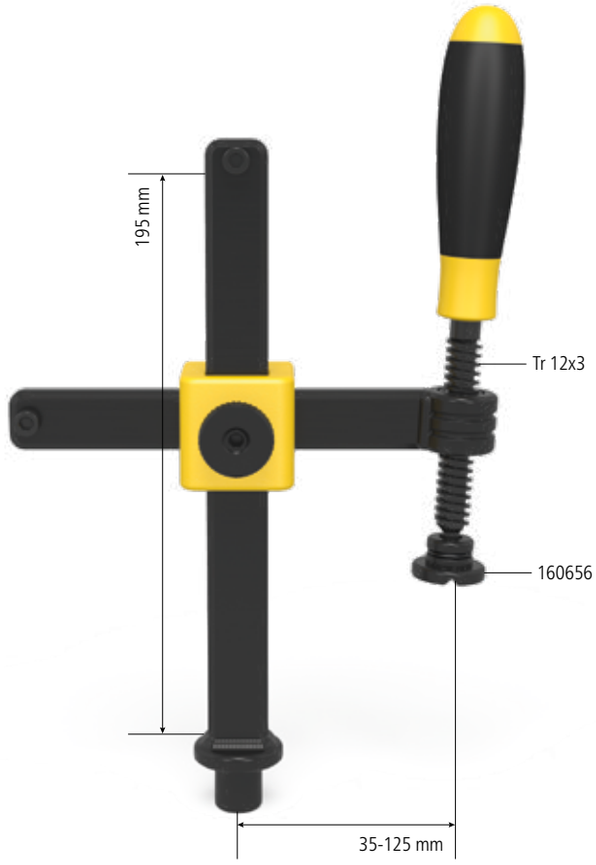

Description:

La pince de bridage Professional est l'outil permettant un serrage rapide, puissant et précis de pièces quelconques. Le positionnement rapide et le démontage en un tour de main font de la pince de bridage un élément très productif du System Siegmund. Pour une utilisation encore plus flexible, le bras horizontal et vertical sont disponibles en dimensions spéciales. La section du bras horizontal est de 20x10 mm et celle du bras vertical de 20x13 mm. Le bras vertical est trempé pour plus de résistance.

Le vé est interchangeable pour s'adapter à la pièce à brider. Différents vés sont disponibles voir Page 710.

Une durée de vie importante et une usure faible sont garanties par le brunissage de la matière et par la possibilité de commander les pièces à l'unité.

La pince de bridage est bloquée en hauteur par simple serrage avec la nouvelle roue à main au niveau de la croix fonte.



160610



160610.S

Version standard	charge maxi:	Poids:	Réf.	
Pince de bridage Professional	2,5 kN	1,20 kg	2-160610 **58,00 €**	●
Pince de bridage Professional longueur spéciale			2-160610.S .	○

● = Article produit en stock; ○ = Article produit sur commande; Explications voir page 84

Version standard 160610:
composé de 1x 160634.3, 1x 160643, 1x 160632, 1x 160618.1, 1x 160617, 1x 160662, 1x 160656


160634.3


160643


160632


160618.1


160617


160662

Pièces de rechange, dimensions spéciales et pièces pour une configuration individualisée		
Axe fileté - pour 160610, 160630, 160620, 160601, 160604 - filetage trapézoïdal 12 x 3 mm	75 mm 2-160634.3 ● **10,00 €**	90 mm 2-160634.1 ● **12,00 €**
Bras horizontal - pour 160610, 160601 - sans bague 160618.1, merci de commander en plus		150 mm 2-160643 ● **10,00 €**
Bras vertical - pour 160610, 160620		200 mm 2-160632 ● **15,00 €**
Douille filetée - pour 160610, 160601 - filetage trapézoïdal 12 x 3 mm pour pince de bridage System 16 - brunie		15 mm 2-160618.1 ● **6,00 €**
Croix fonte - pour 160606, 160610 - sans roue à main		42 mm 2-160617 ● **19,00 €**
Roue à main pour croix fonte - pour 160606, 160610, 160630		17 mm 2-160662 ● **7,00 €**

● = Article produit en stock; ○ = Article produit sur commande; Explications voir page 84

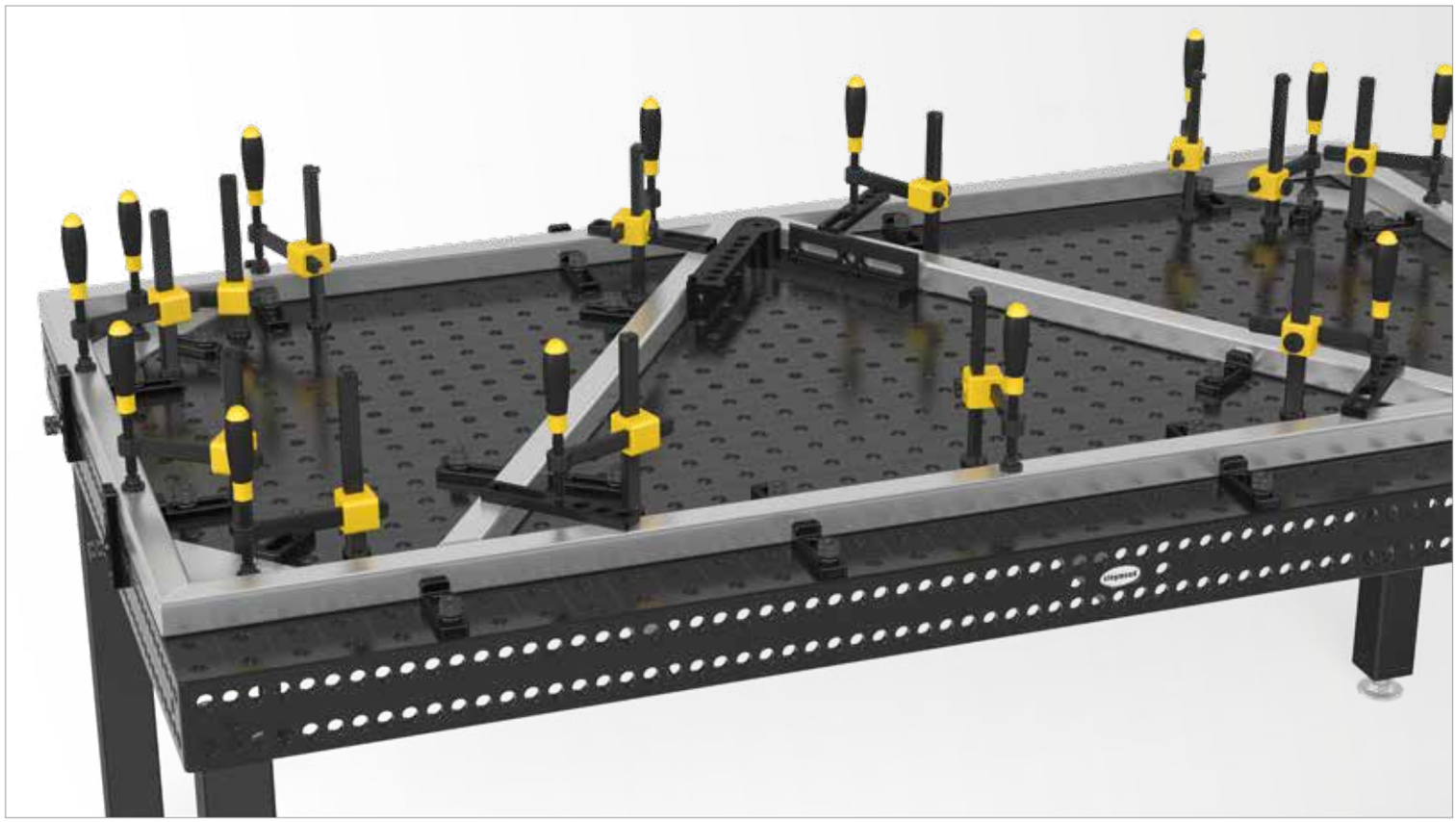

Pince de bridage Professional 45°/90°

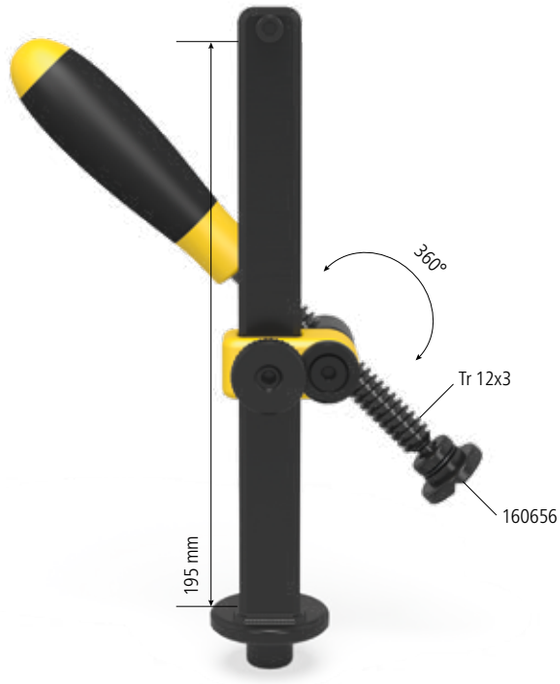

Description:

La pince de bridage Professional 45°/90° remplace avantageusement les pinces classiques. Grâce à la rotation de 0 à 360°, elle permet de multiples possibilités.

Pour permettre le bridage de pièces à souder quelconques, le prisme est interchangeable. Prisme disponible voir page 710.

Les dimensions des fers plats utilisés sont de 20x13 mm.

Grâce à la roue à main, la hauteur est réglable très vite et facilement.



160630



160630.S

Version standard	charge maxi:	Poids:	Réf.	
Pince de bridage Professional	2,5 kN	0,75 kg	2-160630 **55,00 €**	●
Pince de bridage Professional longueur spéciale			2-160630.S .	○

● = Article produit en stock; ○ = Article produit sur commande; Explications voir page 84

Version standard 160630:
composé de 1x 160634.1, 1x 160633, 1x 169108, 1x 160617.2, 1x 160662, 1x 169109, 1x 160656


160634.1


160633


169108


160617.2


160662


169109

Pièces de rechange, dimensions spéciales et pièces pour une configuration individualisée				
Axe fileté - pour 160610, 160630, 160620, 160601, 160604 - filetage trapézoïdal 12 x 3 mm	75 mm 2-160634.3 **10,00 €**	●	90 mm 2-160634.1 **12,00 €**	●
Bras vertical - pour 160630			200 mm 2-160633 **16,00 €**	●
Guidage tige filetée - pour 160630			36 mm 2-169108 **2,00 €**	●
Croix fonte - pour 160630 - sans roue à main			44 mm 2-160617.2 **19,00 €**	●
Roue à main pour croix fonte - pour 160606, 160610, 160630			17 mm 2-160662 **7,00 €**	●
Disque pour croix fonte - pour 160630 - avec vis noyée M6x20			10 mm 2-169109 **3,00 €**	●

● = Article produit en stock; ○ = Article produit sur commande; Explications voir page 84



Pince de bridage rapide Professional

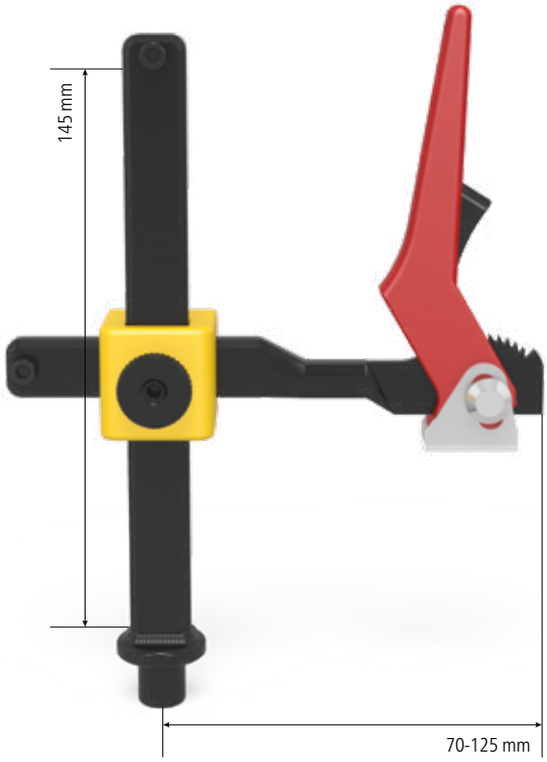

Description:

La pince de bridage rapide Professional permet un serrage rapide et puissant de pièces de soudure. Grâce au cliquet, la puissance de serrage est réglable. Avec la nouvelle roue à main, la hauteur est réglée très rapidement.
Les fers plats utilisés présentent une section de 20x10 mm et 20x13 mm. De plus le bras vertical est renforcé.

La pince de bridage rapide est conseillée uniquement pour les tables nitrurées plasma en système 16.



160606



160606.S

Version standard	charge maxi:	Poids:	Réf.	
Pince de bridage rapide Professional	2,5 kN	0,90 kg	2-160606 **75,00 €**	●
Pince de bridage rapide Professional longueur spéciale			2-160606.S .	○

● = Article produit en stock; ○ = Article produit sur commande; Explications voir page 84

Version standard 160606:
composé de 1x 160637, 1x 160632.1, 1x 160617, 1x 160662


160637


160632.1


160617


160662

Pièces de rechange, dimensions spéciales et pièces pour une configuration individualisée		
Bras horizontal avec serrage rapide - pour 160606	100 mm 2-160637 **49,00 €**	●
Bras vertical - pour 160606	150 mm 2-160632.1 **13,00 €**	●
Croix fonte - pour 160606, 160610 - sans roue à main	42 mm 2-160617 **19,00 €**	●
Roue à main pour croix fonte - pour 160606, 160610, 160630	17 mm 2-160662 **7,00 €**	●

● = Article produit en stock; ○ = Article produit sur commande; Explications voir page 84

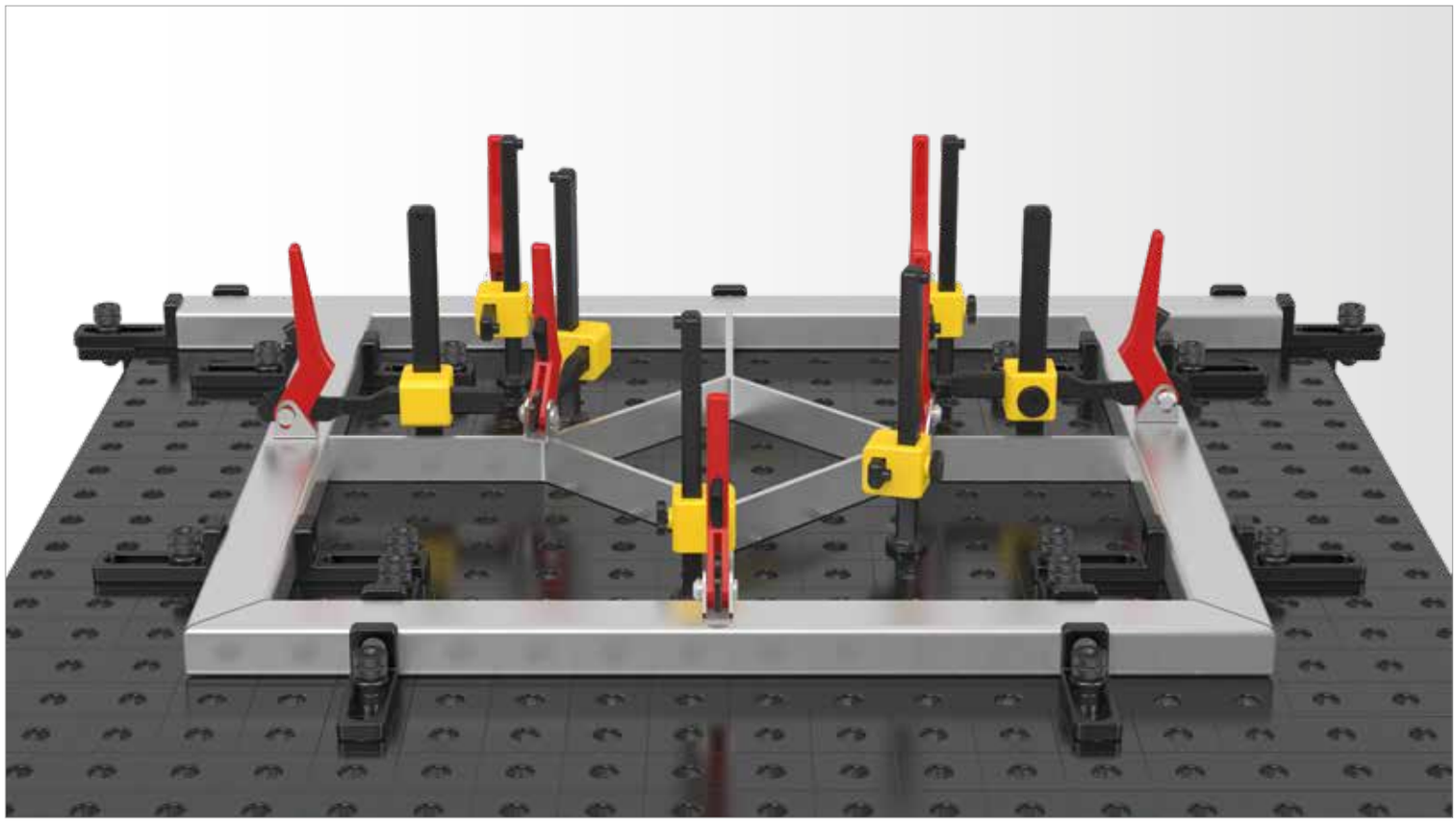

Pince de bridage avec tube

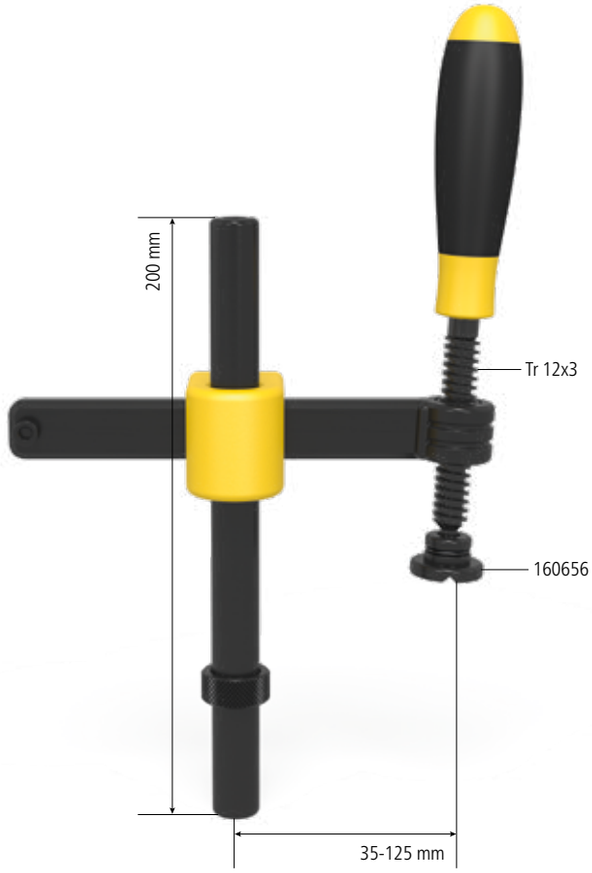

Description:

La pince de bridage avec tube est l'accessoire, qui permet un serrage rapide et précis de pièces très différentes. En raison du réglage très rapide et du temps de démontage très court, la pince Pro est très économique. Pour des utilisations spéciales, les bras horizontal et vertical sont disponibles dans des dimensions spéciales. Le prisme de serrage est interchangeable pour le bridage d'éléments de soudure de tous types.

La pince assure une durée de vie longue grâce au matériel bruni et à la possibilité de recommander les pièces au détail.

Adapté pour des applications de bridage légères (voir charge max.).



160601



160601.S

Version standard	charge maxi:	Poids:	Réf.	
Pince de bridage avec tube	1,5 kN	1,00 kg	2-160601 **55,00 €**	●
Pince de bridage avec tube longueur spéciale			2-160601.S .	○

● = Article produit en stock; ○ = Article produit sur commande; Explications voir page 84

Version standard 160601:
composé de 1x 160634.3, 1x 160643, 1x 160642, 1x 160618.1, 1x 160617.4, 1x 160653, 1x 160656



160634.3 160643 160642 160618.1 160617.4 160653

Pièces de rechange, dimensions spéciales et pièces pour une configuration individualisée		
Axe fileté - pour 160610, 160630, 160620, 160601, 160604 - filetage trapézoïdal 12 x 3 mm	75 mm 2-160634.3 ● **10,00 €**	90 mm 2-160634.1 ● **12,00 €**
Bras horizontal - pour 160610, 160601 - sans bague 160618.1, merci de commander en plus		150 mm 2-160643 ● **10,00 €**
Tube vertical - pour 160601		200 mm 2-160642 ● **6,00 €**
Douille filetée - pour 160610, 160601 - filetage trapézoïdal 12 x 3 mm pour pince de bridage System 16 - brunie		15 mm 2-160618.1 ● **6,00 €**
Croix fonte - pour 160601 - sans roue à main		50 mm 2-160617.4 ● **19,00 €**
Bague de réglage - pour 160601, 160604		2-160653 ● **3,00 €**

● = Article produit en stock; ○ = Article produit sur commande; Explications voir page 84

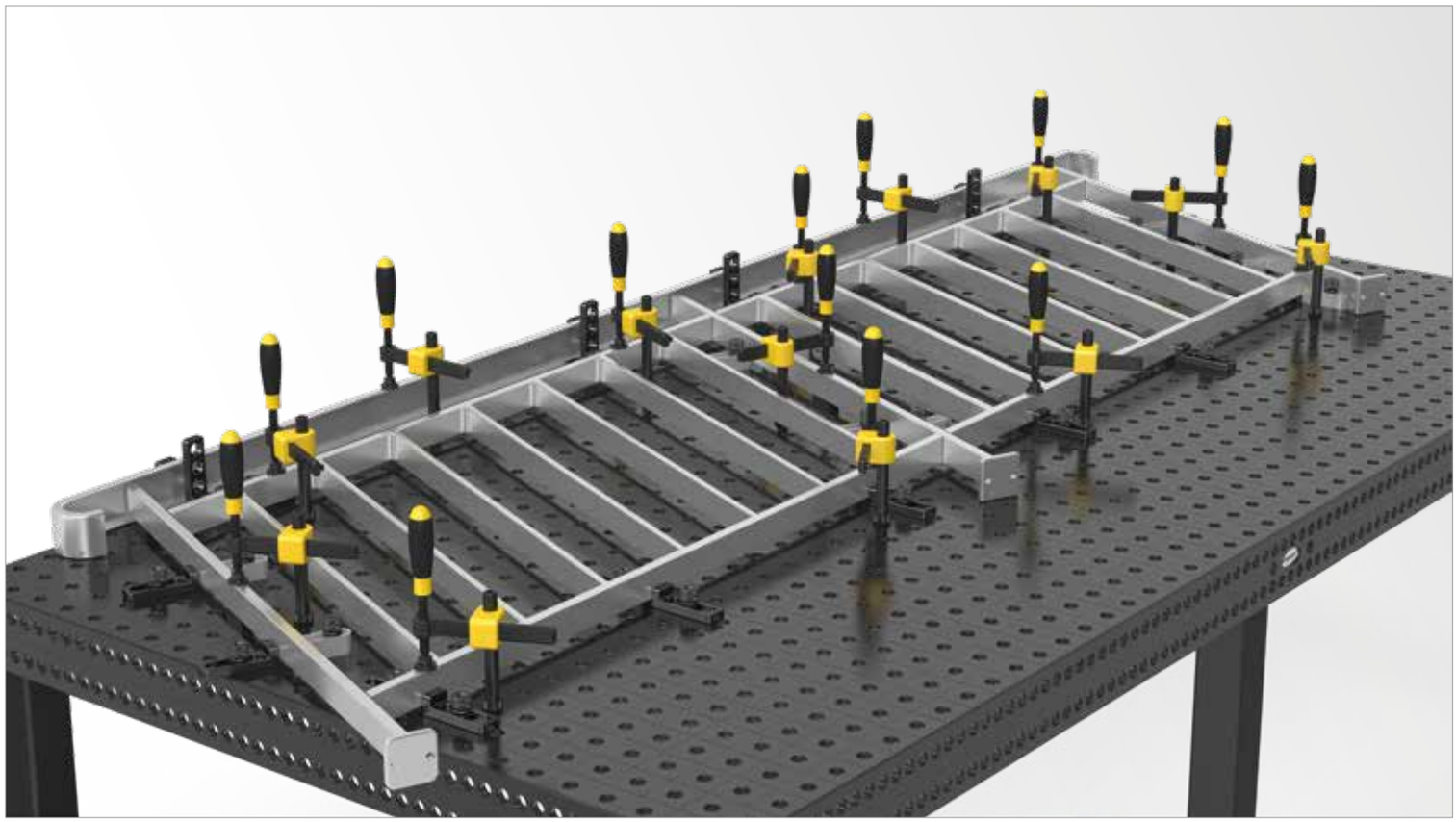

Pince de bridage tubulaire Basic Universel

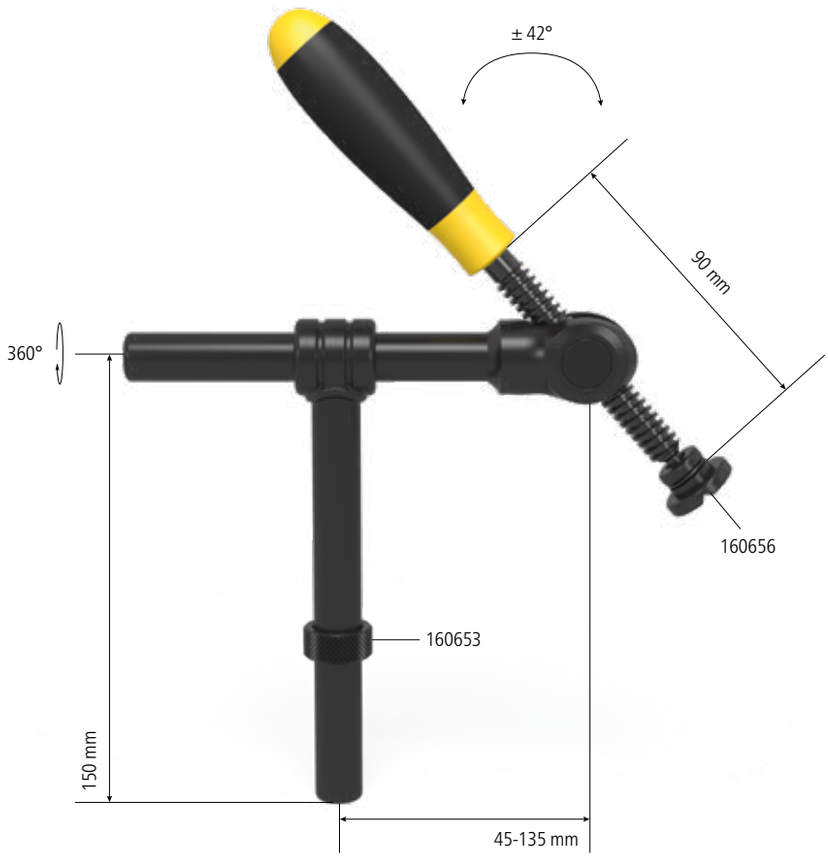

Description:

La pince de bridage tubulaire universelle permet le bridage dans un angle de + / - 42°. Cette pince tubulaire présente les avantages d'une pince standard 45° ou 90° car elle permet le bridage droit ou en angle, ce qui offre de nouvelles possibilités d' utilisation et une zone de bridage plus grande et variable.

Le tube horizontal avec une longueur de 150 mm est réglable en continu et permet en combinaison avec l'axe rotatif un bridage très flexible. Le tube vertical a une longueur de 150 mm.

Le vé est interchangeable pour permettre le bridage d'éléments à souder très différents. Différents vés voir page 710.

Le matériel bruni et la possibilité de commander les pièces à l'unité garantissent une durée de vie longue. Le tube vertical est positionné en hauteur dans les alésages grâce à une bague (Réf. 160653).



160604



160604.S

Version standard	charge maxi:	Poids:	Réf.	
Pince de bridage tubulaire Universel	0,6 kN	0,80 kg	2-160604 **58,00 €**	●
Pince de bridage tubulaire Universel longueur spéciale			2-160604.S .	○

● = Article produit en stock; ○ = Article produit sur commande; Explications voir page 84

Version standard 160604:
composé de 1x 160634.1, 1x 160678, 1x 160677, 1x 160679, 1x 160653, 1x 160656


160634.1


160678


160677


160679


160653

Pièces de rechange, dimensions spéciales et pièces pour une configuration individualisée				
Axe fileté - pour 160610, 160630, 160620, 160601, 160604 - filetage trapézoïdal 12 x 3 mm	75 mm 2-160634.3 **10,00 €**	●	90 mm 2-160634.1 **12,00 €**	●
Tube horizontal - pour 160604	150 mm 2-160678 **21,00 €**	●	longueur spéciale 2-160678.S .	○
Tube vertical - pour 160604 - Utilisable comme bras horizontal pour pince de bridage	150 mm 2-160677 **15,00 €**	●	longueur spéciale 2-160677.S .	○
Porte-mandrin - pour 160604			28 mm 2-160679 **6,00 €**	●
Bague de réglage - pour 160601, 160604			2-160653 **3,00 €**	●

● = Article produit en stock; ○ = Article produit sur commande; Explications voir page 84

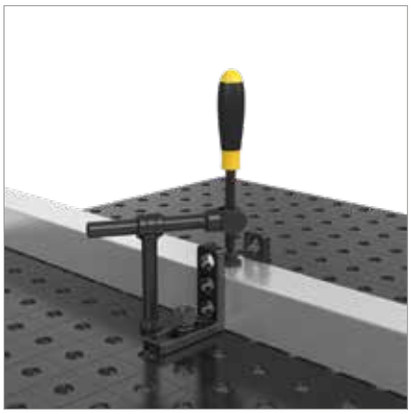







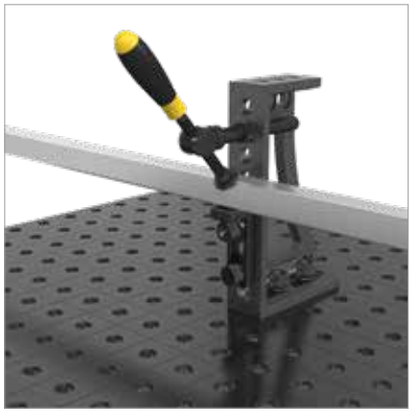

Pince de bridage Basic

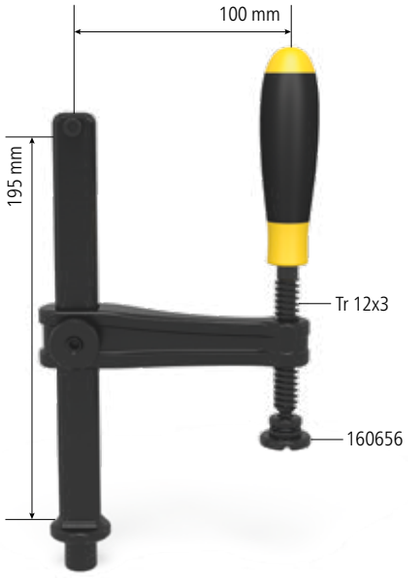



160620

Description:

La pince de bridage est un accessoire robuste et simple. La distance à la pièce à souder se règle par rotation de la poignée. Par simple changement du prisme, on adapte le bridage à la pièce.
Prisme disponible voir Page 710.

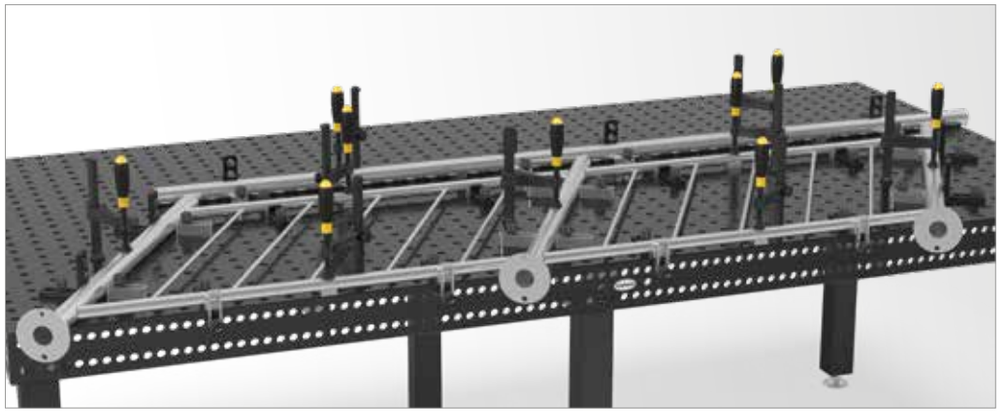



	Largeur: (b)	Hauteur: (c)	charge maxi	Poids:	Réf.	
Pince de bridage Basic - brunie	128 mm	200 mm	2,5 kN	0,95 kg	2-160620 **46,00 €**	●

● = Article produit en stock; ○ = Article produit sur commande; Explications voir page 84

Tige filetée courte

Description:

La tige filetée courte se règle grâce à une clé plate ou une clé à six pans. La tige filetée courte avec douille et vé est idéale pour le bridage compact à l'aide d'équerres ou d'autres éléments Siegmund. La douille est conçue de manière à permettre la fixation d'une pièce au travers d'un alésage 16.





160666



160618



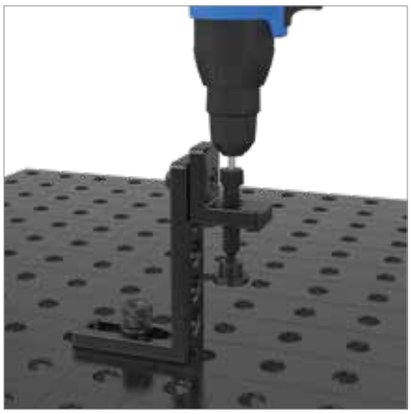

	Hauteur: (c)	Ø: (o)	Poids:	Réf.
Tige filetée courte avec douille et vé - brunie - filetage trapézoïdal 12 x 3 mm	75 mm		0,10 kg	2-160666 **22,00 €** ●
Douille filetée - brunie - filetage trapézoïdal 12 x 3 mm	10 mm	19 mm	0,01 kg	2-160618 **11,00 €** ●

● = Article produit en stock; ○ = Article produit sur commande; Explications voir page 84

Vé pour pinces de bridage





160656



160656.E



160656.PA

Description:

Le vé pour pinces de bridage est l'outil pour travailler vite et augmenter la productivité. Grâce à un appui pendulaire, ce vé permet un contact précis sur la pièce. Le vé pour pince de bridage est conçu aussi bien pour du tube rond ou de section carrée ou rectangle. Le remplacement se fait en tirant sur le vé sans visser et sans outil.

Pour une utilisation sur des pièces sensibles aux rayures, les vés polyamides sont conseillés.

Le prisme polyamide est utilisé pour les surfaces fragiles.
Le vé en inox est utilisé pour des pièces en métal sensibles aux rayures et pour éviter la corrosion.

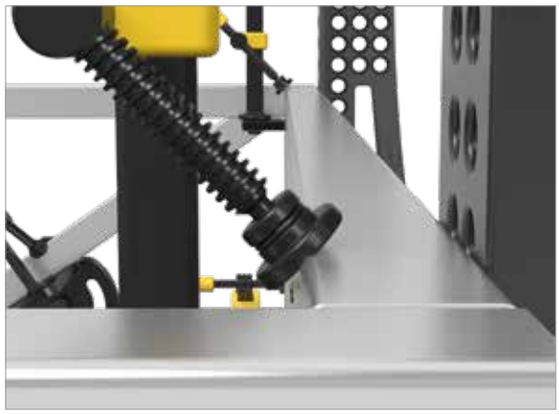



		Hauteur: (c)	Ø: (o)	Poids:	Réf.	
Vé pour pinces de bridage - brunie / nitrurée - pour broche avec filetage trapézoïdal 12 x 3 mm		14 mm	25 mm	0,02 kg	2-160656 **8,00 €**	●
Vé pour pinces de bridage - Inox - pour broche avec filetage trapézoïdal 12 x 3 mm		14 mm	25 mm	0,02 kg	2-160656.E **11,00 €**	●
Vé pour pinces de bridage - Polyamide - pour broche avec filetage trapézoïdal 12 x 3 mm	PA	14 mm	25 mm	0,01 kg	2-160656.PA **8,00 €**	●

● = Article produit en stock; ○ = Article produit sur commande; Explications voir page 84

Vé Duo Ø 25 pour pinces de bridage

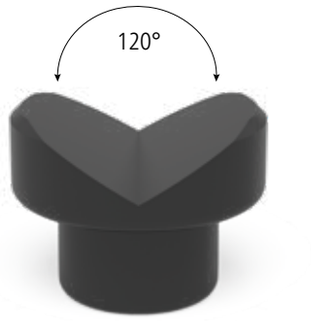



160650



160650.PA



160650.A

Description:

Le vé Duo présente une double fonction. Le vé Duo est compatible avec tous les alésages 16 mais aussi avec les pinces de bridage. Le vé de 120° offre une surface d'appui stable pour tous les tubes ronds. Grâce aux bords plats, le vé Duo peut recevoir également des pièces à souder plates.

Le prisme polyamide est utilisé pour les surfaces fragiles.

Le vé polyamide est exclusivement dédié à l'utilisation comme vé d'une pince de bridage.





		Hauteur: (c)	Ø: (o)	Poids:	Réf.	
Vé Duo Ø 25 - brunie / nitrurée - pour broche avec filetage trapézoïdal 12 x 3 mm - sans joint torique		19 mm	25 mm	0,04 kg	2-160650 **11,00 €**	●
Vé Duo Ø 25 - Polyamide - pour broche avec filetage trapézoïdal 12 x 3 mm - sans joint torique	PA	19 mm	25 mm	0,01 kg	2-160650.PA **11,00 €**	●
Vé Duo Ø 25 - Aluminium - pour broche avec filetage trapézoïdal 12 x 3 mm - sans joint torique	ALU	19 mm	25 mm	0,01 kg	2-160650.A **13,00 €**	●

● = Article produit en stock; ○ = Article produit sur commande; Explications voir page 84

PA = Polyamide ALU = Aluminium

Embout de serrage sphérique pour pinces de bridage





160660



160660.E



160660.PA



160661

Description:

L'embout de serrage sphérique pour pince de bridage autorise le serrage dans un angle ou une rainure. Grâce à un appui pendulaire, cet embout permet un contact précis sur la pièce.

Le remplacement se fait en tirant sur l'embout sans visser et sans outil.

Pour une utilisation sur des pièces sensibles aux rayures, les embouts polyamides sont conseillés. Le prisme polyamide est utilisé pour les surfaces fragiles.
Les embouts en inox sont utilisés pour des pièces en métal sensibles aux rayures et pour éviter la corrosion.





		Hauteur: (c)	Ø: (o)	Poids:	Réf.	
Embout de serrage sphérique pour pinces de bridage - brunie - pour broche avec filetage trapézoïdal 12 x 3 mm		13 mm	20 mm	0,02 kg	2-160660 **8,00 €**	●
Embout de serrage sphérique pour pinces de bridage - Inox - pour broche avec filetage trapézoïdal 12 x 3 mm		13 mm	20 mm	0,02 kg	2-160660.E **11,00 €**	●
Embout de serrage sphérique pour pinces de bridage - Polyamide - pour broche avec filetage trapézoïdal 12 x 3 mm	PA	13 mm	20 mm	0,01 kg	2-160660.PA **9,00 €**	●
Embout de serrage ébauche pour pinces de bridage - brunie - filetage trapézoïdal 12 x 3 mm - spécifique client		25 mm	25 mm	0,07 kg	2-160661 **13,00 €**	●

● = Article produit en stock; ○ = Article produit sur commande; Explications voir page 84





Page 718
Vé Vario Ø 50 90°/120°
avec embout vissé



Page 718
Vé Vario Ø 50 90°/120°
avec embout vissé



Page 718
Vé Vario Ø 50 90°/120°
avec embout vissé



Page 719
Vé Ø 80 120°
avec embout vissé



Page 719
Vé Ø 80 120°
avec embout vissé



Page 719
Vé Ø 80 120°
avec embout vissé



Page 720
Rallonge vé 50



Page 720
Rallonge vé 100



Page 720
Embout à visser



Page 720
Vis spéciale



Page 721
Entretoise réglable en hauteur Ø 50



Page 722
Set support 7 pièces



Page 723
Cône de bridage



Page 724
Support réglable en hauteur
avec graduation

Vés & Entretoises

Tous les vés System 16 présentent un insert fileté, qui peut être enlevé au besoin.

Tous les vés sont livrés avec un embout vissé et une vis spéciale.

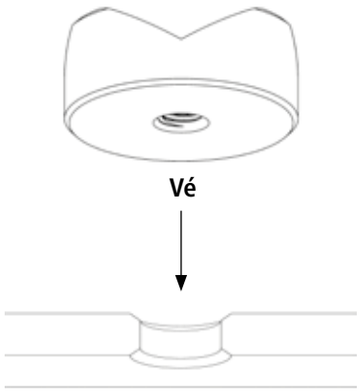

OU:

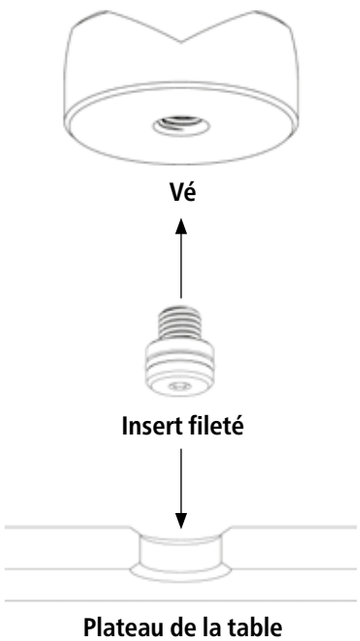

VÉ VARIO Ø 50 90° / 120°

Page 718

VERSIONS

brunie
Aluminium
Polyamide



160645.1

VÉ Ø 80 120°

Page 719

VERSIONS

brunie / nitrurée
Aluminium
Polyamide

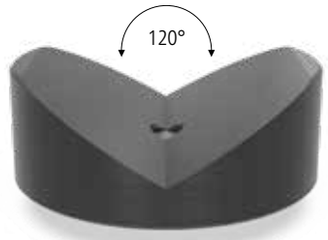

160652.1

RALLONGE VÉ

Page 720

Elle se visse rapidement et facilement dans tous les vés.

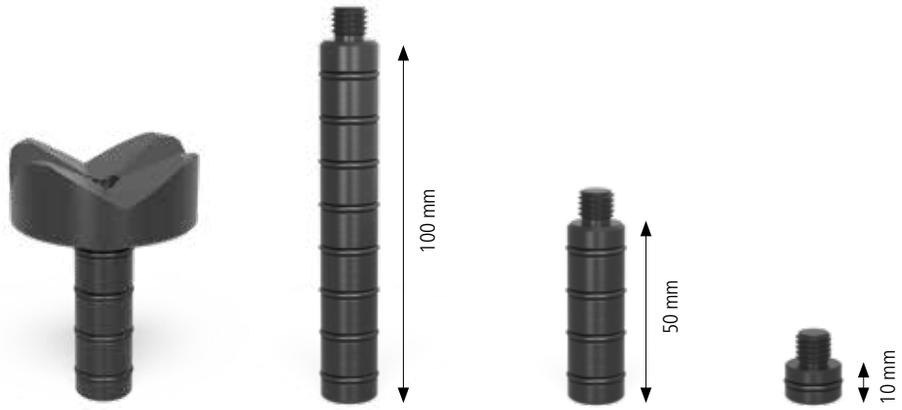

Utilisation | 160649.2 | 160649.1 | 160649

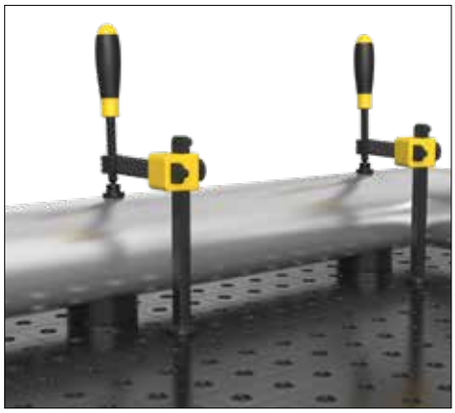

AVEC INSERT DANS L'ALÉSAGE

Le vé avec son insert pour tous les alésages System 16 est utilisable d'une manière universelle et offre une surface d'appui stable pour les tubes.

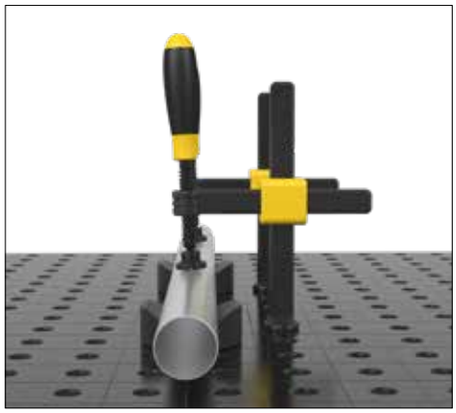

SANS INSERT SUR LA TABLE

Tous les vés System 16 peuvent être utilisés sans insert et donc positionnés partout sur la table indépendamment des alésages System.

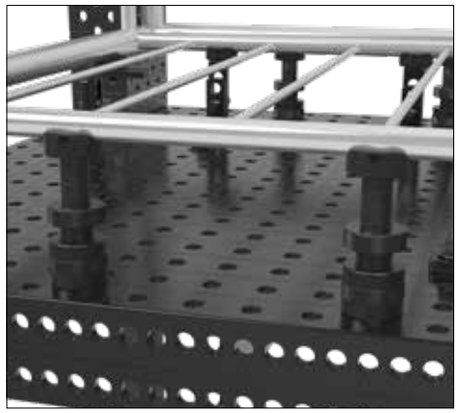

AVEC RALLONGE POUR VÉS

Si besoin, on peut visser la rallonge pour vé. La rallonge permet en combinant avec les rondelles entretoise, un positionnement à différentes hauteurs. En combinant avec l'entretoise réglable, le positionnement en hauteur devient possible en continu.

Voir Set support (Réf. 160821) ou l'entretoise réglable (Réf. 160822).

Vidéo du produit sous:

www.siegmund.com/V160645

Vé Vario Ø 50 90°/120° avec embout vissé

Description:

Le vé Vario est conçu avec ses angles de 90° et 120° aussi bien pour du tube rond, que carré positionné à 45° et jusqu'à un diamètre de 80 mm. Le Vé Vario est compatible avec tous les alésages Système 16.

Le vé avec arbre vissé se fixe dans les alésages. Pour un positionnement quelconque, indépendant du système de quadrillage, l'arbre se dévisse rapidement. Si besoin, le vé se règle en hauteur grâce à une rallonge pour vé.

Le vé polyamide est utilisé pour les surfaces fragiles.





160645.1



160645.1.A



160645.1.PA



160641

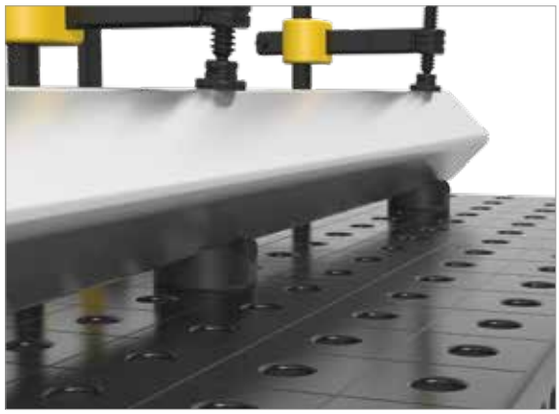



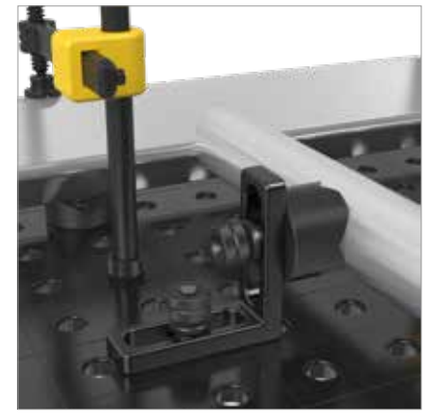

		Hauteur: (c)	Ø: (o)	Poids:	Réf.	
Vé Vario Ø 50 90°/120° avec embout vissé - brunie - filetage M10 pour par ex. Embout pour vé Réf. 160649		20 mm	50 mm	0,21 kg	2-160645.1 **35,00 €**	●
Vé Vario Ø 50 90°/120° avec embout vissé - Aluminium - filetage M10 pour par ex. Embout pour vé Réf. 160649	ALU	20 mm	50 mm	0,07 kg	2-160645.1.A **47,00 €**	●
Vé Vario Ø 50 90°/120° avec embout vissé - Polyamide - filetage M10 pour par ex. Embout pour vé Réf. 160649	PA	20 mm	50 mm	0,03 kg	2-160645.1.PA **45,00 €**	●
Vé Vario Ø 50 90°/120° sans embout - brunie - se fixe avec un boulon		35 mm	50 mm	0,39 kg	2-160641 **36,00 €**	●

● = Article produit en stock; ○ = Article produit sur commande; Explications voir page 84

Vé Ø 80 120° avec embout vissé

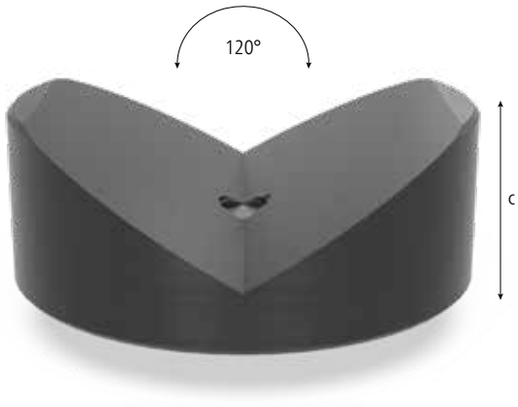



160652.1

160652.1.A



160652.1.PA

Description:

Le vé Ø 80 avec un angle de 120° est conçu pour les tubes jusqu'à un diamètre maxi de 120 mm. Ce vé permet une surface de référence solide pour les tubes ronds et se fixe dans tous les alésages Système 16.

Le vé avec arbre vissé se fixe dans les alésages. Pour un positionnement quelconque, indépendant du système de quadrillage, l'arbre se dévisse rapidement. Si besoin, le vé se règle en hauteur grâce à une rallonge pour vé.

Le vé polyamide est utilisé pour les surfaces fragiles.

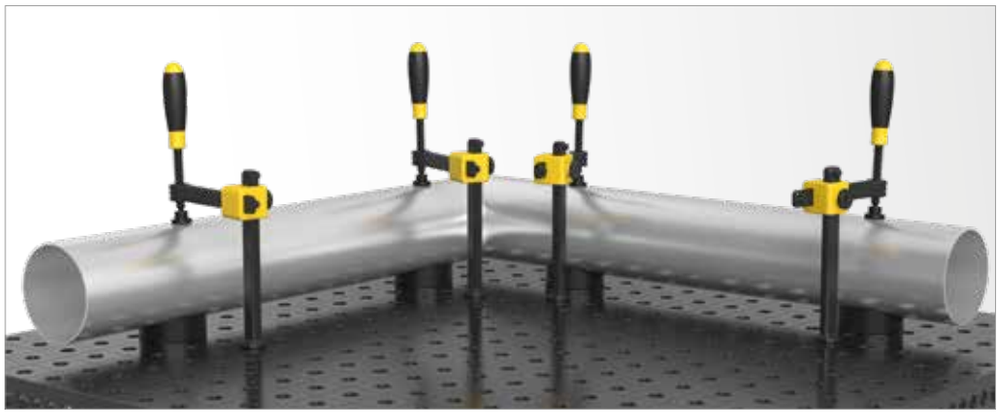



		Hauteur: (c)	Ø: (o)	Poids:	Réf.	
Vé Ø 80 120° avec embout vissé - brunie / nitrurée - filetage M10 pour par ex. Embout pour vé Réf. 160649		30 mm	80 mm	0,77 kg	2-160652.1 **38,00 €**	●
Vé Ø 80 120° avec embout vissé - Aluminium - filetage M10 pour par ex. Embout pour vé Réf. 160649	ALU	30 mm	80 mm	0,77 kg	2-160652.1.A **58,00 €**	●
Vé Ø 80 120° avec embout vissé - Polyamide - filetage M10 pour par ex. Embout pour vé Réf. 160649	PA	30 mm	80 mm	0,77 kg	2-160652.1.PA **58,00 €**	●

● = Article produit en stock; ○ = Article produit sur commande; Explications voir page 84

ALU = Aluminium PA = Polyamide

Rallonge vé

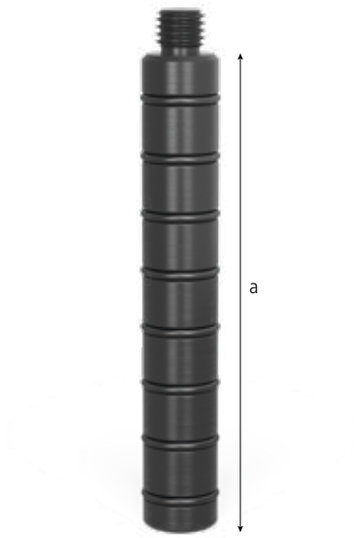



160649.1

160649.2



160649

160649.0

Description:

La rallonge pour vé se visse vite et facilement sur tous les vés et permet en combinaison avec les entretoises (Réf. 160821) un positionnement précis à différentes hauteurs.

En combinaison avec l'entretoise à vis (Réf. 160822), le réglage devient continu.

Grâce au filetage en bout de la rallonge pour vé, le produit peut se visser sur d'autres rallonges ou sur des constructions spécifiques client.

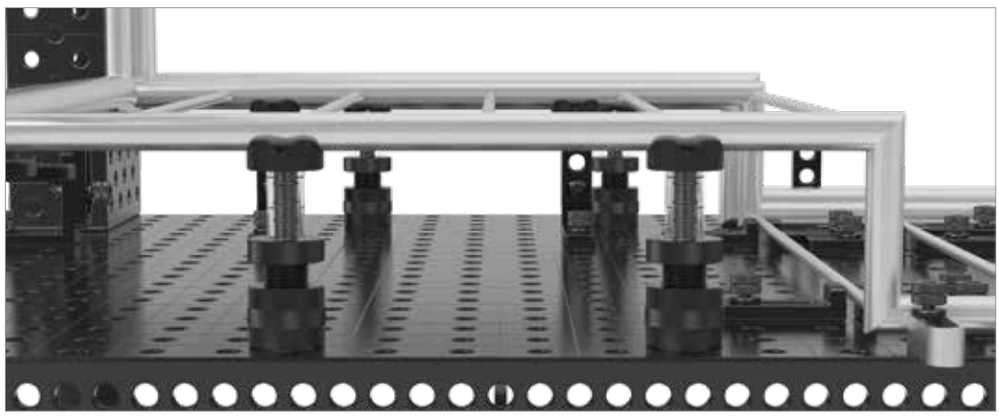



	Longueur: (a)	Ø: (o)	Poids:	Réf.
Rallonge vé 50 - brunie	50 mm	16 mm	0,08 kg	2-160649.1 **17,00 €** ●
Rallonge vé 100 - brunie	100 mm	16 mm	0,15 kg	2-160649.2 **21,00 €** ●
Embout à visser - brunie	10 mm	16 mm	0,02 kg	2-160649 **7,00 €** ●
Vis spéciale - pour vés System 16	10 mm	16 mm	0,02 kg	2-160649.0 **7,00 €** ●

● = Article produit en stock; ○ = Article produit sur commande; Explications voir page 84

Toutes les pièces sont disponibles en version aluminium ou polyamide sur demande.

Entretoise réglable en hauteur

Description:

L'entretoise réglable en hauteur permet un réglage de hauteur de 55 à 75 mm. En combinaison avec les rallonges pour vés et le jeu de rondelles, l'amplitude de réglage en hauteur peut être nettement augmentée.





160822

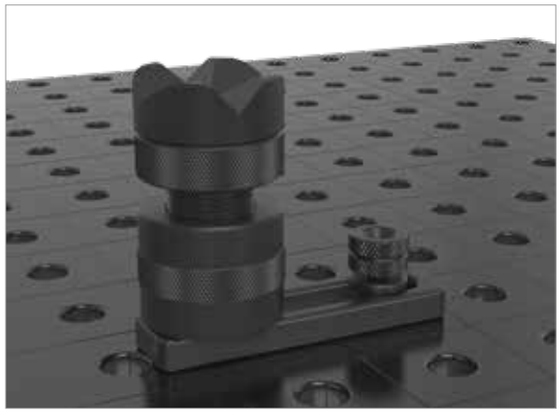



	Hauteur: (c)	Ø: (o)	Poids:	Réf.
Entretoise réglable en hauteur Ø 50 - brunie	55-75 mm	50 mm	0,71 kg	2-160822 **31,00 €** ●

● = Article produit en stock; ○ = Article produit sur commande; Explications voir page 84

Set support 7 pièces





160821



160821.1



160821.2

Description:

Le Set support 7 pièces permet de réaliser un positionnement en hauteur variable. Le Set support 7 pièces est composé d'une tour et de 6 rondelles support. Les différentes rondelles permettent de compenser en hauteur de 1 à 60 mm. Pour permettre un réglage simple et précis la plus petite mesure 1 mm d'épaisseur et les cotes sont indiquées sur les différentes rondelles. A l'aide du joint torique, le réglage devient facile et précis. Le jeu de rondelles est compatible avec tous les alésages Système 16 et le filetage M10 sur l'intérieur des rondelles permet de fixer des éléments spécifiques client ou des vés.

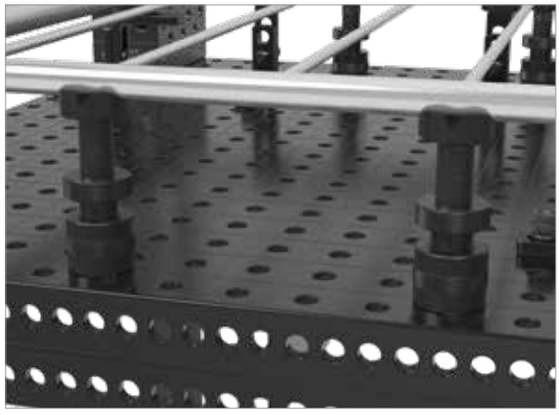





	Hauteur: (c)	Ø: (o)	Poids:	Réf.	
Set support 7 pièces - brunie	65 mm	25 mm	0,17 kg	2-160821 **36,00 €**	●
Tour-Multi-bridage - brunie	65 mm	25 mm	0,09 kg	2-160821.1 **18,00 €**	●
Jeu de rondelles - Épaisseur des rondelles: 1 / 2 / 3 / 5 mm 10 / 20 mm		25 mm	0,08 kg	2-160821.2 **18,00 €**	●

● = Article produit en stock; ○ = Article produit sur commande; Explications voir page 84

Cône de bridage



Description:

Le cône de bridage permet le bridage de tubes ronds et carrés de petites dimensions jusqu' au diamètre < 45 mm. Le cône est bridé par des boulons.

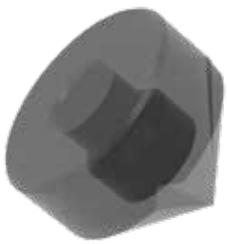



160670





	Hauteur: (c)	Ø: (o)	Poids:	Réf.
Cône de bridage - brunie / nitrurée	40 mm	45 mm	0,26 kg	2-160670 **15,00 €** ●

● = Article produit en stock; ○ = Article produit sur commande; Explications voir page 84

Toutes les pièces sont disponibles en version aluminium ou polyamide sur demande.

Support réglable en hauteur avec graduation

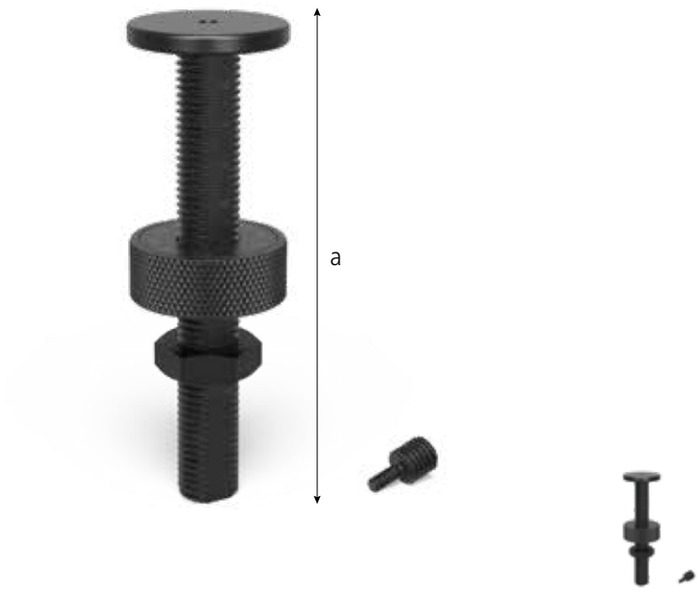

160824

Description:

Le support réglable en hauteur avec graduation permet une surface de dépose robuste et s'adapte à tous nos systèmes d'alésages.

La hauteur se règle en continu grâce à la bague de réglage et au contre-écrou de 20 à 105 mm. Grâce au réglage fin, la hauteur est ajustable au millimètre.

Disponible à partir du 01.04.2019.

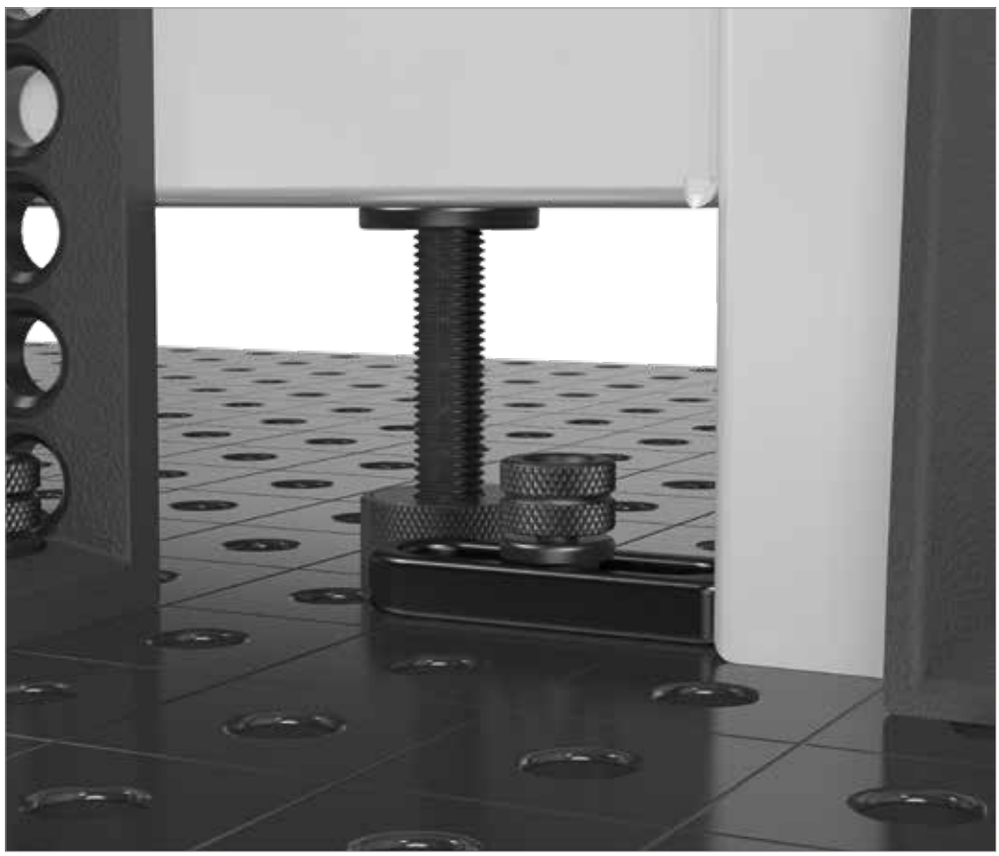



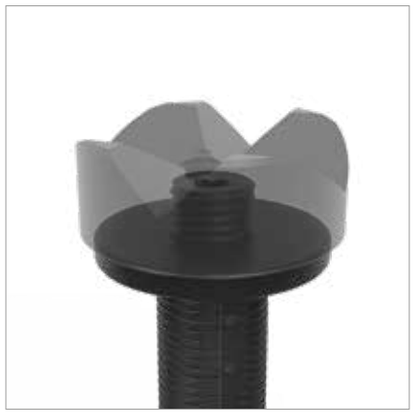



	Longueur: (a)	Ø: (o)	Poids:	Réf.
Support réglable en hauteur avec graduation - inclus Goupille filetée	125 mm	40 mm	0,33 kg	2-160824 **39,00 €** ●

● = Article produit en stock; ○ = Article produit sur commande; Explications voir page 84



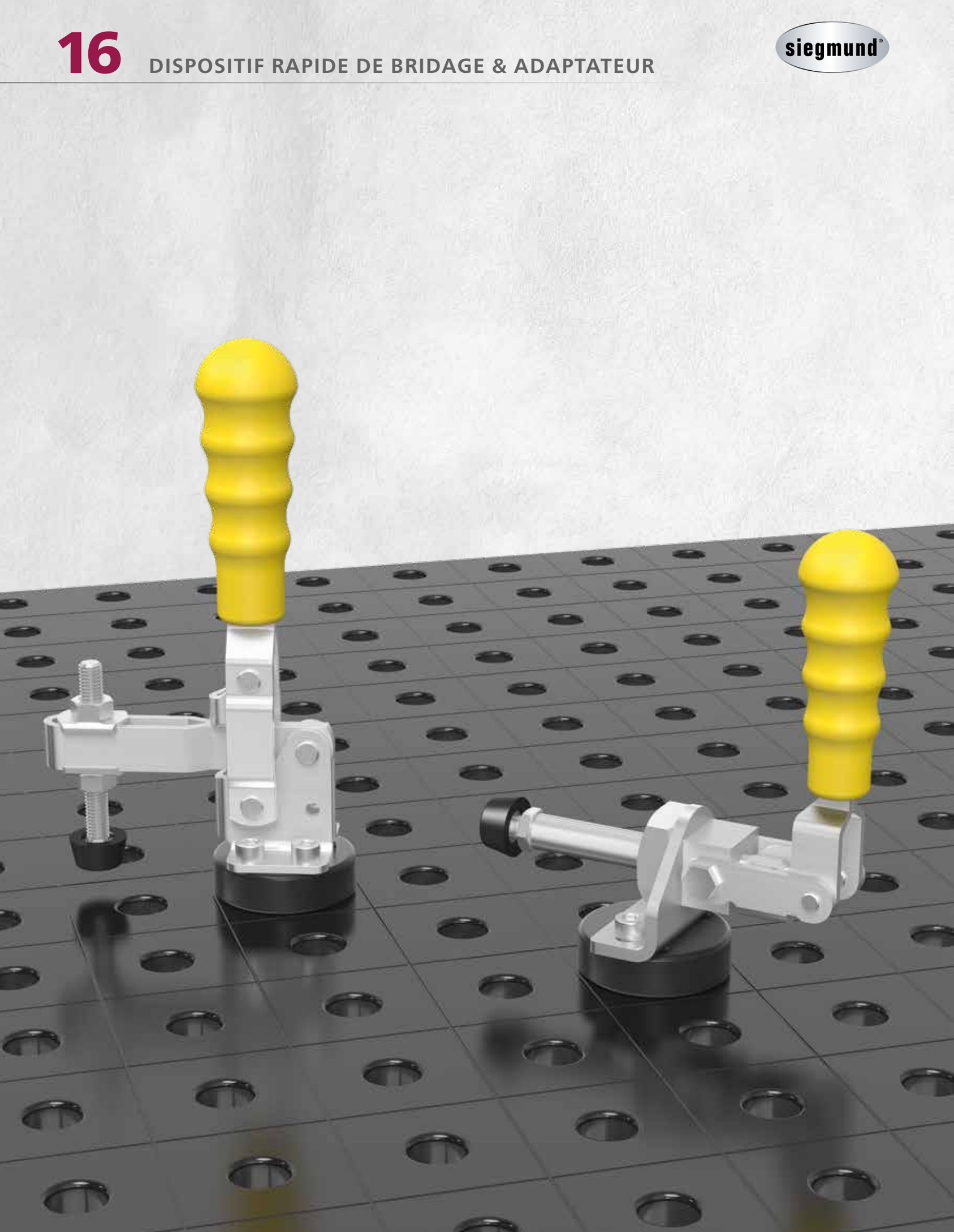



Page 728
Pince de bridage verticale avec adaptateur



Page 729
Pince de bridage horizontale avec adaptateur



Page 730
Adaptateur avec trous Ø 48 / 15 pour pinces de bridage rapides



Page 730
Adaptateur ébauche sans trous Ø 48 / 15 pour pinces de bridage rapides

Pince de bridage verticale avec adaptateur

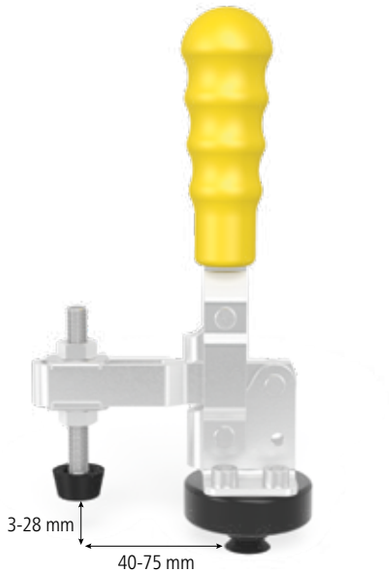



160705



009082

Description:

La pince de bridage verticale avec adaptateur est utilisable avec tous les alésages 16. La fonctionnalité la plus intéressante consiste dans la combinaison de cette pince avec la bride universelle Réf. 160420.N.

L'adaptateur est interchangeable. D'autres dimensions voir page 730.

D'autres sauterelles sont disponibles sur internet: www.siegmund.com



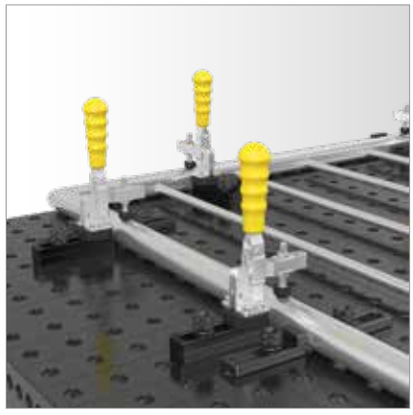

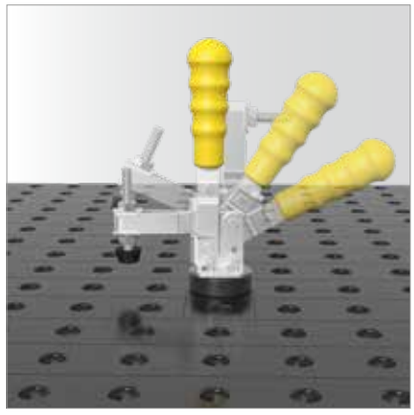

	Poids:	Réf.
Pince de bridage verticale avec adaptateur - adaptateur 160715	0,95 kg	2-160705 **38,00 €** ●
Pince de bridage verticale	0,39 kg	2-009082 **25,00 €** ●

● = Article produit en stock; ○ = Article produit sur commande; Explications voir page 84

Pince de bridage horizontale avec adaptateur

Description:

La pince de bridage horizontale avec adaptateur est utilisable avec tous les alésages 16. La fonctionalité la plus intéressante consiste dans la combinaison de cette pince avec la bride universelle Réf. 160420.N.

L'adaptateur est interchangeable. D'autres dimensions voir page 730.

D'autres sauterelles sont disponibles sur internet: www.siegmund.com

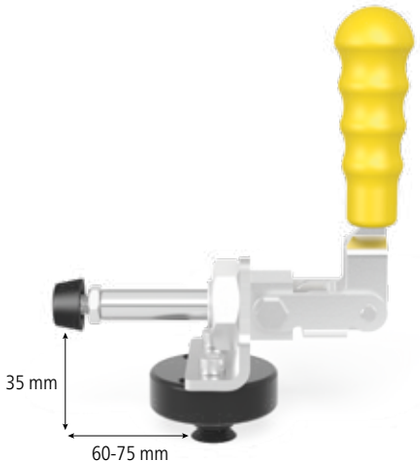



160710



009083

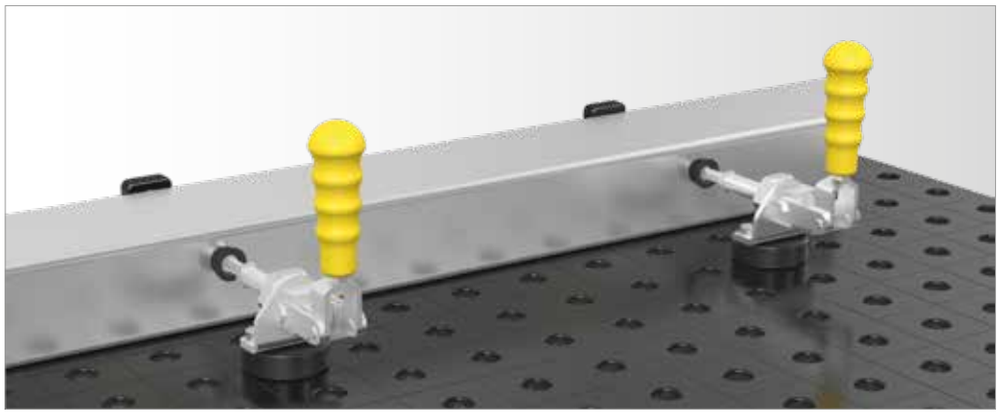

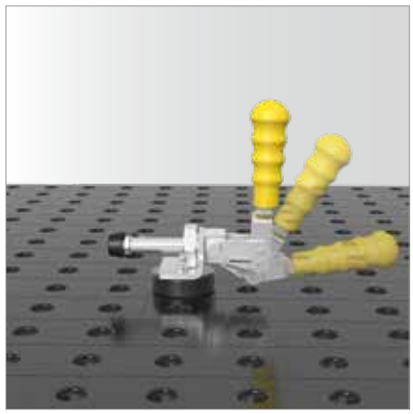

	Poids:	Réf.
Pince de bridage horizontale avec adaptateur - adaptateur 160715	0,91 kg	2-160710 **41,00 €** ●
Pince de bridage horizontale	0,40 kg	2-009083 **29,00 €** ●

● = Article produit en stock; ○ = Article produit sur commande; Explications voir page 84

Adaptateur avec trous / Adaptateur ébauche sans trous

Description:

L'adaptateur avec trous est compatible avec tous les alésages 16. La précision est assurée par un joint torrique.





160715



160720





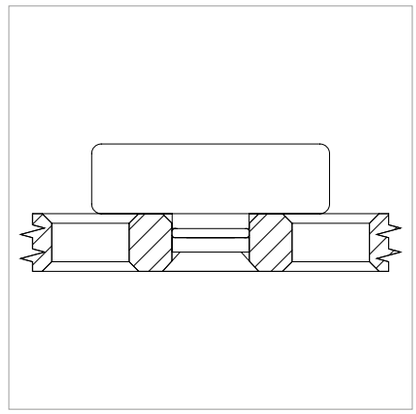

	Hauteur: (c)	Ø: (o)	MS: (d)	Poids:	Réf.
Adaptateur avec trous Ø 48 / 15 - pour pinces de bridage rapides - brunie	22 mm	48 mm	15 mm	0,20 kg	2-160715 **13,00 €** ●
Adaptateur ébauche sans trous Ø 48 / 15 - pour pinces de bridage rapides - brunie	22 mm	48 mm	15 mm	0,25 kg	2-160720 **13,00 €** ●

MS=Épaisseur; ● = Article produit en stock; ○ = Article produit sur commande; Explications voir page 84

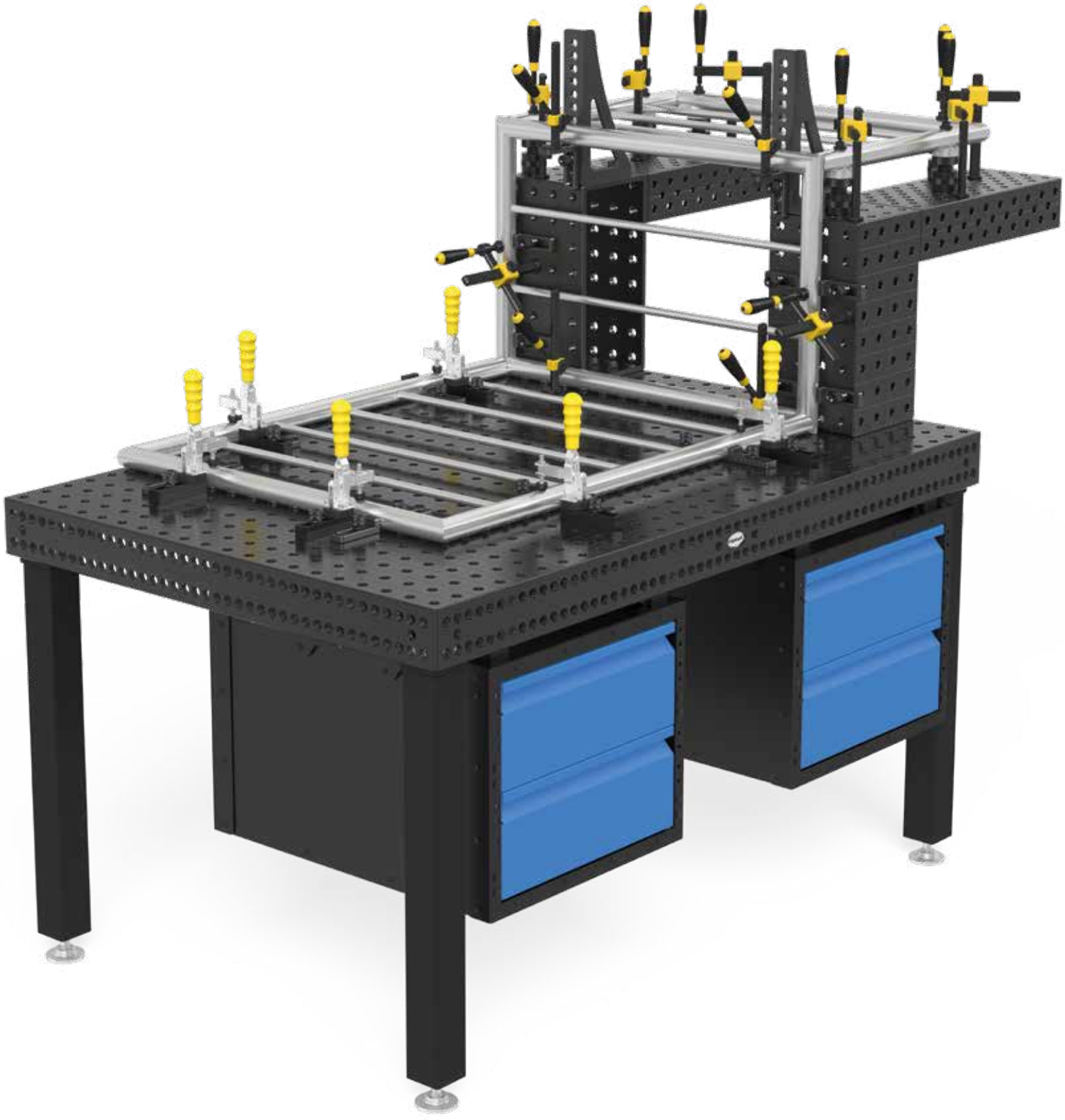

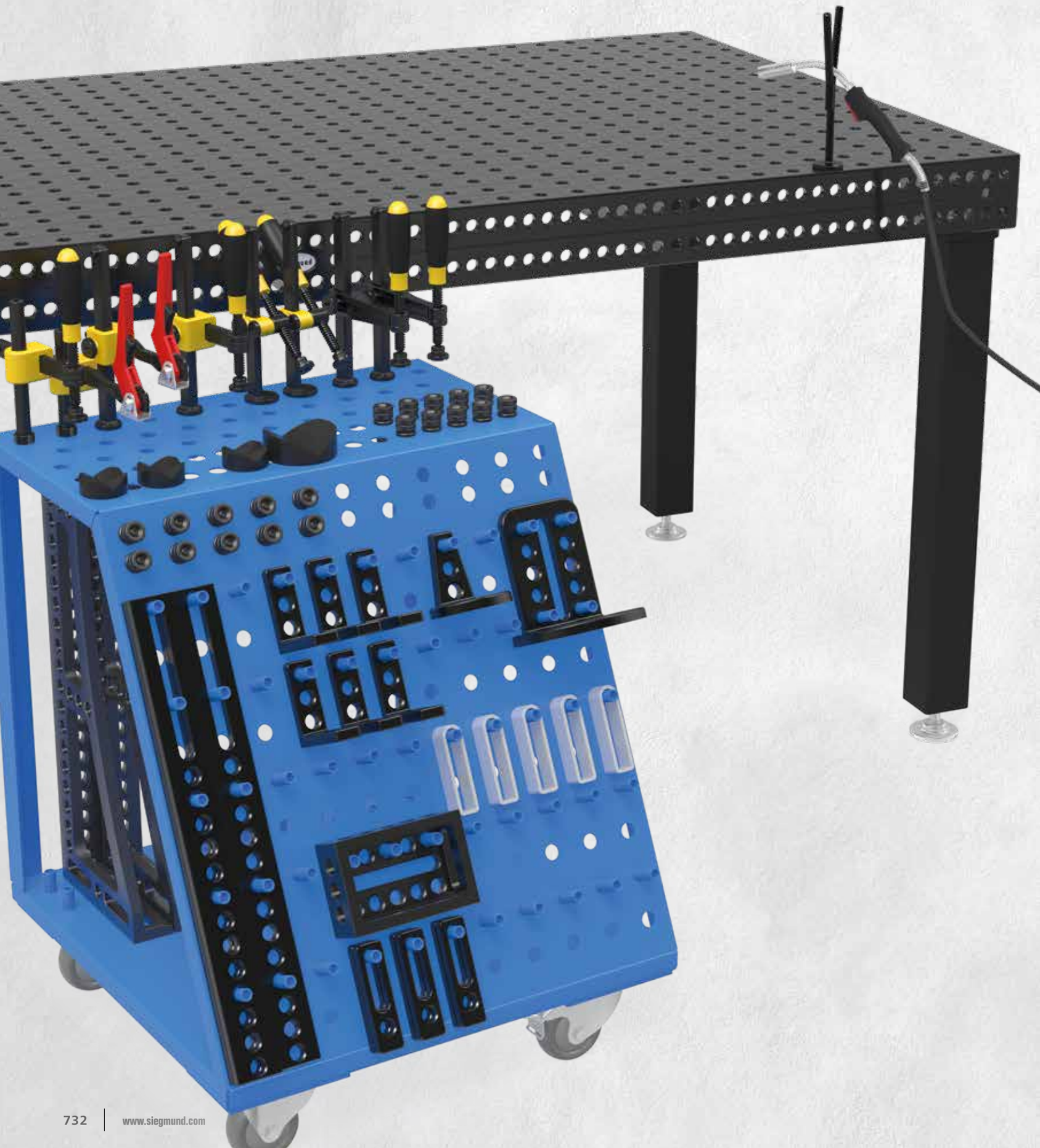



Page 734
Sub Table Box pour Système 16



Page 736
Chariot pour accessoires



Page 737
Console pour accessoires

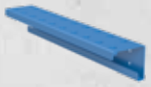

Page 738
Module pour console accessoires avec douilles



Page 739
Cloison de protection soudure



Page 740
Brosse Ø 17 avec protection



Page 741
Support de torche de soudure



Page 742
Clé à six pans 4



Page 743
Prise de masse Confort



Page 744
Étau standard 100 pour Système 16



Page 744
Étau adaptable 100 pour Système 16 / 22 / 28



Page 744
Étau standard 125 pour Système 16 / 22 / 28



Page 744
Étau adaptable 125 pour Système 16 / 22 / 28



Page 746
Anneau de transport avec platine 700 kg charge



Page 746
Anneau de transport nitrurée

Sub Table Box

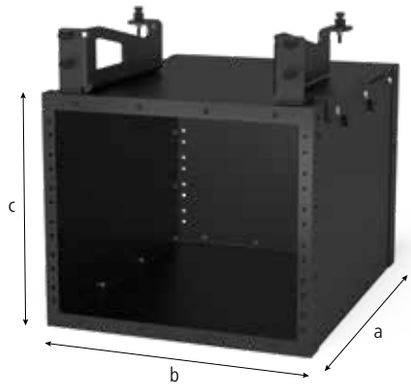



160900



161900



004200



004205



004210



004215

Description:

Avec votre ST Box vos outils sont toujours à portée de main. Créez de l'espace de rangement pour une table de soudure plus fonctionnelle.

La ST Box peut recevoir une charge maximale de env. 100 kg. Chaque tiroir peut contenir env. 50 kg maxi.

Le châssis totalement fermé protège le contenu des tiroirs de la poussière et des projections de soudure.

La ST Box Siegmund se fixe sur toutes les tables de soudure Siegmund peu importe la dimension ou les renforts sous la table.

La livraison comprend une notice pour le montage par vos soins. Une fois montée, la ST Box se fixe simplement à la table de soudure.





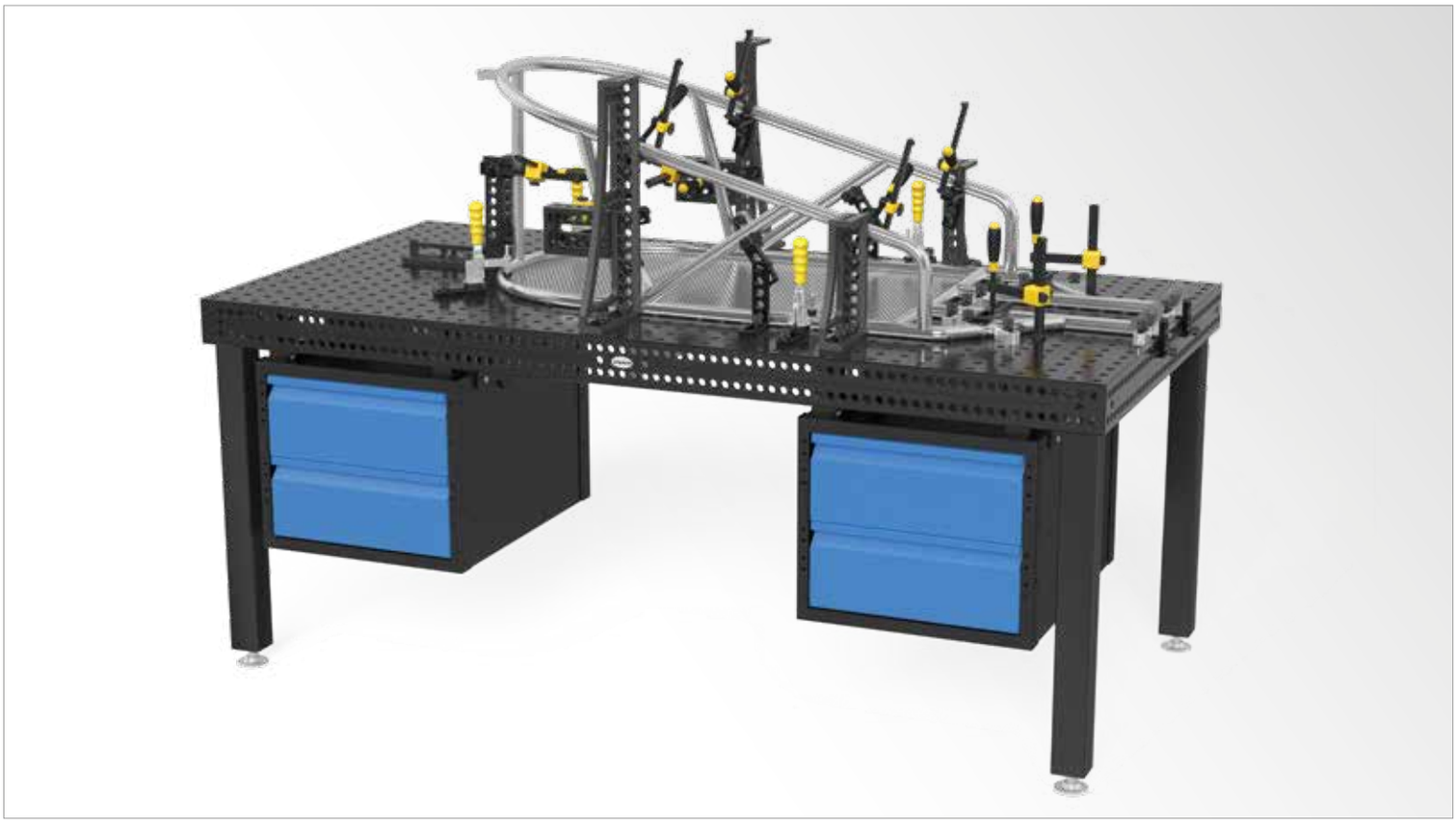

	Longueur: (a)	Largeur: (b)	Hauteur: (c)	Poids:	Réf.	
Sub Table Box pour Système 16 - peint	630 mm	510 mm	420 mm	34,76 kg	2-160900 **299,00 €**	●
Sub Table Box pour Systeme 16 Basic - peint	630 mm	510 mm	420 mm	34,53 kg	2-161900 **299,00 €**	●
Tiroir 60 mm	590 mm	400 mm	60 mm	7,10 kg	2-004200 **121,00 €**	●
Tiroir 120 mm	590 mm	400 mm	120 mm	8,70 kg	2-004205 **139,00 €**	●
Tiroir 180 mm	590 mm	400 mm	180 mm	9,10 kg	2-004210 **149,00 €**	●
Tiroir 240 mm	590 mm	400 mm	240 mm	9,50 kg	2-004215 **159,00 €**	●

● = Article produit en stock; ○ = Article produit sur commande; Explications voir page 84

Chariot pour accessoires

Description:

Le chariot pour accessoires permet un rangement rapide de tous vos accessoires. Ainsi vous avez une vue d'ensemble sur votre outillage, qui permet une accessibilité plus rapide. Les grosses équerres sont rangées à l'arrière du chariot. Grâce aux roulettes, les accessoires se déplacent facilement sur les différents postes de travail. Le chariot peut se ranger pour un gain de place sous la table.

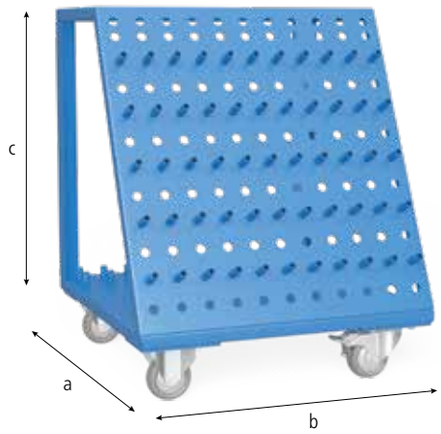



160910





	Longueur: (a)	Largeur: (b)	Hauteur: (c)	Poids:	Réf.
Chariot pour accessoires - peint - Poids total admissible 240 kg	555 mm	560 mm	680 mm	30,00 kg	2-160910 **514,00 €** ●

● = Article produit en stock; ○ = Article produit sur commande; Explications voir page 84

Console pour accessoires

Description:

Grâce à la console pour accessoires Siegmund, vos outils sont toujours à portée de main. Elle se fixe simplement à la table avec des boulons ou au mur avec des vis.

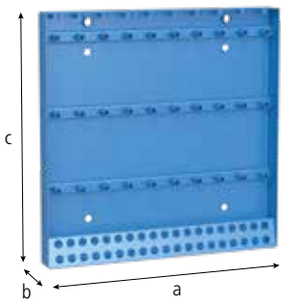



160912





	Longueur: (a)	Largeur: (b)	Hauteur: (c)	Poids:	Réf.
Console pour accessoires - peint	500 mm	50 mm	500 mm	7,40 kg	2-160912 **211,00 €** ●

● = Article produit en stock; ○ = Article produit sur commande; Explications voir page 84

Console accessoires modulable

Description:

Avec la console pour accessoires modulaire, vous concevez votre rangement selon vos besoins.
Le module 160930 (avec douilles système 16) est conçu pour les pinces de bridage, les vés et les boulons. Le module 160931 (sans douille) est conçu pour les vés et les boulons. Avec le crochet 160936, vous pouvez accrocher tous les accessoires en 16 au mur.

La plaque arrière nécessaire n'est pas fournie.
A notre avis, une planche d'une épaisseur de 5 cm en mélaminé est la meilleure solution.

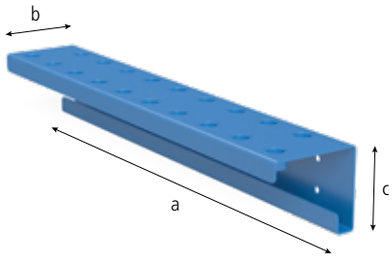



160930



160931



160936

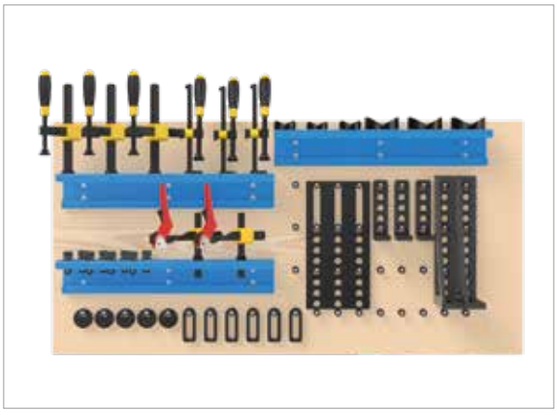



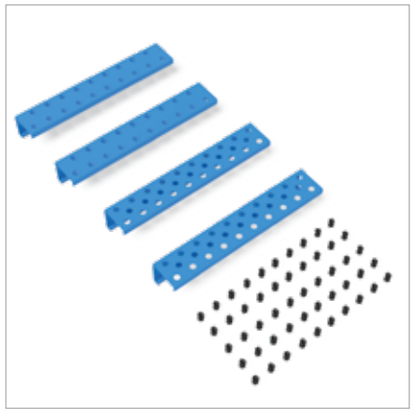

	Longueur: (a)	Largeur: (b)	Hauteur: (c)	Ø: (o)	Poids:	Réf.
Module pour console accessoires avec douilles - peint	500 mm	80 mm	90 mm	16 mm	1,90 kg	2-160930 **62,00 €** ●
Module pour console accessoires sans douilles - peint	500 mm	80 mm	90 mm	16 mm	1,60 kg	2-160931 **44,00 €** ●
Crochet pour console accessoires - brunie - lot de 10	22 mm			16 mm	0,01 kg	2-160936.10 **12,00 €** ●
Set Module pour console accessoires - composé de 2x 160930, 2x 160931, 5x 160936.10						2-160930.Set **223,00 €** ●

● = Article produit en stock; ○ = Article produit sur commande; Explications voir page 84

Cloison de protection soudure

Description:

Avec la cloison de protection, vous pouvez diviser la table en 2 espaces de travail distincts. La position et la taille de l'espace sont modulables à souhait. La cloison protège les 2 espaces de travail des projections de soudure de l'espace voisin. La protection est constituée par une tôle zinguée fixée par 2 boulons.
(La cloison de protection n'est pas protégée contre les rayures pour des raisons techniques)

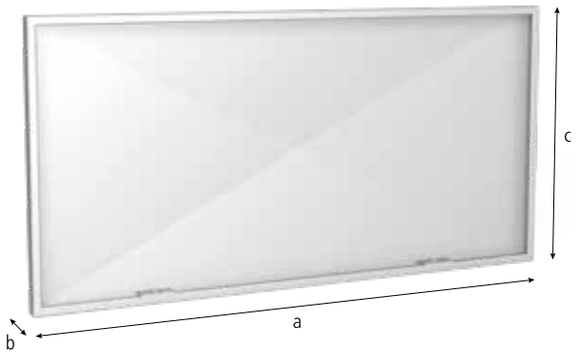



280980



000520

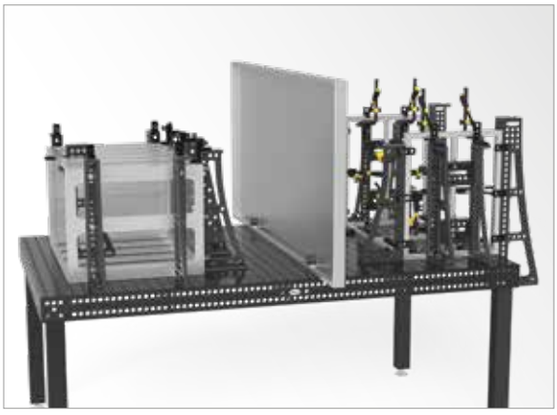





	Longueur: (a)	Largeur: (b)	Hauteur: (c)	Ø: (o)	Poids:	SK:	AM:	ZK:	Réf.	
Cloison de protection soudure - peinture couleur sur demande avec surcoût	1600 mm	50 mm	800 mm		23,00 kg				2-280980 **161,00 €**	●
Boulon à billes étagé court 28 -> 16 - brunie	75 mm			40 mm	0,32 kg	55,00 kN	10,00 Nm	10,00 kN	2-000520 **47,00 €**	●

SK=Force de cisaillement; AM=Couple de serrage; ZK=Force de traction; ● = Article produit en stock; ○ = Article produit sur commande; Explications voir page 84

Brosse

Description:

La brosse avec un diamètre de 17 mm est conçue spécialement pour le nettoyage des alésages système 16. Grâce à cette brosse le nettoyage des alésages devient très facile.





160820 160820.10







	Ø: (o)	Poids:	Réf.	
Brosse Ø 17 avec protection - avec protection	17 mm	0,05 kg	2-160820 **15,00 €**	●
Brosse Ø 17 pour perceuse / Pack de 10	17 mm	0,05 kg	2-160820.10 **54,00 €**	●

● = Article produit en stock; ○ = Article produit sur commande; Explications voir page 84

Support de torche de soudure

Description:

Avec le support spécial, vous positionnez votre torche de soudure exactement là où vous en avez besoin.





160920

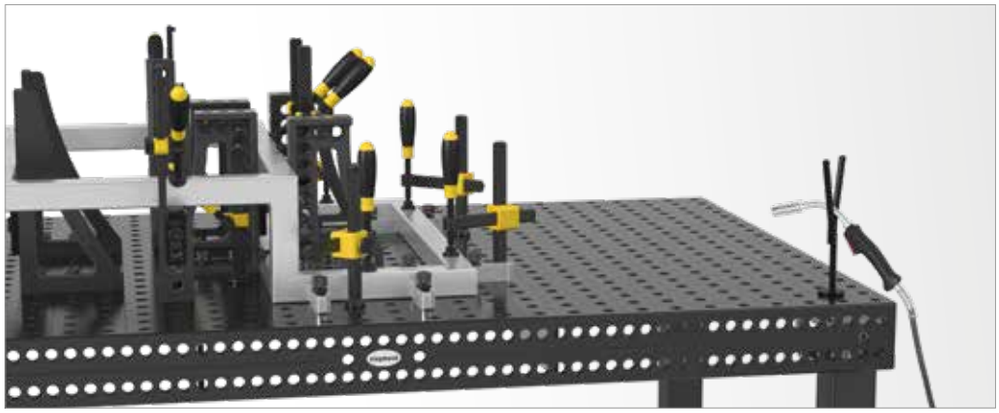



	Hauteur: (c)	Poids:	Réf.
Support de torche de soudure - brunie	200 mm	0,27 kg	2-160920 **20,00 €** ●

● = Article produit en stock; ○ = Article produit sur commande; Explications voir page 84

Clé à six pans

Description:

La clé à six pans de 4 est l'outil idéal pour le serrage des boulons à billes et Pinces de bridage. Elle permet un serrage rapide et puissant des boulons à billes et des pinces de bridage d'une seule main.





160852



	Poids:	Réf.
Clé à six pans 4 - jaune	0,06 kg	2-160852 **10,00 €** ●

● = Article produit en stock; ○ = Article produit sur commande; Explications voir page 84

Prise de masse

Description:

La prise de masse assure un contact à 100% avec la table de soudure. Ce qui évite la surchauffe. Montage simple par fixation dans un alésage Système.

Charge jusqu'à 500 ampères,
Section de câble 70-95 mm².





000810







	Poids:	Réf.
Prise de masse Confort	0,66 kg	2-000810 ● **41,00 €**

● = Article produit en stock; ○ = Article produit sur commande; Explications voir page 84

Etau

Description:

L'équipement de base d'un atelier comporte forcément un étau fiable. Notre étau Siegmund s'intègre parfaitement à l'environnement de votre atelier de soudure.

La fixation de l'étau sur la table est réalisée avec des boulons à billes et si besoin des douilles de réduction.





164301



004300



004303



004302





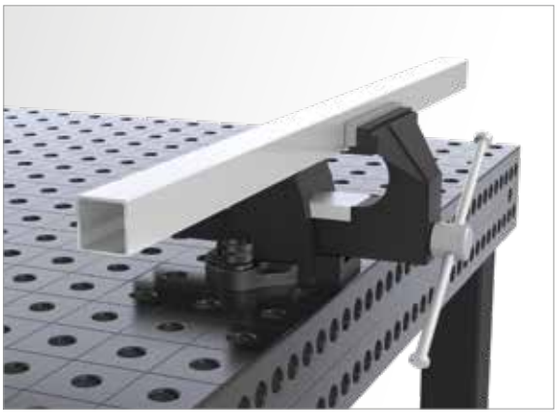



	Longueur: (a)	Ø: (o)	Poids:	SK:	AM:	ZK:	Réf.
Étau standard 100 pour Système 16 - avec alésages 16 mm - Longueur de bridage 120 mm			5,00 kg				2-164301 **113,00 €** ●
Étau adaptable 100 pour Système 16 / 22 / 28 - avec alésages 28 mm - Longueur de bridage 83 mm			14,00 kg				2-004300 **148,00 €** ●
Étau standard 125 pour Système 16 / 22 / 28 - avec alésages 28 mm - Longueur de bridage 150 mm			14,00 kg				2-004303 **179,00 €** ●
Étau adaptable 125 pour Système 16 / 22 / 28 - avec alésages 28 mm - Longueur de bridage 150 mm			19,40 kg				2-004302 **232,00 €** ●
Boulon à billes rapide court - bridage de 2 éléments - brunie - avec blocage en rotation	53 mm	16 mm	0,08 kg	55,00 kN	10,00 Nm	10,00 kN	2-160510 **32,00 €** ●
Douille de réduction 28 -> 16 - brunie	29 mm	36 mm	0,07 kg				2-000546 **12,00 €** ●

SK=Force de cisaillement; AM=Couple de serrage; ZK=Force de traction; ● = Article produit en stock; ○ = Article produit sur commande; Explications voir page 84

Anneau de transport

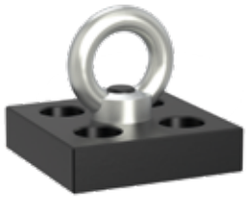



160830



000835.N

Description:

L'anneau de levage avec une platine supporte une charge maxi de 700 kg. Il est utilisé pour la manutention de tables ou d'autres éléments Siegmund lourds. Le serrage est assuré par des boulons de serrage à billes.

Lors de l'utilisation de l'anneau de levage, les directives générales pour les anneaux de levage sont à respecter. Selon le mode d'utilisation, la charge maxi peut être diminuée sensiblement. La hauteur de levage ne doit pas être supérieure à 100 mm et personne ne doit se trouver sous la table.

De plus, cet anneau peut servir de simple accroche pour des sangles.

Pour votre sécurité, veuillez respecter les indications suivantes:
L'anneau écrou doit être entièrement vissé. L'anneau écrou doit être entièrement en appui sur la platine. La longueur du contre-écrou doit être suffisante. Éviter les tractions latérales.



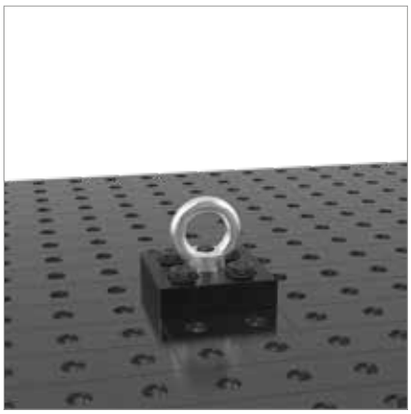

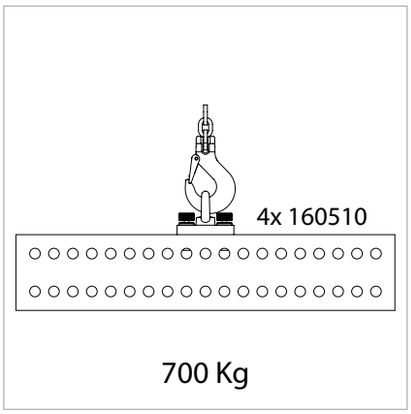



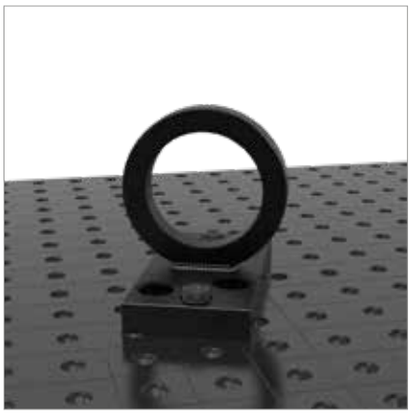

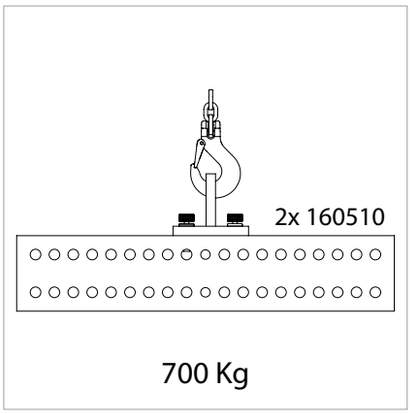



		Longueur: (a)	Largeur: (b)	Hauteur: (c)	Poids:	Réf.	
Anneau de transport avec platine - 700 kg charge (avec 4x 160510)		100 mm	100 mm	25 mm	1,70 kg	2-160830 **54,00 €**	●
Anneau de transport nitrurée - 2500 kg charge (avec 2x 280510) - 1000 kg charge (avec 2x 002822) - 700 kg charge (avec 2x 160510)	N BAR	200 mm	100 mm	165 mm	4,50 kg	2-000835.N **88,00 €**	●

● = Article produit en stock; ○ = Article produit sur commande; Explications voir page 84

interdit pour 160055 (4000x2000x100 mm)





N = Protection contre les projections de soudure BAR = Protection contre la corrosion


siegmund SP 2000
siegmund SL 6000



Page 752
Roto-Positionneur



Page 756
Synchrolift



Page 760
M-Positionneur

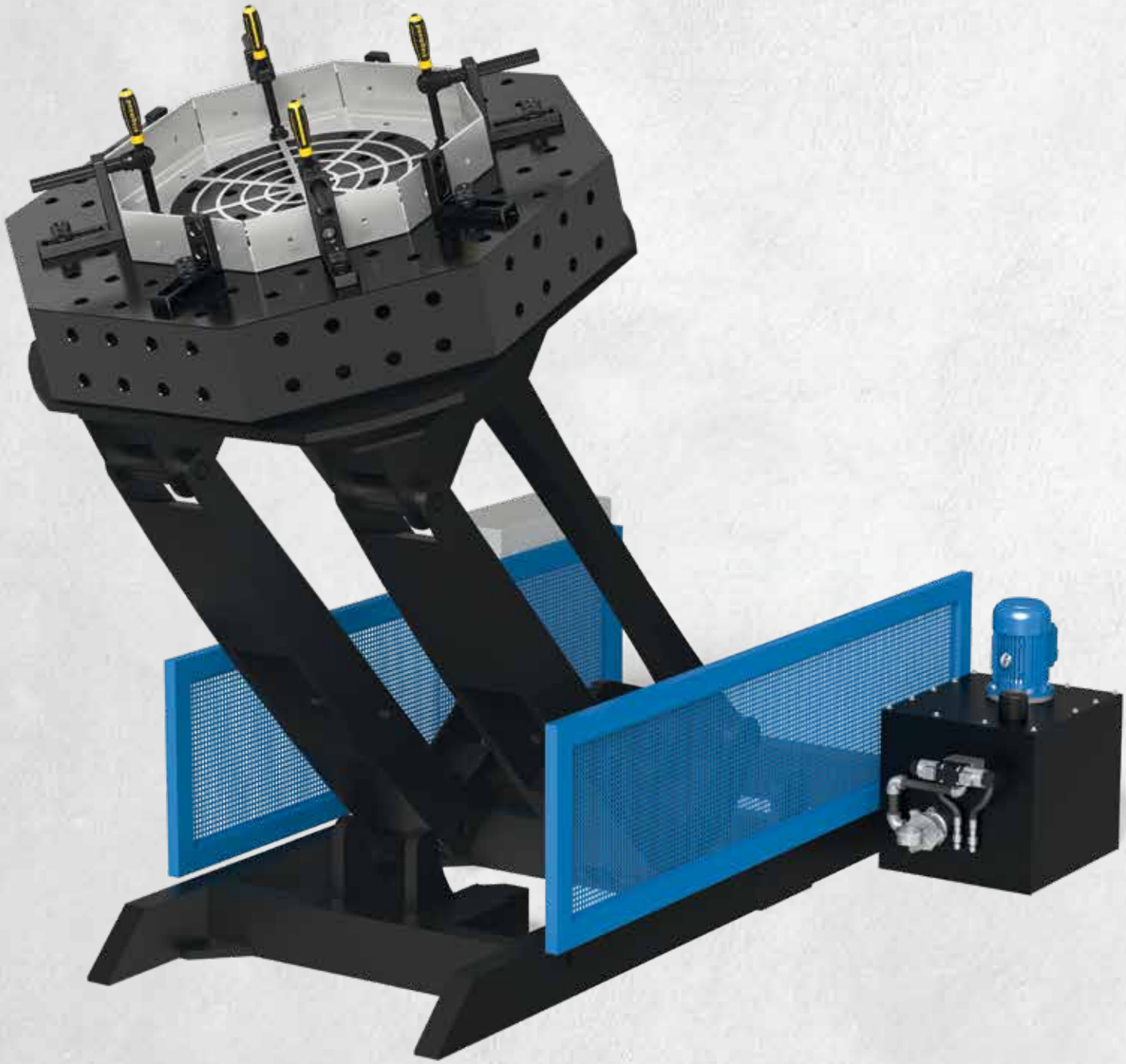

PLUG AND PLAY

Siegmund Roto-Positionneur

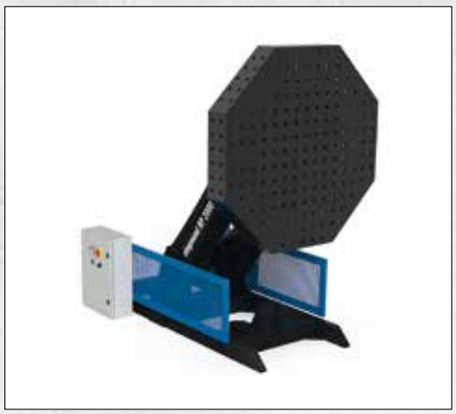

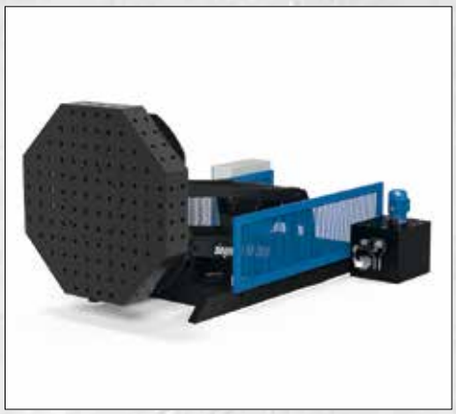



Vos avantages

Le Roto-Positionneur Siegmund est idéal pour la soudure, l'assemblage et la maintenance. Le positionnement se fait via une fonction de rotation et d'inclinaison hydraulique. En outre, le Roto-Positionneur Siegmund est équipé d'un axe réglable en hauteur.

Trois modèles standard sont disponibles avec une capacité de charge de 1.250 kg, 2.000 kg, 3.000 kg et 4.500 kg. Nous proposons aussi votre positionneur selon vos besoins spécifiques.

L'appareil est prêt à fonctionner dès mise sous tension.

PRODUCTIVITÉ

- Manipulation rapide des pièces
- Productivité maximale grâce à la position de travail idéale
- Levage, basculement et rotation des pièces sans reprise
- Temps morts réduits grâce à la rotation des pièces

ERGONOMIE

- Performance de travail élevée grâce à un travail confortable
- Pas de position de travail brise-dos pour l'utilisateur

QUALITÉ

- Qualité améliorée grâce à la bonne position de soudage (soudage à plat)
- Qualité améliorée grâce à une position de travail optimale

CARACTÉRISTIQUES TECHNIQUES

- Compris en standard la commande manuelle raccordée, d'autres commandes en option
- Rotation hydraulique de la plaque de bridage
- Inclinaison jusque 95° (option 140°)
- Réglage hydraulique de la hauteur et de l'inclinaison

AUTRES CARACTÉRISTIQUES

- Grande surface de travail, hauteur faible
- En option masse rotative
- En option rotation de la plaque de bridage par moteur électrique (le réglage de la hauteur et de l'inclinaison reste hydraulique)

Siegmund Roto-Positionneur

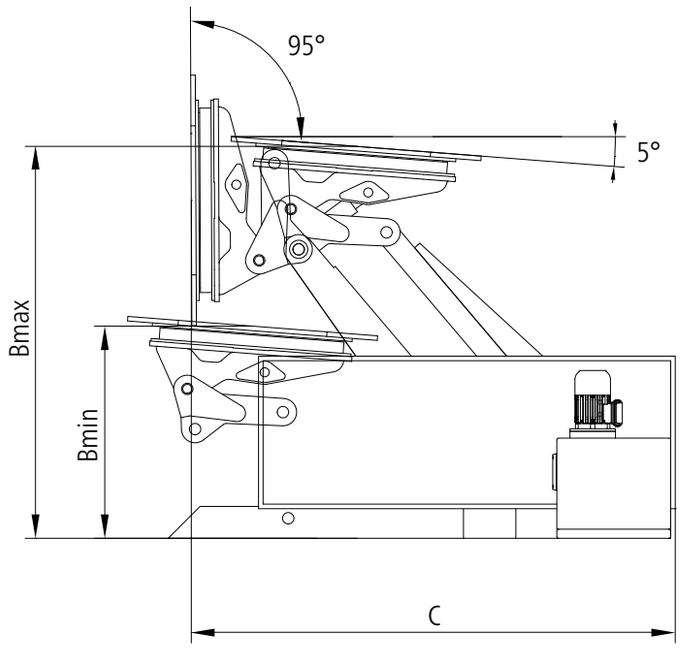

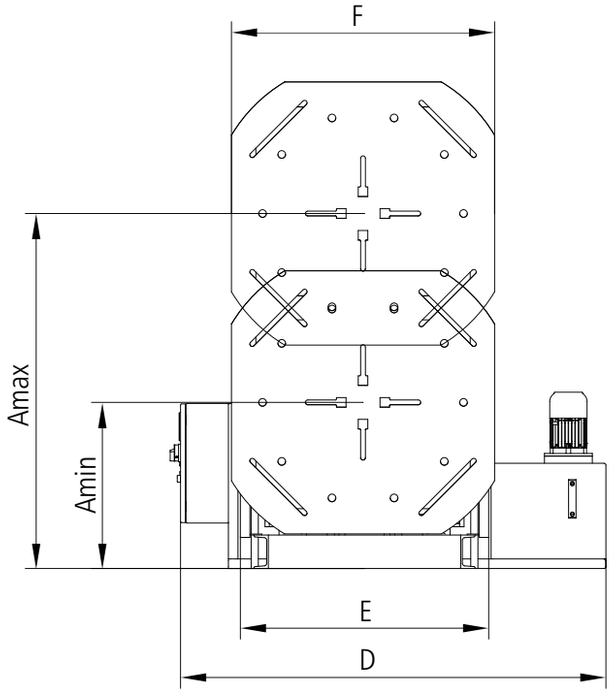

Détails techniques

	RP 1250	RP 2000	RP 3000	RP 4500
Poids du positionneur (sans table)	env. 685 kg	env. 855 kg	env. 1.305 kg	env. 2.600 kg
Charge maxi *	1.250 kg	2.000 kg	3.000 kg	4.500 kg
Rotation table T/min (hydraulique)	2,0	1,7	1,5	-
Rotation table T/min (électrique)	0 - 2	0 - 2	0 - 2	0 - 1,5
Couple maxi table	490 Nm	1.250 Nm	1.960 Nm	5.300 Nm
Angle d'inclinaison	95°	95° (Alternativement 140°)	95° (Alternativement 140°)	95° (Alternativement 140°)
Couple d'inclinaison	4.900 Nm	7.850 Nm	11.750 Nm	21.200 Nm
A - course utile verticale	min. 520 mm, max. 1.120 mm	min. 570 mm, max. 1.300 mm	min. 790 mm, max. 1.620 mm	min. 840 mm, max. 2.085 mm
B - course utile horizontale	min. 700 mm, max. 1.300 mm	min. 700 mm, max. 1.500 mm	min. 720 mm, max. 1.570 mm	min. 860 mm, max. 2.160 mm
C - longueur	1.900 mm	2.000 mm	2.400 mm	3.000 mm
D - Largeur	1.780 mm	1.800 mm	1.800 mm	2.160 mm
E - largeur du châssis	750 mm	750 mm	930 mm	1.250 mm
F - diamètre de la plaque de bridage	Ø 800 mm	Ø 800 mm	1.100 x 1.100 mm	1.500 x 1.500 mm
Réf.	**6R120016**	**6R200016**	**6R300016**	**6R450016**

* NB: Charge admissible, poids de la table à déduire.

PLUS D'OPTIONS



Inclus dans le prix.

COMMANDE MANUELLE (RACCORDÉE)[1]

La commande manuelle placée dans le support peut être déplacée dans la limite de longueur du câble. Pour une meilleure prise en main, la commande peut être retirée de son support facilement. Le clavier de la commande manuelle permet le réglage manuel du positionneur.

Réf. 6R000150



COMMANDE AU PIED[1]

La commande au pied est une alternative à la commande manuelle. A l'aide de la fonction Start and stop intégrée, la commande au pied permet de piloter la rotation de la plaque de bridage.

Réf. 6R000250



BOÎTIER DE COMMANDE AVEC FONCTION APPRENTISSAGE

Le boitier de commande avec la fonction apprentissage permet l'automatisation du cycle de travail. Les différentes positions sont programmées, mémorisées et peuvent être répétées à la demande.

POUR RP 1250, RP 2000, RP 3000
Réf. 6R000550

POUR RP 4500
Réf. 6R000560

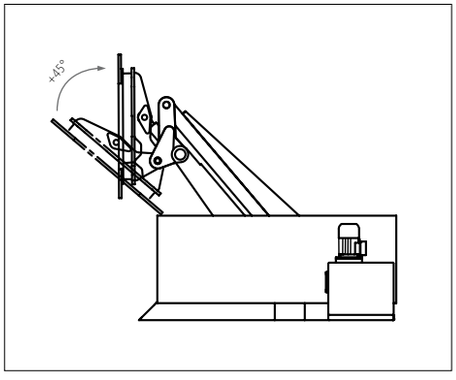

OPTION ANGLE D'INCLINAISON 140°

Grâce à des vérins supplémentaires, la plaque de bridage s'incline jusqu'à 140°.

Non disponible pour le RP 1250

POUR LE RP 2000
Réf. 6R000350

POUR LE RP 3000
Réf. 6R000360

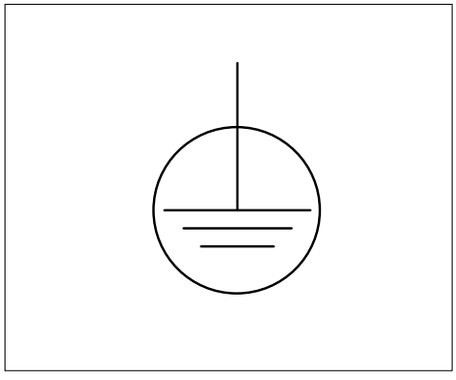

MASSE ROTATIVE

Grâce à la prise de masse intégrée au positionneur, le contact est optimal avec la plaque de bridage (surtout lors de la rotation de la table). Le poste à souder est raccordé grâce à une connexion au positionneur afin d'éviter que les câbles de masse ne s'emmêlent.

POUR RP 1250, RP 2000, RP 3000
Réf. 6R000400

POUR RP 4500
Réf. 6R000410

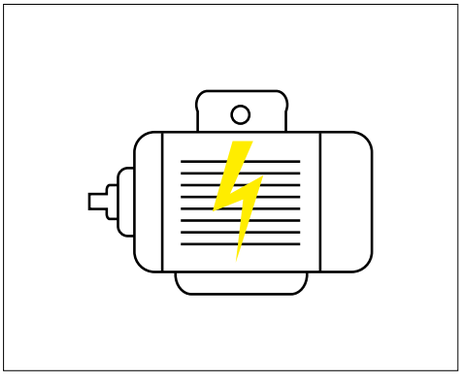

ROTATION ÉLECTRIQUE

La rotation et la vitesse du plateau se règlent avec précision et en continu grâce à un moteur électrique. L'inclinaison et le levage restent hydraulique.

POUR LE RP 1250
Réf. 6R000450

POUR LE RP 2000
Réf. 6R000460

POUR LE RP 3000
Réf. 6R000470

RP 4500
Entraînement électrique en standard

D'une manière générale, l'installation d'une option à postériori n'est pas possible.

[1] L'installation à postériori d'une option est possible à tout moment.

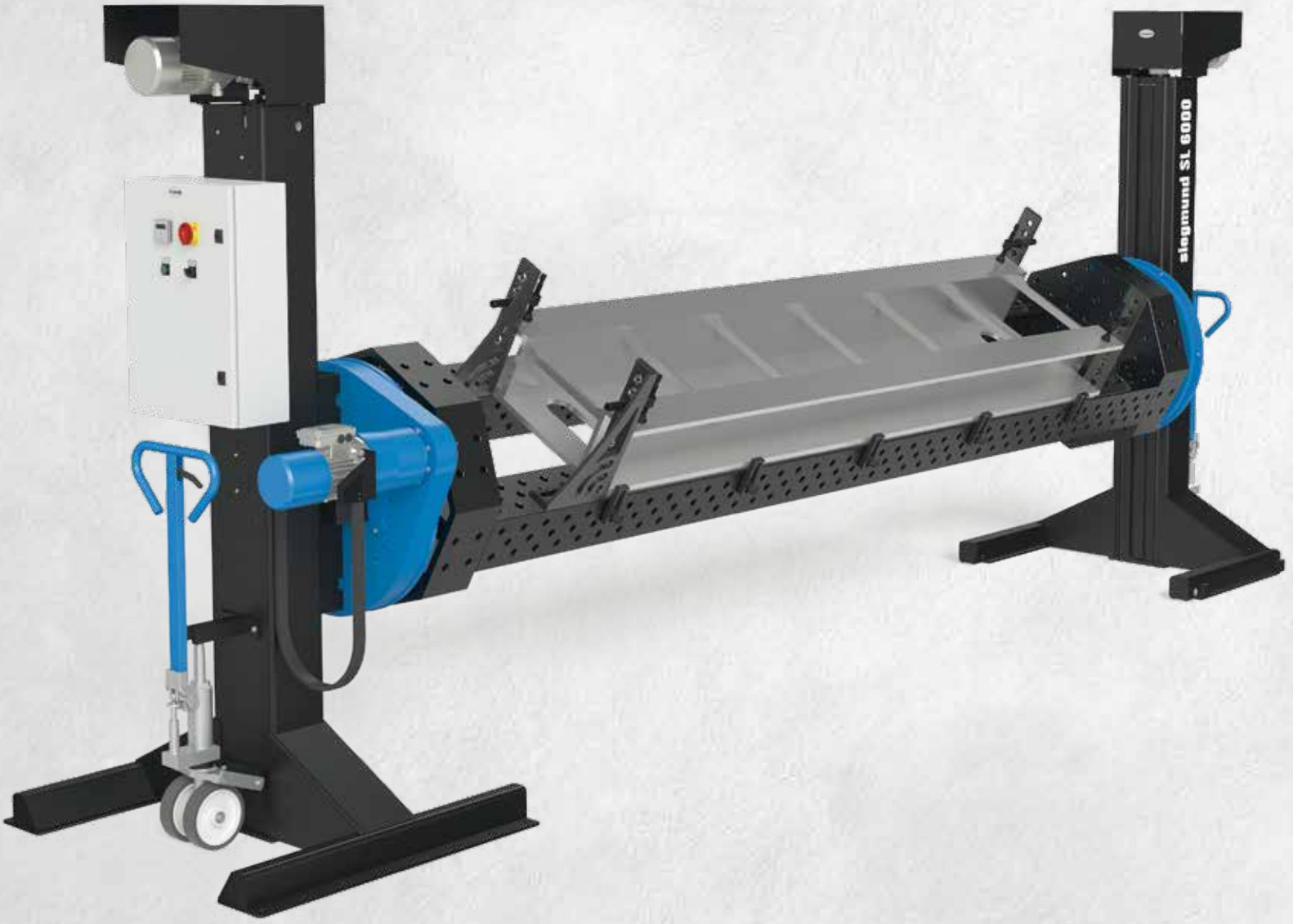

PLUG AND PLAY

Siegmund Synchrolift





Vos avantages

Le Synchrolift Siegmund est un positionneur à 2 montants verticaux électriques, très bien adapté aux travaux de soudure, de montage et de SAV. Le positionnement est réalisé par 2 axes principaux pour la montée, la descente et la rotation.

Trois modèles standards sont disponibles avec une charge de 2.000 kg, 4.000 kg et 6.000 kg. Nous vous proposons aussi votre positionneur selon vos besoins spécifiques.

L'appareil est prêt à fonctionner dès mise sous tension.

PRODUCTIVITÉ

- Manipulation rapide des pièces
- Productivité maximale grâce à la position de travail idéale
- Levage et rotation des pièces sans reprise
- Temps morts réduits grâce à la rotation des pièces

ERGONOMIE

- Performance de travail élevée grâce à un travail confortable
- Pas de position de travail brise-dos pour l'utilisateur

QUALITÉ

- Qualité améliorée grâce à la bonne position de soudage (soudage à plat)
- Qualité améliorée grâce à une position de travail optimale

CARACTÉRISTIQUES TECHNIQUES

- Compris en standard la commande manuelle raccordée, d'autres commandes en option
- Commande avec visualisation
- Rotation en continu des plateaux de bridage
- Système „tire-pal" pour le déplacement du positionneur

AUTRES CARACTÉRISTIQUES

- Grande précision de répétition
- En option masse rotative

Siegmund Synchrolift

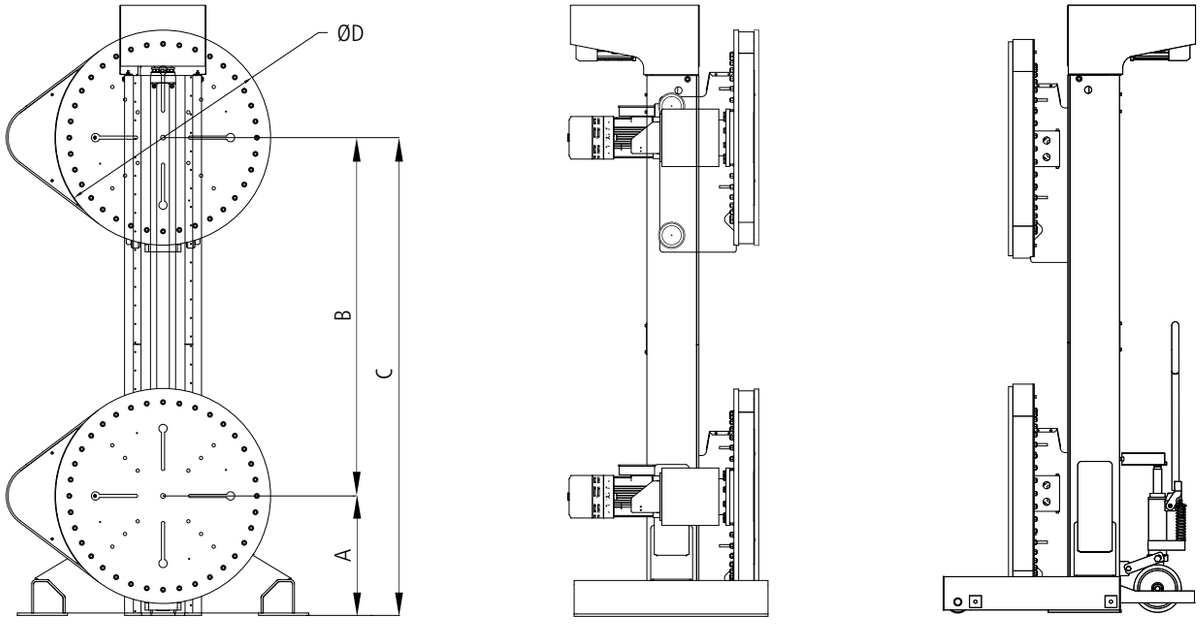

Détails techniques

	SL 2000	SL 4000	SL 6000
Poids du positionneur (sans table)	env. 1.200 kg	env. 1.200 kg	env. 1.200 kg
Charge maxi *	2.000 kg	4.000 kg	6.000 kg
Rotation table T/min (électrique)	1	1	0,9
Couple maxi table	3.000 Nm	3.500 Nm	4.000 Nm
Vitesse montée / descente	56 cm/min	56 cm/min	56 cm/min
Puissance moteur en rotation	0,75 kW	0,55 kW	0,55 kW
Puissance moteur montée / descente	1,85 kW	1,85 kW	1,85 kW
Hauteur des montants	2.500 mm	2.500 mm	2.500 mm
A - course mini	350 mm	350 mm	450 mm
B - course totale	1.550 mm	1.550 mm	1.500 mm
C - course utile	1.900 mm	1.900 mm	1.950 mm
D - diamètre de la plaque de bridage	Ø 600 mm	Ø 600 mm	Ø 800 mm
Réf.	**6S200016**	**6S400016**	**6S600016**

* NB: Charge admissible, poids de la table à déduire.

PLUS D'OPTIONS



Inclus dans le prix.

COMMANDE MANUELLE (RACCORDÉE)[1]

La commande manuelle placée dans le support peut être déplacée dans la limite de longueur du câble. Pour une meilleure prise en main, la commande peut être retirée de son support facilement. Le clavier de la commande manuelle permet le réglage manuel du positionneur.

Réf. 6S000150



COMMANDE AU PIED[1]

La commande au pied est une alternative à la commande manuelle. A l'aide de la fonction Start and stop intégrée, la commande au pied permet de piloter la rotation de la plaque de bridage.

Réf. 6S000250



BOÎTIER DE COMMANDE AVEC FONCTION APPRENTISSAGE

Le boitier de commande avec la fonction apprentissage permet l'automatisation du cycle de travail. Les différentes positions sont programmées, mémorisées et peuvent être répétées à la demande.

Réf. 6S000550

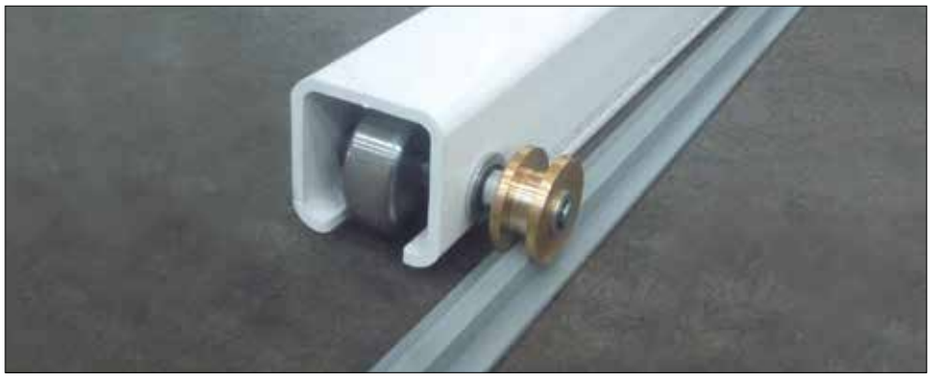

RAIL AU SOL

Le positionneur Synchrolift peut être équipé en option avec des rails au sol. Les rails permettent la translation parallèle des montants.

RAIL UNITAIRE 3 M
Réf. 6S000600

RAIL UNITAIRE 6 M
Réf. 6S000610

RAIL DOUBLE 3 M
Réf. 6S000620

RAIL DOUBLE 6 M
Réf. 6S000630

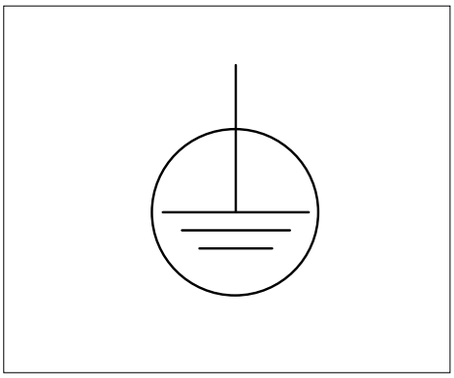

MASSE ROTATIVE

Grâce à la prise de masse intégrée au positionneur, le contact est optimal avec la plaque de bridage (surtout lors de la rotation de la table). Le poste à souder est raccordé grâce à une connexion au positionneur afin d'éviter que les câbles de masse ne s'emmêlent.

Réf. 6S000400

D'une manière générale, l'installation d'une option à postériori n'est pas possible.

[1] L'installation à postériori d'une option est possible à tout moment.



Siegmund M-Positionneur

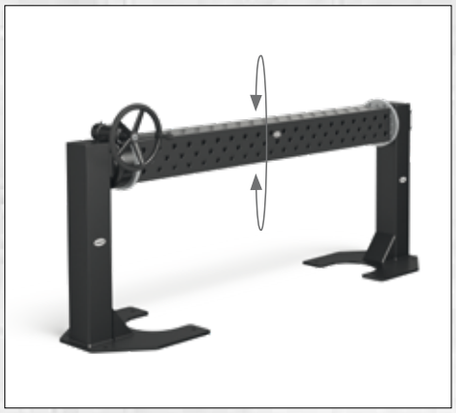



Vos avantages

Le positionneur M - Siegmund a été développé pour les opérations de soudure, de montage et de SAV. Le positionnement est assuré par un volant manuel.

2 modèles de positionneur M sont disponibles pour une charge utile de 500 kg ou 1.500 kg.

PRODUCTIVITÉ

- Manipulation rapide des pièces
- Productivité maximale grâce à la position de travail idéale
- Rotation de la pièce sans reprise
- Temps morts réduits grâce à la rotation des pièces

ERGONOMIE

- Performance de travail élevée grâce à un travail confortable
- Pas de position de travail brise-dos pour l'utilisateur

QUALITÉ

- Qualité améliorée grâce à la bonne position de soudage (soudage à plat)
- Qualité améliorée grâce à une position de travail optimale

CARACTÉRISTIQUES TECHNIQUES

- Transmission de puissance par un roulement avec réducteur intégré
- Rotation manuelle grâce à un volant
- Plateau universel pour le bridage des poutres en U-Siegmund

AUTRES CARACTÉRISTIQUES

- Stabilité assurée par des pieds de grande dimension avec possibilité d'ancrage au sol
- Bridage des pièces sur poutre en U-Siegmund

Siegmund M-Positionneur

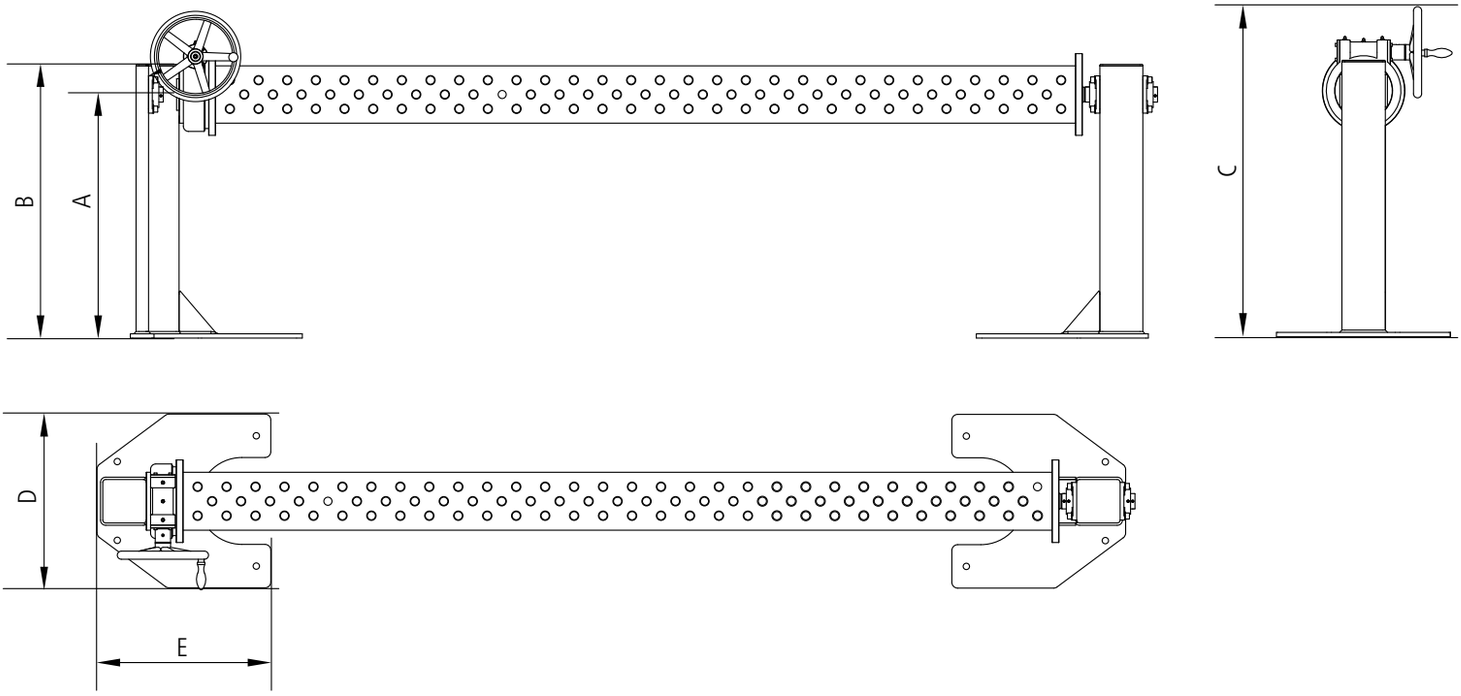

Détails techniques

	MP 500	MP 1500
Poids du positionneur	env. 110 kg	env. 180 kg
Charge maxi *	500 kg	1.500 kg
Couple	100 Nm	900 Nm
Commande	Volant avec poignée Ø 200 mm	Volant avec poignée Ø 315 mm
Entraînement	Manuel	Manuel
Rapport de réduction	1:73	1:73
Axe de rotation	horizontale	horizontale
Poutres en U compatibles	Systeme 16	Systeme 28
Longueur max poutre en U	1.500 mm	3.000 mm
A - Hauteur de travail	850 mm	850 mm
B - Hauteur des montants	955 mm	955 mm
C - Hauteur totale	1.083 mm	1.140 mm
D - Largeur de la plaque au sol	500 mm	600 mm
E - Longueur de la plaque au sol	400 mm	600 mm
Réf.	**6M050016**	**6M150016**

* NB: Charge admissible, poids de la poutre en U à déduire.

Accessoires Siegmund adaptés à tous nos positionneurs



SYSTEM 28
Page 144

SYSTEM 28 PREMIUM LIGHT
Page 142

SYSTEM 22
Page 436

SYSTEM 16
Page 606



SYSTEM 28
Page 148

SYSTEM 28 PREMIUM LIGHT
Page 146

SYSTEM 16
Page 608

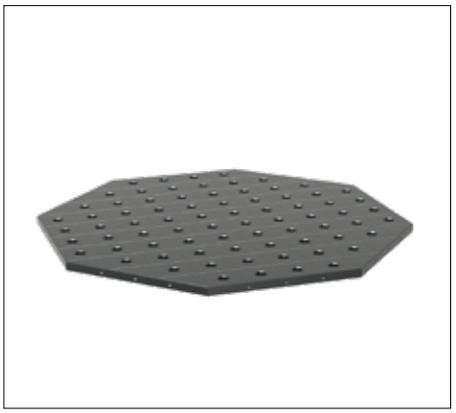

SYSTEM 28
Page 152

SYSTEM 28 PREMIUM LIGHT
Page 150

SYSTEM 22
Page 438

SYSTEM 16
Page 610



SYSTEM 28
Page 234

SYSTEM 28 PREMIUM LIGHT
Page 232

SYSTEM 22
Page 470

SYSTEM 16
Page 674



SYSTEM 28
Page 238

SYSTEM 16
Page 676



SYSTEM 28
Page 240